ТИПОВЫЕ СТРОИТЕЛЬНЫЕ КОНСТРУКЦИИ, ИЗДЕЛИЯ И УЗЛЫ

СЕРИЯ 1.041.1-3

СБОРНЫЕ ЖЕЛЕЗОБЕТОННЫЕ МНОГОПУСТОТНЫЕ ПЛИТЫ ПЕРЕКРЫТИЙ МНОГОЭТАЖНЫХ ОБЩЕСТВЕННЫХ ЗДАНИЙ, ПРОИЗВОДСТВЕННЫХ И ВСПОМОГАТЕЛЬНЫХ ЗДАНИЙ ПРОМЫШЛЕННЫХ ПРЕДПРИЯТИЙ

ВЫПУСК 11

плиты длиной 5650 мм для зданий с колоннами сечением 300 х 300 мм, армированные напрягаемой арматурой из стали классов А-IIIв, Ат-IVс и Ат-V, из тяжелого и легкого бетонов.

РАБОЧИЕ ЧЕРТЕЖИ

24984
ЦЕНА 3-04

ЦЕНТРАЛЬНЫЙ ИНСТИТУТ ТИПОВОГО ПРОЕКТИРОВАНИЯ
ГОССТРОЯ СССР

Москва, А-445, Смольная ул., 22

Сдано в печать VIII 1991 года

Заказ № 7042 Тираж 4420 экз.

ТИПОВЫЕ СТРОИТЕЛЬНЫЕ КОНСТРУКЦИИ, ИЗДЕЛИЯ И УЗЛЫ

СЕРИЯ 1.041.1-3

СБОРНЫЕ ЖЕЛЕЗОБЕТОННЫЕ МНОГОПУСТОТНЫЕ ПЛИТЫ ПЕРЕКРЫТИЙ МНОГОЭТАЖНЫХ ОБЩЕСТВЕННЫХ ЗДАНИЙ, ПРОИЗВОДСТВЕННЫХ И ВСПОМОГАТЕЛЬНЫХ ЗДАНИЙ ПРОМЫШЛЕННЫХ ПРЕДПРИЯТИЙ

ВЫПУСК 11

плиты длиной 5650 мм для зданий с колоннами сечением 300 х 300 мм, армированные напрягаемой арматурой из стали классов А-IIIв, Ат-IVс и Ат-V, из тяжелого и легкого бетонов.

РАБОЧИЕ ЧЕРТЕЖИ

РАЗРАБОТАНЫ:

ЦНИИПРОМЗДАНИЙ

ЗАМ. ДИРЕКТОРА ИН-ТА В.В. ГРАНЕВ

НАЧ. ОТДЕЛА Э.Н. КОДЫШ

ГЛ. ИНЖ. ПРОЕКТА А.А. МУЗЫКО

СОГЛАСОВАНЫ:

ЦНИИП РЕКОНСТРУКЦИИ ГОРОДОВ

ДИРЕКТОР ИН-ТА В.И. ЛЕПСКИЙ

НАЧАЛЬНИК ОСК Б.Н. ВОЛЫНСКИЙ

ГЛ. КОНСТРУКТОР ОСК С.Б. ЩАЦ

УТВЕРЖДЕНЫ

ГЛАВНЫМ УПРАВЛЕНИЕМ ПРОЕКТИРОВАНИЯ ГОССТРОЯ СССР ПИСЬМО ОТ 18.12.90 N 5/6-961

ВВЕДЕНЫ В ДЕЙСТВИЕ ЦНИИПРОМЗДАНИЙ С 1.07.91 ПРИКАЗ ОТ 29.04.91 N 44

© АПП ЦИТП, 1991

ОБОЗНАЧЕНИЕ	НАИМЕНОВАНИЕ	СТР.
1.041.1-3.11-ТО	ТЕХНИЧЕСКОЕ ОПИСАНИЕ	2
1.041.1-3.11-Д1	ПЛИТЫ ПК 56.15	5
1.041.1-3.11-РС1	ВЕДОМОСТЬ РАСХОДА СТАЛИ	22
1.041.1-3.11-Д2	ПЛИТЫ ПК 56.12	25
1.041.1-3.11-РС2	ВЕДОМОСТЬ РАСХОДА СТАЛИ	37

ИНВ. № ПОДЛ. | ПОДПИСЬ И ДАТА | ВЗАМ. ИНВ. №

ГИП	МУЗЫКО		1.041.1-3.11	
			СОДЕРЖАНИЕ	СТАДИЯ Р / ЛИСТ — / ЛИСТОВ 1
				ЦНИИПРОМЗДАНИЙ

ТЕХНИЧЕСКОЕ ОПИСАНИЕ

I. Общие сведения.

I.I. Данный выпуск содержит рабочие чертежи многопустотных плит перекрытий длиной 5650 мм, шириной I490 и II90 мм.

I.2. Номенклатура плит содержит следующие конструкции:

- рядовые плиты шириной I490 и II90 мм;
- пристенные плиты шириной I490 и II90 мм, устанавливаемые по крайним рядам колонн;
- связевые плиты шириной I490 мм, устанавливаемые по средним рядам колонн.

I.3. Плиты рассчитаны на вертикальные равномерно распределенные нагрузки (см. выпуск 0-I настоящей серии). Пристенные и связевые плиты, кроме того, рассчитаны на восприятие горизонтального знакопеременного усилия в диске перекрытия, равного 98,0 кН.

I.4. Расчет плит производился в соответствии с требованиями СНиП 2.03.0I-84^{X}.

I.5. Плиты рассчитаны как шарнирно опертые балки двутаврового сечения 3-ей категории трещиностойкости.

I.6. Маркировка плит принята по ГОСТ 23009-78.

I.7. Марка плиты состоит из буквенно-цифровых групп (см. выпуск 0-I п.3.I-ТО).

Первая группа - наименование конструкции, вид пустот, длина и ширина в дециметрах;

вторая группа - условная несущая способность плиты без учета собственного веса, класс напрягаемой арматурной стали и вид бетона (для тяжелого бетона обозначение отсутствует);

ИНВ. № ПОДЛ. | ПОДПИСЬ И ДАТА | ВЗАМ. ИНВ. №

ГИП	МУЗЫКО		1.041.1-3.11-ТО	
			ТЕХНИЧЕСКОЕ ОПИСАНИЕ	СТАДИЯ Р / ЛИСТ 1 / ЛИСТОВ 3
				ЦНИИПРОМЗДАНИЙ

24984 3

третья группа – место установки плиты в перекрытии каркаса здания, обозначаемая цифрами.

Пример условного обозначения марки рядовой плиты с круглыми пустотами диаметром 159 мм, длиной 5650 мм и шириной 1490 мм, условной несущей способности 8 кПа с напрягаемой арматурной сталью класса Ат-У, изготовленной из тяжелого бетона:

ПК 56.15 – 8 АтУ;

то же связевой, устанавливаемой по средним рядам колонн:

ПК 56.15 – 8 АтУ-2.

1.8. Предел огнестойкости плит – не ниже 0,75 часа

1.9. При монтаже плиты перекрытий укладываются на слой цементного раствора толщиной 10 мм.

2. Технические требования.

2.1. Бетон.

2.1.1. Класс бетона должен приниматься в соответствии с указанным в номенклатуре (см. вып. 0-1, 1.041.1-3.0-1-НИ л.1,2).

2.1.2. Средняя плотность бетона с учетом арматуры принята для тяжелого бетона – 2500 кг/м^3, для легкого бетона – 2000кг/м^3.

2.1.3. Марка бетона по морозостойкости и водонепроницаемости назначается в конкретном проекте в соответствии с требованиями главы СНиП 2.03.01-84* в зависимости от природно-климатических условий района строительства и режима.

2.1.4. В конкретном проекте должны быть указаны также дополнительные требования к материалам для приготовления бетона указанных марок.

2.2. Арматура.

2.2.1. В качестве предварительно напрягаемой арматуры принята сталь стержневая термомеханически и термически упрочненная периодического профиля классов Ат-IУС и Ат-У по ГОСТ 10884-81 и горячекатаная арматурная сталь класса А-Шв, изготавливаемая из арматурной стали класса АШ по ГОСТ 5781-82, упрочненной вытяжкой (см. выпуск 0-1, п.5.2.1).

2.2.2. Верхняя и нижняя зоны плит армируются сварными сетками. На приопорных участках в промежутках между пустотами устанавливаются каркасы.

В пристенных и связевых плитах на всю длину плит устанавливаются каркасы. Материал сеток и каркасов – обыкновенная арматурная проволока периодического профиля класса Вр-I по ГОСТ 6727-80 и стержневая арматура класса АШ по ГОСТ 5781-82.

2.2.3. Толщина защитного слоя бетона для предварительно напрягаемой арматуры – 20 мм, для сеток верхней и нижней зон плит – 15 мм.

Значение действительных отклонений толщины защитного слоя бетона не должно превышать предельно допустимых, указанных в ГОСТ 13015.0-83.

2.3. Указания по изготовлению.

2.3.1. При изготовлении плит необходимо выполнять требования ГОСТ 9561-91, ГОСТ 13015.0-83 и настоящей проектной документации, а также технологической документации, содержащей требования к изготовлению плит на всех стадиях производственного процесса.

2.3.2. Плиты изготавливаются по агрегатно-поточной технологии.

2.3.3. Предварительное напряжение стержневой арматуры предусмотрено электротермическим способом. Величины предварительного напряжения в рабочей арматуре приведены в выпуске 0-I табл. I.

2.3.4. В случае необходимости приварки коротышей в качестве временных анкеров к концам стержней термически упрочненной арматуры следует предусматривать мероприятия, предотвращающие перегрев основного металла стержней.

2.3.5. Марку стали необходимо принимать в соответствии с указаниями, приведенными в рабочих чертежах конкретного объекта.

2.3.6. Передаточная прочность бетона $R_{вр}$, при которой производится отпуск натяжения арматуры, должна быть не менее 70% от проектного класса тяжелого бетона и не менее 80% для бетонов на пористых заполнителях (см. выпуск 0-I п.5.3.4).

2.3.7. Отпуск натяжения арматуры необходимо производить плавно, мгновенная передача усилий на бетон не допускается.

2.3.8. Спецификация арматурных изделий составлена единая для плит из тяжелого и легкого бетонов.

Опалубка

Рядовая

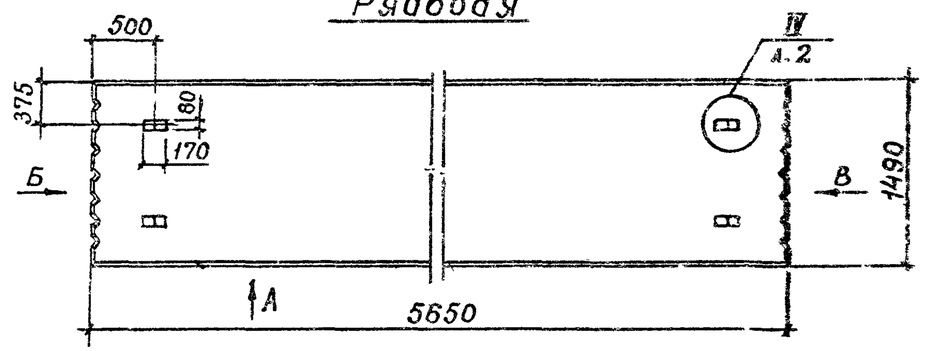

Вид „А"

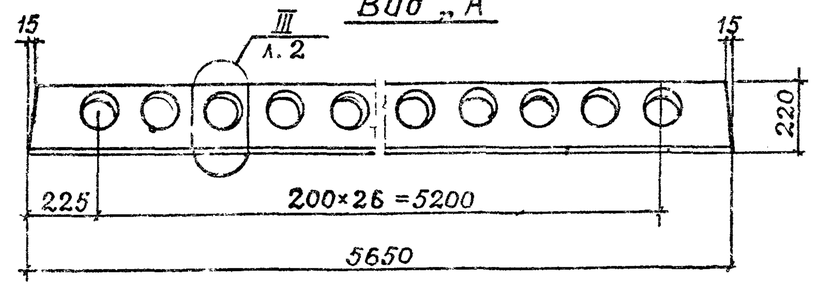

Пристенная

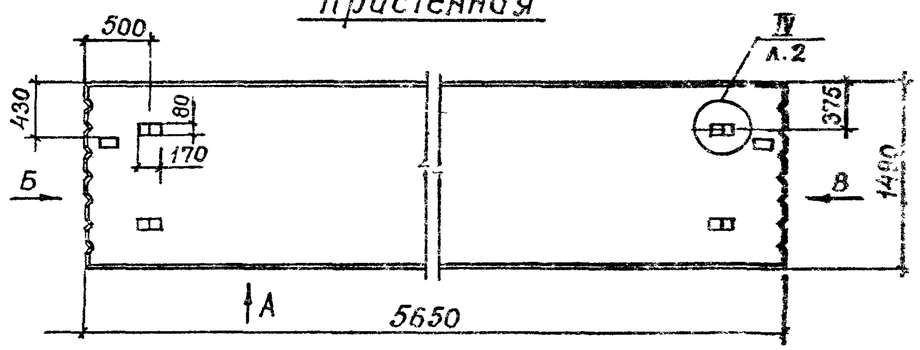

Вид „Б"

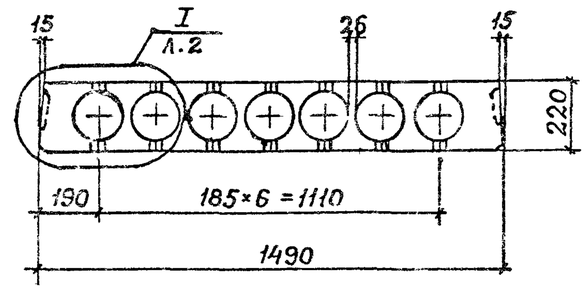

Связевая

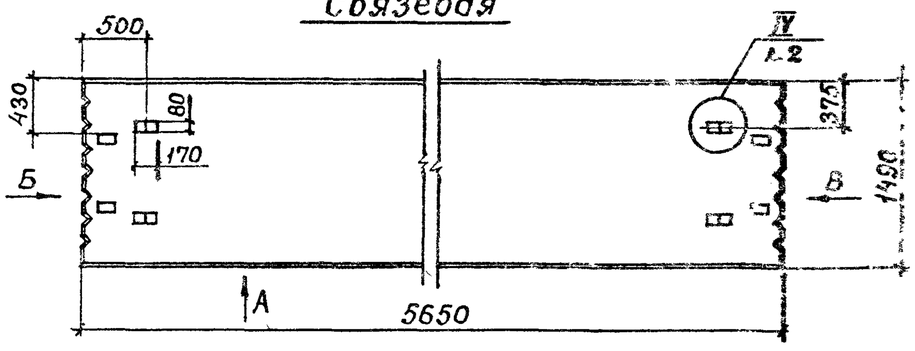

Вид „В"

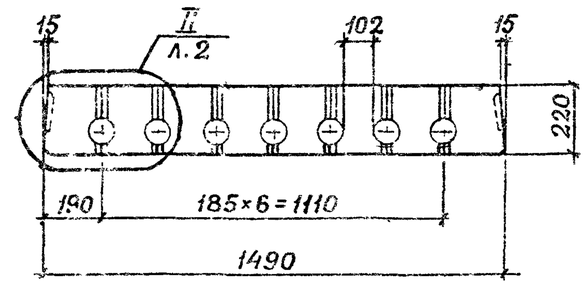

Разраб.	Нежданова		1.041.1 – 3.11 – Д1
Рассчит.	Бекетова		
Провер.	Пархалина		
Н. контр.	Музыко		Плиты ПК 56.15

Стадия	Лист	Листов
Р	1	17

ЦНИИПРОМЗДАНИЙ

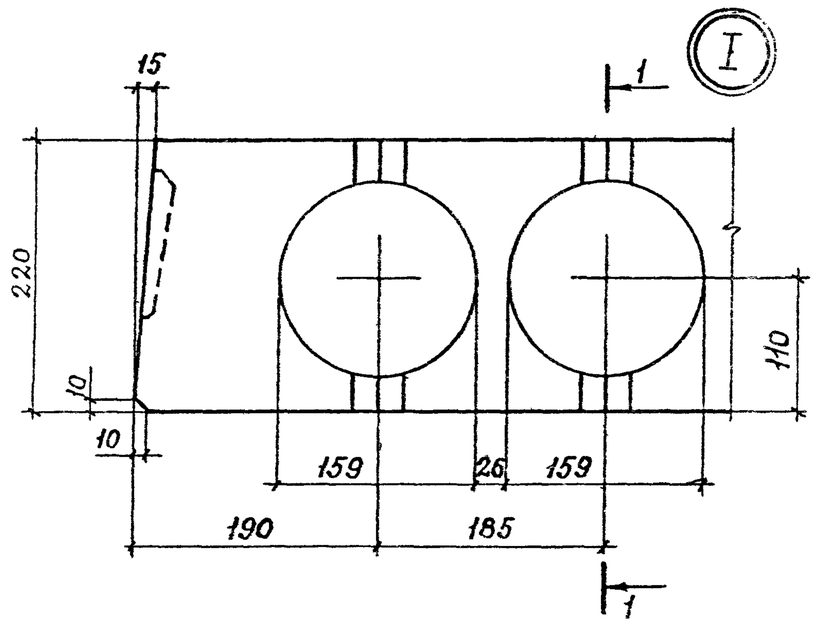

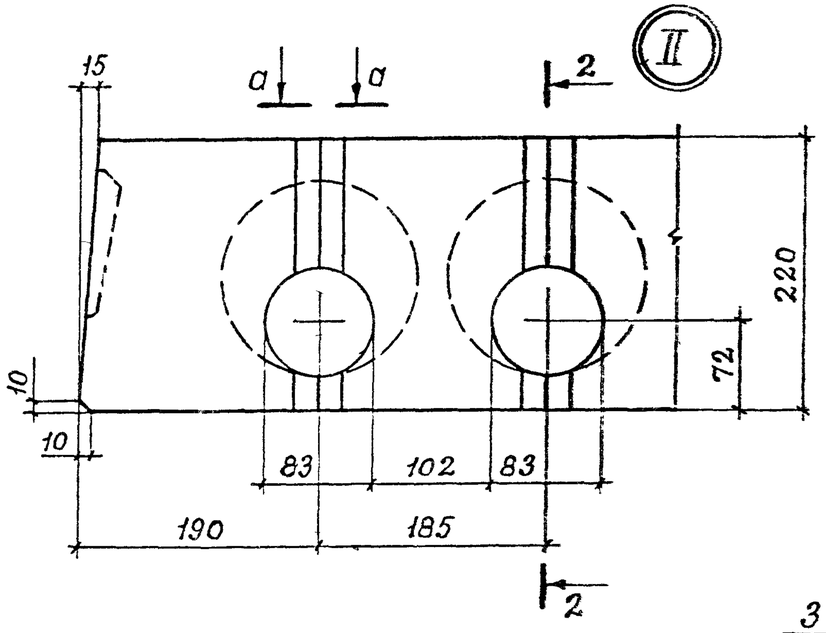

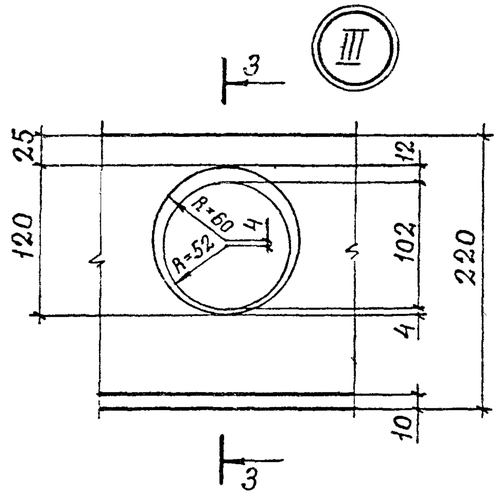

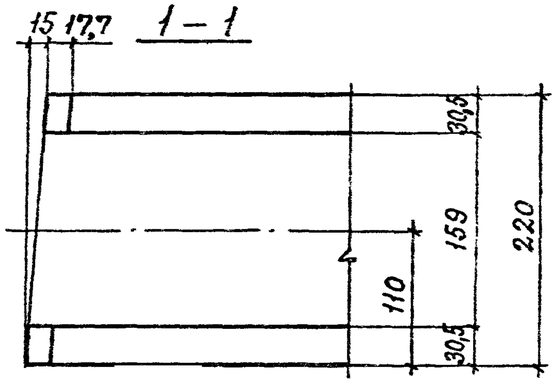

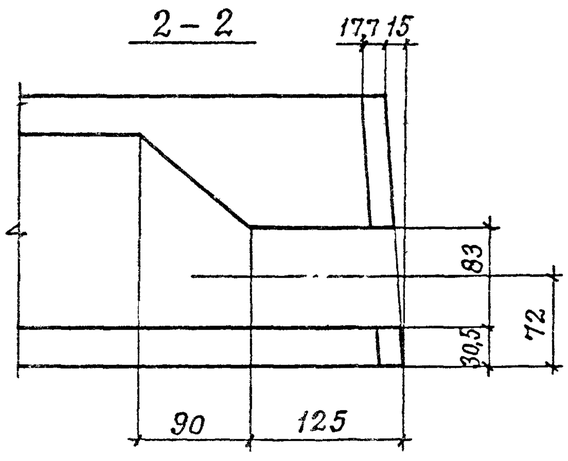

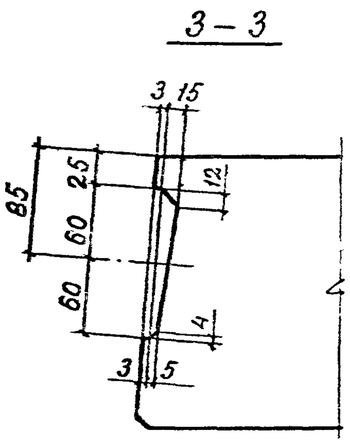

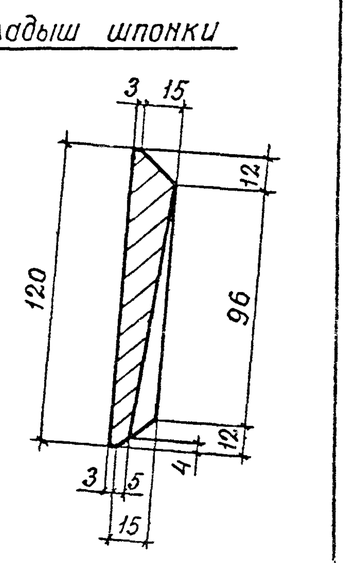

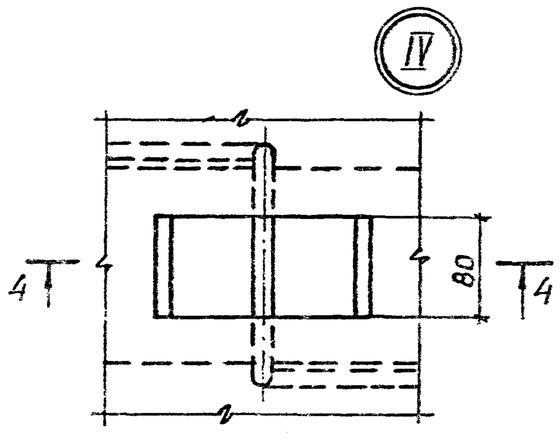

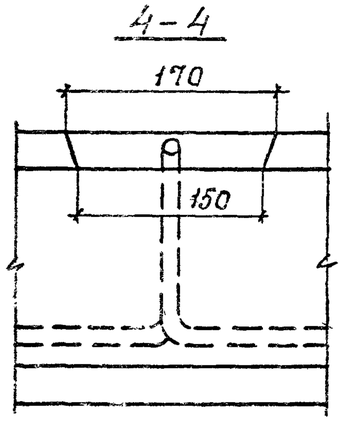

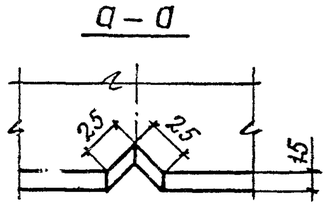

1.041.1 – 3.11 – Д1	Лист 2

24984 7

ИНВ. № ПОДЛ. | ПОДПИСЬ И ДАТА | ВЗАМ. ИНВ. №

Марка	Поз.	Наименование	Кол.	Обозначение документа
ПК 56.15-6АтV-Б	1	Бетон класса В20		
		D 2500, $м^3$	1,04	
	2	Стержень напрягаемый		
		ф 10АтV		
		ℓ=5650; 3,49кг	5	Без чертежа
	3	Петля П2	4	1.041.1-3.4-Д23
	4	Сетка С4	1	1.041.1-3.4-Д10
	5	Сетка С19	2	1.041.1-3.4-Д17
	6	Сетка С30	1	1.041.1-3.4-Д21
ПК 56.15-6АтV		Поз. 1...6 см. плиту ПК56.15-6АтV-Б		
	7	Каркас КР3	8	1.041.1-3.4-Д1
ПК56.15-8АтV		Поз. 1,3...6 см. плиту ПК56.15-6АтV-Б		
	2	Стержень напрягаемый		
		ф10АтV		
		ℓ=5650; 3,49кг	6	Без чертежа
	7	Каркас КР3	8	1.041.1-3.4-Д1
ПК56.15-10АтV		Поз. 1,3...6 см. плиту ПК56.15-6АтV-Б		
	2	Стержень напрягаемый		
		ф 12АтV		
		ℓ=5650; 5,02кг	5	Без чертежа

Марка	Поз.	Наименование	Кол.	Обозначение документа
ПК56.15-10АтV	7	Каркас КР3	8	1.041.1-3.4-Д1
ПК56.15-7АтVЛ-Б		Поз. 2...6 см. плиту ПК56.15-6АтV-Б		
	1	Бетон класса В20		
		D 2000, $м^3$	1,04	
	7	Каркас КР1	8	1.041.1-3.4-Д1
ПК56.15-7АтVЛ		Поз. 2...6 см. плиту ПК56.15-6АтV-Б		
	1	Бетон класса В20		
		D 2000, $м^3$	1,04	
	7	Каркас КР3	8	1.041.1-3.4-Д1
ПК56.15-9АтVЛ		Поз. 3...6 см. плиту ПК56.15-6АтV-Б		
	1	Бетон класса В20		
		D 2000, $м^3$	1,04	
	2	Стержень напрягаемый		
		ф10АтV		
		ℓ=5650; 3,49кг	6	Без чертежа
	7	Каркас КР3	8	1.041.1-3.4-Д1
ПК56.15-11АтVЛ		Поз. 3.. 6 см. плиту ПК56.15-6АтV-Б		
	1	Бетон класса В20		
		D2000, $м^3$	1,04	

Марка	Поз.	Наименование	Кол	Обозначение документа
ПК56.15-11АтV Л	2	Стержень напрягаемый		
		ф12АтV		
		ℓ=5650; 5,02 кг	5	Без чертежа
	7	Каркас КР3	8	1.041.1-3.4-Д1
ПК56.15-4АтIVс-Б		Поз. 3...6 см. плиту ПК56.15-6АтV-Б		
	1	Бетон класса В15		
		D 2500, $м^3$	1,04	
	2	Стержень напрягаемый		
		ф10АтIVс		
		ℓ=5650; 3,49 кг	5	Без чертежа
ПК56.15-4АтIVс,		Поз. 3...6 см. плиту ПК56.15-6АтV-Б		
	1	Бетон класса В15		
		D 2500, $м^3$	1,04	
	2	Стержень напрягаемый		
		ф10АтIVс		
		ℓ=5650; 3,49 кг	5	Без чертежа
	7	Каркас КР3	8	1.041.1-3.4-Д1
ПК56.15-6АтIVс-Б		Поз. 3...6 см. плиту ПК56.15-6АтV-Б		
	1	Бетон класса В15		
		D 2500, $м^3$	1,04	

Марка	Поз.	Наименование	Кол.	Обозначение документа
ПК56.15-6АтIVс-Б	2	Стержень напрягаемый		
		ф10АтIVс		
		ℓ=5650; 3,49 кг	6	Без чертежа
ПК56.15-6АтIVс		Поз. 3...6 см. плиту ПК56.15-6АтV-Б		
	1	Бетон класса В15		
		D 2500, $м^3$	1,04	
	2	Стержень напрягаемый		
		ф10АтIVс		
		ℓ=5650; 3,49 кг	6	Без чертежа
	7	Каркас КР3	8	1.041.1-3.4-Д1
ПК56.15-8АтIVс		Поз. 3...6 см. плиту ПК56.15-6АтV-Б		
	1	Бетон класса В22,5		
		D 2500, $м^3$	1,04	
	2	Стержень напрягаемый		
		ф12АтIVс		
		ℓ=5650; 5,02 кг	5	Без чертежа
	7	Каркас КР3	8	1.041.1-3.4-Д1
ПК56.15-10АтIVс		Поз. 3...6 см. плиту ПК56.15-6АтV-Б		
	1	Бетон класса В22,5		
		D 2500, $м^3$	1,04	

Взам. инв. № | Подпись и дата | Инв. № подл.

24984 9

Марка	Поз.	Наименование	Кол.	Обозначение документа
ПК56.15-10АтIVс	2	Стержень напрягаемый		
		ф12АтIVс		
		ℓ=5650; 5,02кг	6	Без чертежа
	7	Каркас КР3	8	1.041.1-3.4-Д1
ПК56.15-5АтIVсл-Б		Поз. 3...6 см. плиту ПК56.15-6АтV-Б		
	1	Бетон класса В15		
		D1900, $м^3$	1,04	
	2	Стержень напрягаемый		
		ф10АтIVс		
		ℓ=5650; 3,49кг	5	Без чертежа
ПК56.15-5АтIVсл		Поз. 3...6 см. плиту ПК56.15-6АтV-Б		
	1	Бетон класса В15		
		D1900, $м^3$	1,04	
	2	Стержень напрягаемый		
		ф10АтIVс		
		ℓ=5650; 3,49кг	5	Без чертежа
	7	Каркас КР3	8	1.041.1-3.4-Д1
ПК56.15-6АтIVсл-Б		Поз. 3...6 см. плиту ПК56.15-6АтV-Б		
	1	Бетон класса В15		
		D1900, $м^3$	1,04	

Марка	Поз.	Наименование	Кол.	Обозначение документа
ПК56.15-5АтIVсл-Б	2	Стержень напрягаемый		
		ф10АтIVс		
		ℓ=5550; 3,49кг	6	Без чертежа
	7	Каркас КР1	8	1.041.1-3.4-Д1
ПК56.15-6АтIVсл		Поз. 3...6 см. плиту ПК56.15-6АтV-Б		
	1	Бетон класса В15		
		D1900 $м^3$	1,04	
	2	Стержень напрягаемый		
		ф10АтIVс		
		ℓ=5650; 3,49кг	6	Без чертежа
	7	Каркас КР3	8	1.041.1-3.4-Д1
ПК56.15-8АтIVсл		Поз. 3...6 см. плиту ПК56.15-6АтV-Б		
	1	Бетон класса В22,5		
		D2000, $м^3$	1,04	
	2	Стержень напрягаемый		
		ф12АтIVс		
		ℓ=5650; 5,02кг	5	Без чертежа
	7	Каркас КР3	8	1.041.1-3.4-Д1
ПК55.15-10АтIVсл		Поз. 3...6 см. плиту ПК56.15-6АтV-Б		
	1	Бетон класса В22,5		

Марка	Поз.	Наименование	Кол.	Обозначение документа
ПК56.15-10АтIVсл		Д 2000, $м^3$	1,04	
	2	Стержень напрягаемый		
		ф 12 АтIVс		
		ℓ=5650; 5,02 кг	6	Без чертежа
	7	Каркас КР3	8	1.041.1-3.4-Д1
ПК56.15-4АIIIв-Б		Поз. 3...6 см. плиту ПК56.15-6АтV-Б		
	1	Бетон класса В15		
		Д 2500, $м^3$	1,04	
	2	Стержень напрягаемый		
		ф 12 АIIIв		
		ℓ=5650; 5,02 кг	5	Без чертежа
ПК56.15-4АIIIв		Поз. 3...6 см. плиту ПК56.15-6АтV-Б		
	1	Бетон класса В15		
		Д 2500, $м^3$	1,04	
	2	Стержень напрягаемый		
		ф 12 АIIIв		
		ℓ=5650; 5,02 кг	5	Без чертежа
	7	Каркас КР3	8	1.041.1-3.4-Д1
ПК56.15-6АIIIв-Б		Поз. 3...6 см. плиту ПК56.15-6АтV-Б		
	1	Бетон класса В15		

Марка	Поз.	Наименование	Кол.	Обозначение документа
ПК56.15-6АIIIв-Б		Д 2500, $м^3$	1,04	
	2	Стержень напрягаемый		
		ф 12 АIIIв		
		ℓ=5650, 5,02 кг	6	Без чертежа
ПК56.15-6АIIIв		Поз. 3...6 см. плиту ПК56.15-6АтV-Б		
	1	Бетон класса В15		
		Д 2500, $м^3$	1,04	
	2	Стержень напрягаемый		
		ф 12 АIIIв		
		ℓ=5650; 5,02 кг	6	Без чертежа
	7	Каркас КР3	8	1.041.1-3.4-Д1
ПК56.15-8АIIIв		Поз. 1,3...6 см. плиту ПК56.15-6АтV-Б		
	2	Стержень напрягаемый		
		ф 12 АIIIв		
		ℓ=5650; 5,02 кг	7	Без чертежа
	7	Каркас КР3	8	1.041.1-3.4-Д1
ПК56.15-10АIIIв		Поз. 1,3...6 см. плиту ПК56.15-6АтV-Б		
	2	Стержень напрягаемый		
		ф 12 АIIIв		
		ℓ=5650; 5,02 кг	8	Без чертежа
	7	Каркас КР3	8	1.041.1-3.4-Д1

ИНВ. № ПОДЛ. | ПОДПИСЬ И ДАТА | ВЗАМ. ИНВ. №

24984 11

Марка	Поз.	Наименование	Кол.	Обозначение документа
ПК56.15-5АIIIвл-Б		Поз. 3...6 см. плиту ПК56.15-6АтV-Б		
	1	Бетон класса В15		
		Д 2000, $м^3$	1,04	
	2	Стержень напрягаемый		
		ф12АIIIв		
		ℓ=5650; 5,02кг	5	Без чертежа
ПК56.15-5АIIIвл		Поз. 3...6 см. плиту ПК56.15-6АтV-Б		
	1	Бетон класса В15		
		Д 1900, $м^3$	1,04	
	2	Стержень напрягаемый		
		ф12АIIIв		
		ℓ=5650; 5,02кг	5	Без чертежа
	7	Каркас КР3	8	1.041.1-3.4-Д1
ПК56.15-6АIIIвл-Б		Поз. 3...6 см. плиту ПК56.15-6АтV-Б		
	1	Бетон класса В15		
		Д 1900, $м^3$	1,04	
	2	Стержень напрягаемый		
		ф12АIIIв		
		ℓ=5650; 5,02кг	6	Без чертежа
	7	Каркас КР1	8	1.041.1-3.4-Д1

Марка	Поз.	Наименование	Кол.	Обозначение документа
ПК56.15-6АIIIвл		Поз. 3...6 см. плиту ПК56.15-6АтV-Б		
	1	Бетон класса В15		
		Д 1900 $м^3$	1,04	
	2	Стержень напрягаемый		
		ф12АIIIв		
		ℓ=5650; 5,02кг	6	Без чертежа
	7	Каркас КР3	8	1.041.1-3.4-Д1
ПК56.15-8АIIIвл		Поз. 1, 3...6 см. плиту ПК56.15-6АтV-Б		
	2	Стержень напрягаемый		
		ф12АIIIв		
		ℓ=5650; 5,02кг	7	Без чертежа
	7	Каркас КР3	8	1.041.1-3.4-Д1
ПК56.15-10АIIIвл		Поз. 1, 3...6 см. плиту ПК56.15-6АтV-Б		
	2	Стержень напрягаемый		
		ф12АIIIв		
		ℓ=5650; 5,02кг	8	Без чертежа
	7	Каркас КР3	8	1.041.1-3.4-Д1

Марка	Поз.	Наименование	Кол.	Обозначение документа
ПК56.15-6АтV-1	1	Бетон класса В20		
		D 2500, $м^3$	1,04	
	2	Стержень напрягаемый		
		ф 10 АтV		
		ℓ=5650; 3,49 кг	5	Без чертежа
	3	Петля П2	4	1.041.1-3.4-Д23
	4	Сетка С4	1	1.041.1-3.4-Д10
	5	Сетка С19	2	1.041.1-3.4-Д17
	6	Сетка С30	1	1.041.1-3.4-Д21
	7	Каркас КР3	8	1.041.1-3.4-Д1
	8	Каркас КР9	1	1.041.1-3.4-Д6
ПК56.15-10АтV-1		Поз. 1, 3...8 см. плиту ПК56.15-6АтV-1		
	2	Стержень напрягаемый		
		ф 12 АтV		
		ℓ=5650; 5,02 кг	5	Без чертежа
ПК56.15-7АтVА-1		Поз. 2...8 см. плиту ПК56.15-6АтV-1		
	1	Бетон класса В20		
		D 2000, $м^3$	1,04	
ПК56.15-[illegible]4 VА-1		Поз. 3...8 см. плиту ПК56.15-6АтV-1		
	1	Бетон класса В20		

Марка	Поз.	Наименование	Кол.	Обозначение документа
ПК56.15-11АтVА-1		D 2000, $м^3$	1,04	
	2.	Стержень напрягаемый		
		ф 12 АтV		
		ℓ=5650; 5,02 кг	5	Без чертежа
ПК56.15-6АтIVС-1		Поз. 3...8 см плиту ПК56.15-6АтV-1		
	1	Бетон класса В15		
		D 2500, $м^3$	1,04	
	2	Стержень напрягаемый		
		ф 10 АтIVС		
		ℓ=5650; 3,49 кг	6	Без чертежа
ПК56.15-10АтIVС-1		Поз. 3...8 см. плиту ПК56.15-6АтV-1		
	1	Бетон класса В22,5		
		D 2500, $м^3$	1,04	
	2	Стержень напрягаемый		
		ф 12 АтIVС		
		ℓ=5650; 5,02 кг	6	Без чертежа
ПК56.15-6АтIVСА-1		Поз. 3...8 см. плиту ПК56.15-6АтV-1		
	1	Бетон класса В15		
		D 1900, $м^3$	1,04	
	2	Стержень напрягаемый		

Инв. № подл. | Подпись и дата | Взам. инв. №

Марка	Поз.	Наименование	Кол.	Обозначение документа
ПК56.15-6АтIVсЛ-1		ф10АтIVс		
		ℓ=5650; 3,49 кг	6	Без чертежа
ПК56.15-10АтIVсЛ-1		Поз. 3...8 см. плиту ПК56.15-6АтV-1		
	1	Бетон класса В22,5		
		D 2000, $м^3$	1,04	
	2	Стержень напрягаемый		
		ф12АтIVс		
		ℓ=5650; 5,02 кг	6	Без чертежа
ПК56.15-6АIIIвЛ-1		Поз. 3...8 см. плиту ПК56.15-6АтV-1		
	1	Бетон класса В15		
		D 2500, $м^3$	1,04	
	2	Стержень напрягаемый		
		ф12АIIIв		
		ℓ=5650, 5,04 кг	6	Без чертежа
ПК56.15-10АIIIвЛ-1		Поз. 1,3...8 см. плиту ПК56.15-6АтV-1		
	2	Стержень напрягаемый		
		ф12АIIIв		
		ℓ=5650; 5,04 кг	8	Без чертежа

Марка	Поз.	Наименование	Кол.	Обозначение документа
ПК56.15-6АIIIвЛ-1		Поз. 3...8 см. плиту ПК56.15-6АтV-1		
	1	Бетон класса В15		
		D 1900, $м^3$	1,04	
	2	Стержень напрягаемый		
		ф12АIIIв		
		ℓ=5650; 5,04 кг	6	Без чертежа
ПК56.15-10АIIIвЛ-1		Поз. 1,3...8 см. плиту ПК56.15-6АтV-1		
	2	Стержень напрягаемый		
		ф12АIIIв		
		ℓ=5650; 5,04 кг	8	Без чертежа

Марка	Поз.	Наименование	Кол.	Обозначение документа
ПК56.15-6АтV-2Б	1	Бетон класса В20		
		Ѳ 2500, $м^3$	1,04	
	2	Стержень напрягаемый		
		ф10АтV		
		ℓ=5650; 3,49кг	5	Без чертежа
	3	Петля П2	4	1.041.1-3.4-Д23
	4	Сетка С4	1	1.041.1-3.4-Д10
	5	Сетка С19	2	1.041.1-3.4-Д17
	6	Сетка С30	1	1.041.1-3.4-Д21
	7	Каркас КР1	8	1.041.1-3.4-Д1
	8	Каркас КР6	2	1.041.1-3.4-Д3
ПК56.15-6АтV-2		Поз. 1...6, 8 см. плиту ПК56.15-6АтV-2Б		
	7	Каркас КР3	8	1.041.1-3.4-Д1
ПК56.15-8АтV-2		Поз. 1, 3...6, 8 см. плиту ПК56.15-6АтV-2Б		
	2	Стержень напрягаемый		
		ф10АтV		
		ℓ=5650; 3,49кг	6	Без чертежа
	7	Каркас КР3	8	1.041.1-3.4-Д1
ПК56.15-10АтV-2		Поз. 1, 3...6, 8 см. плиту ПК56.15-6АтV-2Б		
	2	Стержень напрягаемый		

Марка	Поз.	Наименование	Кол.	Обозначение документа
ПК56.15-10АтV-2		ф12АтV		
		ℓ=5650; 5,02кг	5	Без чертежа
	7	Каркас КР3	8	1.041.1-3.4-Д1
ПК56.15-7АтVЛ-2Б		Поз. 2...8 см. плиту ПК56.15-6АтV-2Б		
	1	Бетон класса В20		
		Ѳ 2000, $м^3$	1,04	
ПК56.15-7АтVЛ-2		Поз. 2...6, 8 см. плиту ПК56.15-6АтV-2Б		
	1	Бетон класса В20		
		Ѳ 2000, $м^3$	1,04	
	7	Каркас КР3	8	1.041.1-3.4-Д1
ПК56.15-9АтVЛ-2		Поз. 3...6, 8 см. плиту ПК56.15-6АтV-2Б		
	1	Бетон класса В20		
		Ѳ 2000, $м^3$	1,04	
	2	Стержень напрягаемый		
		ф10АтV		
		ℓ=5650; 3,49кг	6	Без чертежа
	7	Каркас КР3	8	1.041.1-3.4-Д1
ПК56.15-11АтVЛ-2		Поз. 3...6, 8 см. плиту ПК56.15-6АтV-2Б		
	1	Бетон класса В20		

ИНВ. № ПОДЛ. | ПОДПИСЬ И ДАТА | ВЗАМ. ИНВ. №

Марка	Поз.	Наименование	Кол.	Обозначение документа
ПК56.15-11АтVЛ-2		Д 2000, $м^3$	1,04	
	2	Стержень напрягаемый		
		ф 12 АтV		
		ℓ=5650; 5,02 кг	5	Без чертежа
	7	Каркас КР3	8	1.041.1-3.4-Д1
ПК56.15-4АтIVс-2Б		Поз. 3...8 см. плиту ПК56.15-6АтV-2Б		
	1	Бетон класса В15		
		Д 2500, $м^3$	1,04	
	2	Стержень напрягаемый		
		ф 10 АтIVс		
		ℓ=5650; 3,49 кг	5	Без чертежа
ПК56.15-4АтIVс-2		Поз. 3...6, 8 см. плиту ПК56.15-6АтV-2Б		
	1	Бетон класса В15		
		Д 2500, $м^3$	1,04	
	2	Стержень напрягаемый		
		ф 10 АтIVс		
		ℓ=5650; 3,49 кг	5	Без чертежа
	7	Каркас КР3	8	1.041.1-3.4-Д1
ПК56.15-6АтIVс-2Б		Поз. 3...8 см. плиту ПК56.15-6АтV-2Б		
	1	Бетон класса В15		

Марка	Поз.	Наименование	Кол.	Обозначение документа
ПК56.15-6АтIVс-2Б		Д 2500, $м^3$	1,04	
	2	Стержень напрягаемый		
		ф 10 АтIVс		
		ℓ=5650; 3,49 кг	6	Без чертежа
ПК56.15-6АтIVс-2		Поз. 3...6, 8 см. плиту ПК56.15-6АтV-2Б		
	1	Бетон класса В15		
		Д 2500, $м^3$	1,04	
	2	Стержень напрягаемый		
		ф 10 АтIVс		
		ℓ=5650; 3,49 кг	6	Без чертежа
	7	Каркас КР3	8	1.041.1-3.4-Д1
ПК56.15-8АтIVс-2		Поз. 3...6, 8 см. плиту ПК56.15-6АтV-2Б		
	1	Бетон класса В22,5		
		Д 2500, $м^3$	1,04	
	2	Стержень напрягаемый		
		ф 12 АтIVс		
		ℓ=5650; 5,02 кг	5	Без чертежа
	7	Каркас КР3	8	1.041.1-3.4-Д1
ПК56.15-10АтIVс-2		Поз. 3...6; 8 см. плиту ПК56.15-6АтV-2Б		
	1	Бетон класса В22,5		

Марка	Поз.	Наименование	Кол.	Обозначение документа
ПК56.15-10АтIVс-2		Д 2500, $м^3$	1,04	
	2	Стержень напрягаемый		
		ф12АтIVс		
		ℓ=5650; 5,02кг	6	Без чертежа
	7	Каркас КР3	8	1.041.1-3.4-Д1
ПК56.15-5АтIVсл-2Б		Поз. 3...8 см. плиту ПК56.15-6АтV-2Б		
	1	Бетон класса В15		
		Д 1900, $м^3$	1,04	
	2	Стержень напрягаемый		
		ф10АтIVс		
		ℓ=5650; 3,49кг	5	Без чертежа
ПК56.15-5АтIVсл-2		Поз. 3...6, 8 см. плиту ПК56.15-6АтV-2Б		
	1	Бетон класса В15		
		Д 1900, $м^3$	1,04	
	2	Стержень напрягаемый		
		ф10АтIVс		
		ℓ=5650; 3,49кг	5	Без чертежа
	7	Каркас КР3	8	1.041.1-3.4-Д1
ПК56.15-6АтIVсл-2Б		Поз. 3...8 см. плиту ПК56.15-6АтV-2Б		
	1	Бетон класса В15		

Марка	Поз.	Наименование	Кол.	Обозначение документа
ПК56.15-6АтIVсл-2Б		Д 1900, $м^3$	1,04	
	2	Стержень напрягаемый		
		ф10АтIVс		
		ℓ=5650; 3,49кг	6	Без чертежа
ПК56.15-6АтIVсл-2		Поз. 3...6, 8 см. плиту ПК56.15-6АтV-2Б		
	1	Бетон класса В15		
		Д 1900, $м^3$	1,04	
	2	Стержень напрягаемый		
		ф10АтIVс		
		ℓ=5650; 3,49кг	6	Без чертежа
	7	Каркас КР3	8	1.041.1-3.4-Д1
ПК56.15-8АтIVсл-2		Поз. 3...6, 8 см. плиту ПК56.15-6АтV-2Б		
	1	Бетон класса В22,5		
		Д 2000, $м^3$	1,04	
	2	Стержень напрягаемый		
		ф12АтIVс		
		ℓ=5650; 5,02кг	5	Без чертежа
	7	Каркас КР3	8	1.041.1-3.4-Д1
ПК56.15-10АтIVсл-2		Поз. 3...6, 8 см. плиту ПК56.15-6АтV-2Б		
	1	Бетон класса В22,5		

Инв. № подл. | Подпись и дата | Взам. инв. №

Марка	Поз.	Наименование	Кол.	Обозначение документа
ПК56.15-0АтIVсл-2		D 2000, $м^3$	1,04	
	2	Стержень напрягаемый		
		ф12АтIVс		
		ℓ=5650; 5,02 кг	6	Без чертежа
	7	Каркас КР3	8	1.041.1-3.4-Д1
ПК56.15-4АIIIв-2Б		Поз. 3...8 см. плиту ПК56.15-6АтV-2Б		
	1	Бетон класса В15		
		D 2500, $м^3$	1,04	
	2	Стержень напрягаемый		
		ф12АIIIв		
		ℓ=5650; 5,02 кг	5	Без чертежа
ПК56.15-4АIIIв-2		Поз. 3...6, 8 см. плиту ПК56.15-6АтV-2Б		
	1	Бетон класса В15		
		D 2500, $м^3$	1,04	
	2	Стержень напрягаемый		
		ф12АIIIв		
		ℓ=5650; 5,02 кг	5	Без чертежа
	7	Каркас КР3	8	1.041.1-3.4-Д1
ПК56.15-6АIIIв-2Б		Поз. 3...8 см. плиту ПК56.15-6АтV-2Б		
	1	Бетон класса В15		

Марка	Поз.	Наименование	Кол.	Обозначение документа
ПК56.15-6АIIIв-2Б		D 2500, $м^3$	1,04	
	2	Стержень напрягаемый		
		ф12АIIIв		
		ℓ=5650; 5,02 кг	6	Без чертежа
ПК56.15-6АIIIв-2		Поз. 3...6, 8 см. плиту ПК56.15-6АтV-2Б		
	1	Бетон класса В15		
		D 2500, $м^3$	1,04	
	2	Стержень напрягаемый		
		ф12АIIIв		
		ℓ=5650; 5,02 кг	6	Без чертежа
	7	Каркас КР3	8	1.041.1-3.4-Д1
ПК56.15-8АIIIв-2		Поз. 1, 3...6, 8 см. плиту ПК56.15-6АтV-2Б		
	2	Стержень напрягаемый		
		ф12АIIIв		
		ℓ=5650; 5,02 кг	7	Без чертежа
	7	Каркас КР3	8	1.041.1-3.4-Д1
ПК56.15-10АIIIв-2		Поз. 1, 3...6, 8 см. плиту ПК56.15-6АтV-2Б		
	2	Стержень напрягаемый		
		ф12АIIIв		
		ℓ=5650; 5,02 кг	8	Без чертежа

Марка	Поз.	Наименование	Кол.	Обозначение документа
ПК56.15-10АIIIв-2	7	Каркас КР3	8	1.041.1-3.4-Д1
ПК56.15-5АIIIвл-2Б		Поз. 3...8 см. плиту ПК56.15-6АтV-2Б		
	1	Бетон класса В15		
		D 1900, $м^3$	1,04	
	2	Стержень напрягаемый		
		ф12АIIIв		
		ℓ=5650; 5,02 кг	5	Без чертежа
ПК56.15-5АIIIвл-2		Поз. 3...6, 8 см. плиту ПК56.15-6АтV-2Б		
	1	Бетон класса В15		
		D 1900, $м^3$	1,04	
	2	Стержень напрягаемый		
		ф12АIIIв		
		ℓ=5650; 5,02 кг	5	Без чертежа
	7	Каркас КР3	8	1.041.1-3.4-Д1
ПК56.15-6АIIIвл-2Б		Поз. 3...8 см. плиту ПК56.15-6АтV-2Б		
	1	Бетон класса В15		
		D 1900, $м^3$	1,04	
	2	Стержень напрягаемый		
		ф12АIIIв		
		ℓ=5650; 5,02 кг	6	Без чертежа

Марка	Поз.	Наименование	Кол.	Обозначение документа
ПК56.15-6АIIIвл-2		Поз. 3...6, 8 см. плиту ПК56.15-6АтV-2Б		
	1	Бетон класса В15		
		D 1900, $м^3$	1,04	
	2	Стержень напрягаемый		
		ф12АIIIв		
		ℓ=5650; 5,02 кг	6	Без чертежа
	7	Каркас КР3	8	1.041.1-3.4-Д1
ПК56.15-8АIIIвл-2		Поз. 1, 3...6, 8 см. плиту ПК56.15-6АтV-2Б		
	2	Стержень напрягаемый		
		ф12АIIIв		
		ℓ=5650; 5,02 кг	7	Без чертежа
	7	Каркас КР3	8	1.041.1-3.4-Д1
ПК56.15-10АIIIвл-2		Поз. 1, 3...6, 8 см. плиту ПК56.15-6АтV-2Б		
	2	Стержень напрягаемый		
		ф12АIIIв		
		ℓ=5650; 5,02 кг	8	Без чертежа
	7	Каркас КР3	8	1.041.1-3.4-Д1

Взам. инв. № | Подпись и дата | Инв. № подл.

АРМИРОВАНИЕ

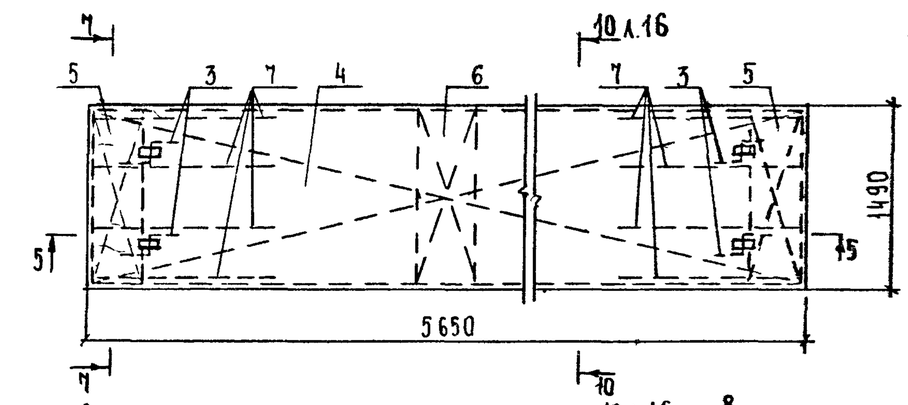

РЯДОВАЯ

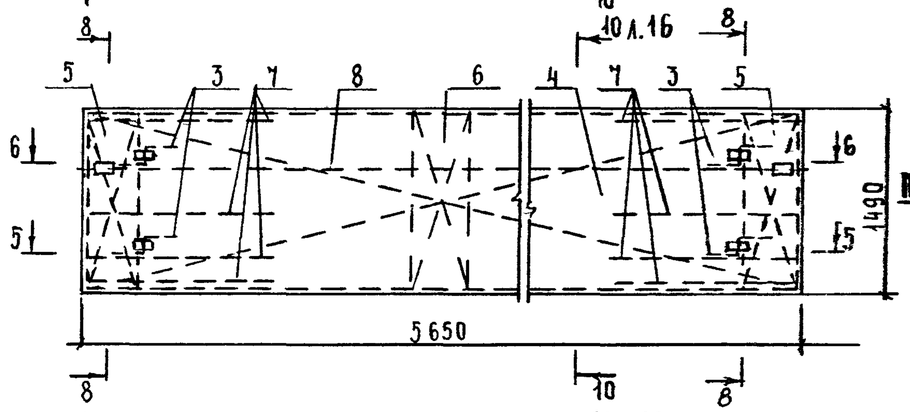

ПРИСТЕННАЯ

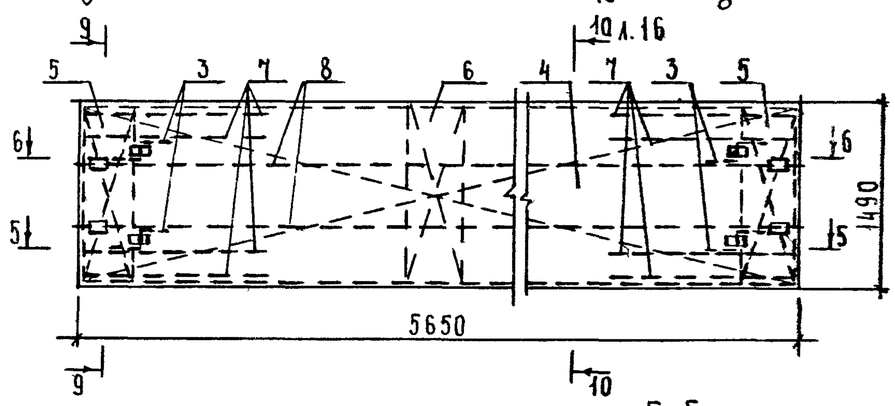

СВЯЗЕВАЯ

7-7

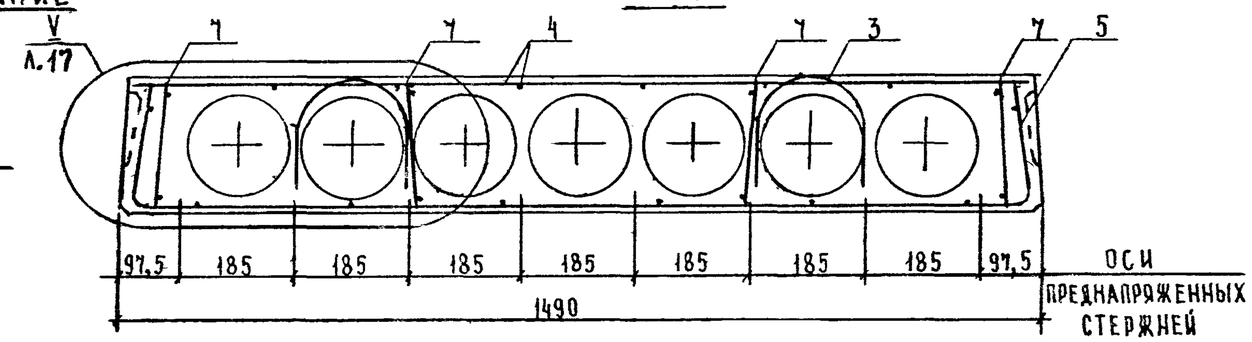

8-8

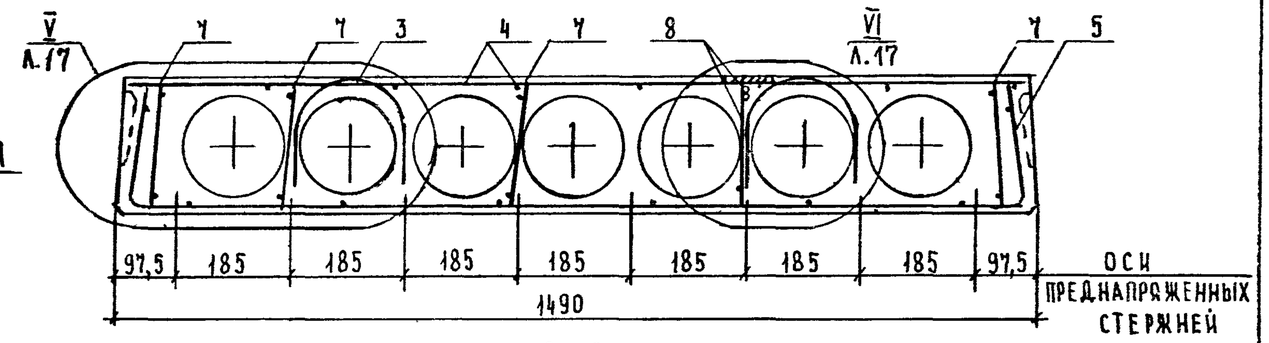

9-9

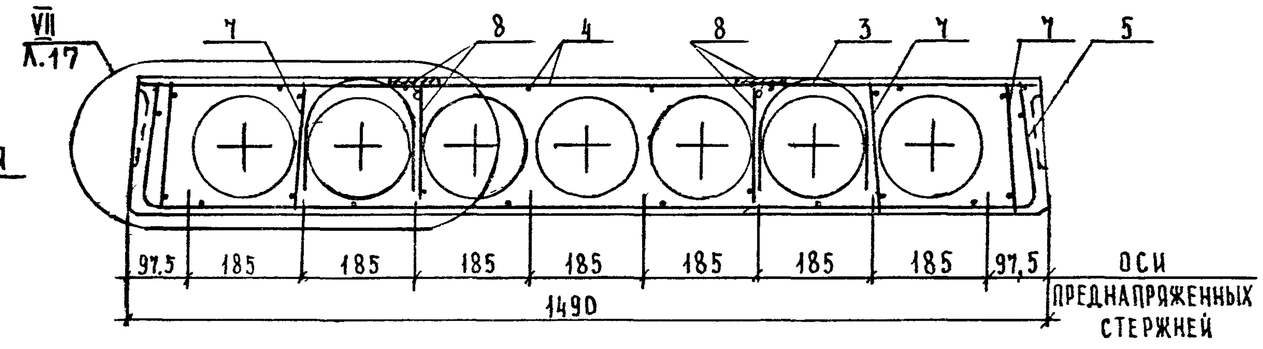

5-5

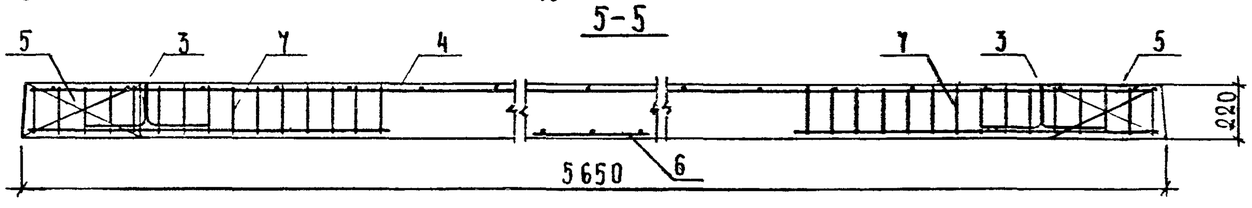

6-6

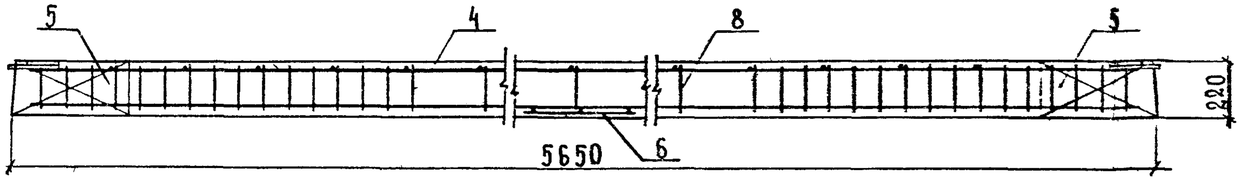

24984 20

10-10

Рис. 1

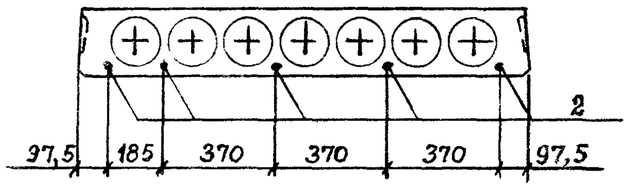

Рис. 2

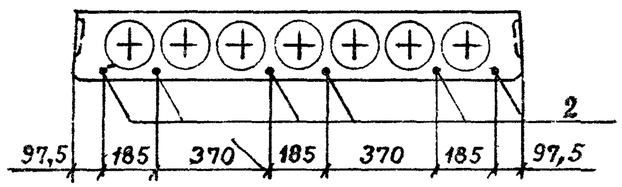

Рис. 3

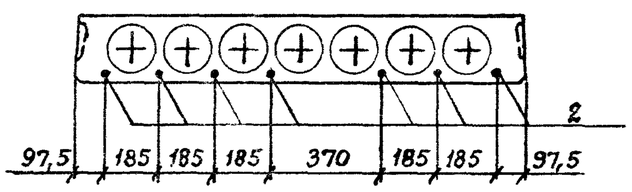

Рис. 4

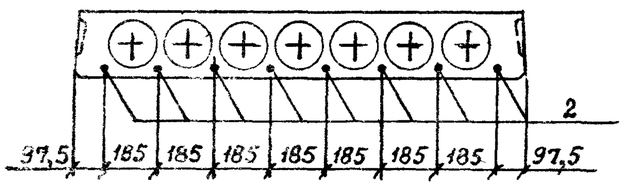

Марка		Рис.
Из тяжелого бетона	Из легкого бетона	
ПК56.15 – 6АтV – Б	ПК56.15 – 7АтVл – Б	1
ПК56.15 – 6АтV	ПК56.15 – 7АтVл	
ПК56.15 – 8АтV	ПК56.15 – 9АтVл	2
ПК56.15 – 10АтV	ПК56.15 – 11АтVл	1
ПК56.15 – 4АтIVс – Б	ПК56.15 – 5АтIVсл – Б	
ПК56.15 – 4АтIVс	ПК56.15 – 5АтIVсл	
ПК56.15 – 6АтIVс – Б	ПК56.15 – 6АтIVсл – Б	2
ПК56.15 – 6АтIVс	ПК56.15 – 6АтIVсл	
ПК56.15 – 8АтIVс	ПК56.15 – 8АтIVсл	1
ПК56.15 – 10АтIVс	ПК56.15 – 10АтIVсл	2
ПК56.15 – 4АIIIв – Б	ПК56.15 – 5АIIIвл – Б	1
ПК56.15 – 4АIIIв	ПК56.15 – 5АIIIвл	
ПК56.15 – 6АIIIв – Б	ПК56.15 – 6АIIIвл – Б	2
ПК56.15 – 6АIIIв	ПК56.15 – 6АIIIвл	
ПК56.15 – 8АIIIв	ПК56.15 – 8АIIIвл	3
ПК56.15 – 10АIIIв	ПК56.15 – 10АIIIвл	4
ПК56.15 – 6АтV – 1	ПК56.15 – 7АтVл – 1	1
ПК56.15 – 10АтV – 1	ПК56.15 – 11АтVл – 1	
ПК56.15 – 6АтIVс – 1	ПК56.15 – 6АтIVсл – 1	2

Марка		Рис.
Из тяжелого бетона	Из легкого бетона	
ПК56.15 – 10АтIVс – 1	ПК56.15 – 10АтIVсл – 1	2
ПК56.15 – 6АIIIв – 1	ПК56.15 – 6АIIIвл – 1	
ПК56.15 – 10АIIIв – 1	ПК56.15 – 10АIIIвл – 1	4
ПК56.15 – 6АтV – 2Б	ПК56.15 – 7АтVл – 2Б	1
ПК56.15 – 6АтV – 2	ПК56.15 – 7АтVл – 2	
ПК56.15 – 8АтV – 2	ПК56.15 – 9АтVл – 2	2
ПК56.15 – 10АтV – 2	ПК56.15 – 11АтVл – 2	1
ПК56.15 – 4АтIVс – 2Б	ПК56.15 – 5АтIVсл – 2Б	
ПК56.15 – 4АтIVс – 2	ПК56.15 – 5АтIVсл – 2	
ПК56.15 – 6АтIVс – 2Б	ПК56.15 – 6АтIVсл – 2Б	2
ПК56.15 – 6АтIVс – 2	ПК56.15 – 6АтIVсл – 2	
ПК56.15 – 8АтIVс – 2	ПК56.15 – 8АтIVсл – 2	1
ПК56.15 – 10АтIVс – 2	ПК56.15 – 10АтIVсл – 2	2
ПК56.15 – 4АIIIв – 2Б	ПК56.15 – 5АIIIвл – 2Б	1
ПК56.15 – 4АIIIв – 2	ПК56.15 – 5АIIIвл – 2	
ПК56.15 – 6АIIIв – 2Б	ПК56.15 – 6АIIIвл – 2Б	2
ПК56.15 – 6АIIIв – 2	ПК56.15 – 6АIIIвл – 2	
ПК56.15 – 8АIIIв – 2	ПК56.15 – 8АIIIвл – 2	3
ПК56.15 – 10АIIIв – 2	ПК56.15 – 10АIIIвл – 2	4

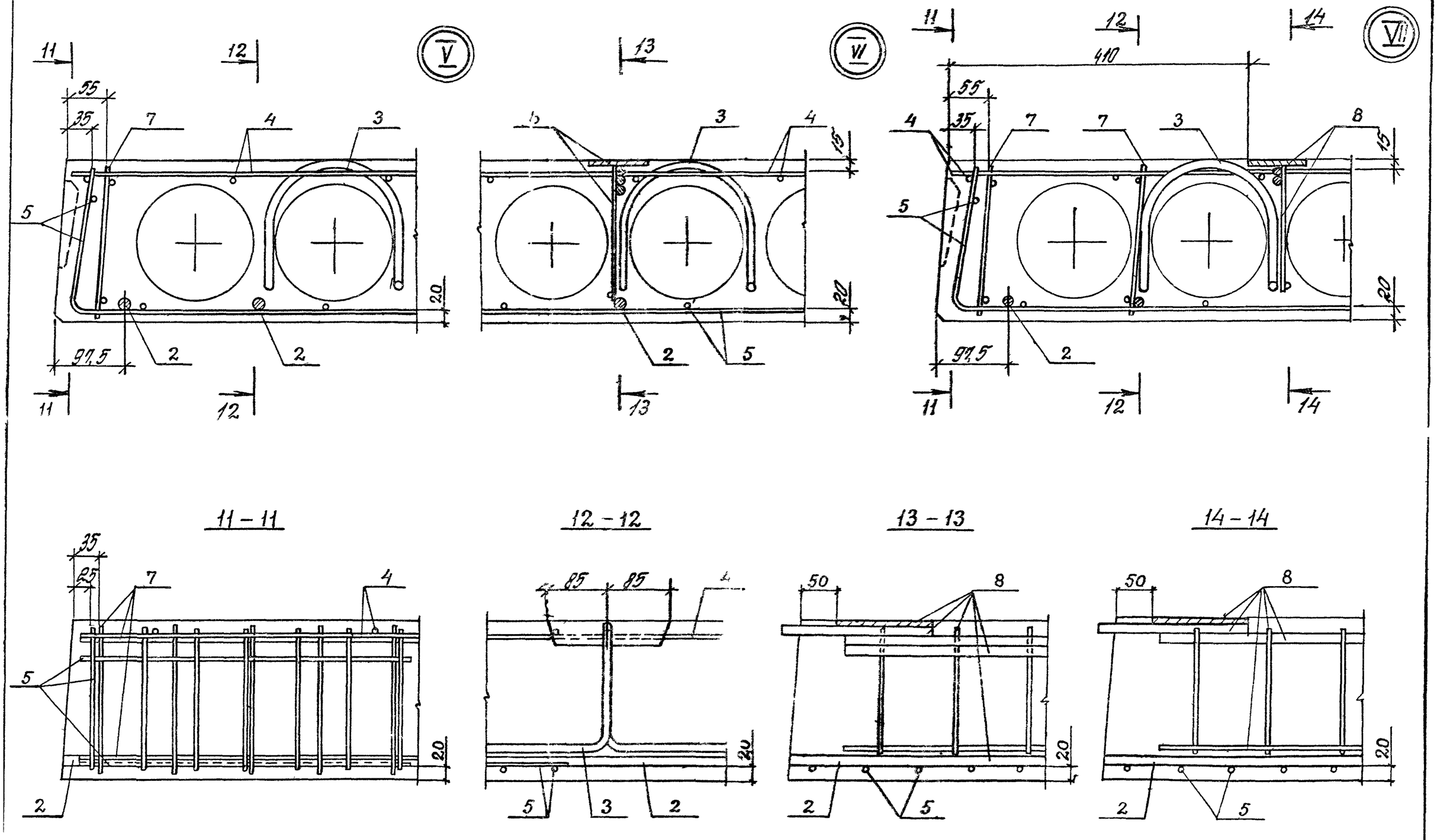
V
VI
VII
11
12
13
14
410
55
35
91,5
20
15
7
4
3
5
2
8
11 – 11
12 – 12
13 – 13
14 – 14
25
85
50

Марка плиты	Напрягаемая арматура						Изделия арматурные													Общий расход
							Арматура класса									Прокат марки			Всего	
							А-III			А-I			Вр-I			ВСт3кп2-1 ТУ 14-1-3023-80				
	Класс стали	ГОСТ	ф, мм			Всего	ГОСТ 5781-82			ГОСТ 5781-82			ГОСТ 6727-80			ГОСТ 103-76*				
			10	12			ф14		Итого	ф12		Итого	ф4		Итого	δ=8		Итого		
ПК56.15 – 6 АтV-Б	Ат-V	10884-81	17,5			17,5				4,3		4,3	10,3		10,3				14,6	32,1
ПК56.15 – 6 АтV			17,5			17,5				4,3		4,3	14,8		14,8				19,1	36,6
ПК56.15 – 8 АтV			21,0			21,0				4,3		4,3	14,8		14,8				19,1	40,1
ПК56.15 – 10 АтV				25,1		25,1				4,3		4,3	14,8		14,8				19,1	44,2
ПК56.15 – 7 АтVЛ-Б			17,5			17,5				4,3		4,3	13,6		13,6				17,9	35,4
ПК56.15 – 7 АтVЛ			17,5			17,5				4,3		4,3	14,8		14,8				19,1	36,6
ПК56.15 – 9 АтVЛ			21,0			21,0				4,3		4,3	14,8		14,8				19,1	40,1
ПК56.15 – 11 АтVЛ				25,1		25,1				4,3		4,3	14,8		14,8				19,1	44,2
ПК56.15 – 4 АтIVС-Б	Ат-IVС	10884-81	17,5			17,5				4,3		4,3	10,3		10,3				14,6	32,1
ПК56.15 – 4 АтIVС			17,5			17,5				4,3		4,3	14,8		14,8				19,1	36,6
ПК56.15 – 6 АтIVС-Б			21,0			21,0				4,3		4,3	10,3		10,3				14,6	35,6
ПК56.15 – 6 АтIVС			21,0			21,0				4,3		4,3	14,8		14,8				19,1	40,1
ПК56.15 – 8 АтIVС				25,1		25,1				4,3		4,3	14,8		14,8				19,1	44,2
ПК56.15 – 10 АтIVС				30,1		30,1				4,3		4,3	14,8		14,8				19,1	49,2
ПК56.15 – 5 АтIVСЛ-Б			17,5			17,5				4,3		4,3	10,3		10,3				14,6	32,1
ПК56.15 – 5 АтIVСЛ			17,5			17,5				4,3		4,3	14,8		14,8				19,1	36,6
ПК56.15 – 6 АтIVСЛ-Б			21,0			21,0				4,3		4,3	13,6		13,6				17,9	38,9
ПК56.15 – 6 АтIVСЛ			21,0			21,0				4,3		4,3	14,8		14,8				19,1	40,1
ПК56.15 – 8 АтIVСЛ				25,1		25,1				4,3		4,3	14,8		14,8				19,1	44,2
ПК56.15 – 10 АтIVСЛ				30,1		30,1				4,3		4,3	14,8		14,8				19,1	49,2
ПК56.15 – 4 АIIIв-Б	А-IIIв	Из стали класса AIII ГОСТ 5781-82		25,1		25,1				4,3		4,3	10,3		10,3				14,6	39,7
ПК56.15 – 4 АIIIв				25,1		25,1				4,3		4,3	14,8		14,8				19,1	44,2
ПК56.15 – 6 АIIIв-Б				30,1		30,1				4,3		4,3	13,6		13,6				17,9	48,0
ПК56.15 – 6 АIIIв				30,1		30,1				4,3		4,3	14,8		14,8				19,1	49,2

Взам. инв.№ | Подпись и дата | Инв.№ подл.

РАЗРАБ.	НЕЖДАНОВА	
РАССЧИТ.	БЕКЕТОВА	
ПРОВЕР.	ПАРХАЛИНА	
Н. КОНТР.	МУЗЫКО	

1.041.1-3.11- РС1

ВЕДОМОСТЬ РАСХОДА СТАЛИ

Стадия	Лист	Листов
Р	1	3

ЦНИИПРОМЗДАНИЙ

Марка плиты	Напрягаемая арматура						Изделия арматурные													Общий расход
							Арматура класса									Прокат марки			Всего	
							А-III			А-I			Вр-I			ВСт3кп2-1 ТУ14-1-3023-80				
	Класс стали	ГОСТ	ф, мм			Всего	ГОСТ 5781-82			ГОСТ 5781-82			ГОСТ 6727-80			ГОСТ 103-76*				
			10	12			ф14		Итого	ф12		Итого	ф4		Итого	δ=8		Итого		
ПК56.15 – 8 АIIIв	А-IIIв	Из стали класса AIII ГОСТ 5781-82		35,1		35,1				4,3		4,3	14,8		14,8				19,1	54,2
ПК56.15 – 10 АIIIв				40,2		40,2				4,3		4,3	14,8		14,8				19,1	59,3
ПК56.15 – 5 АIIIвл-Б				25,1		25,1				4,3		4,3	10,3		10,3				14,6	39,7
ПК56.15 – 5 АIIIвл				25,1		25,1				4,3		4,3	14,8		14,8				19,1	44,2
ПК56.15 – 6 АIIIвл-Б				30,1		30,1				4,3		4,3	13,6		13,6				17,9	48,0
ПК56.15 – 6 АIIIвл				30,1		30,1				4,3		4,3	14,8		14,8				19,1	49,2
ПК56.15 – 8 АIIIвл				35,1		35,1				4,3		4,3	14,8		14,8				19,1	54,2
ПК56.15 – 10 АIIIвл				40,2		40,2				4,3		4,3	14,8		14,8				19,1	59,3
ПК56.15 – 6 АтV-2Б	АтV	10884-81	17,5			17,5	14,3		14,3	4,3		4,3	16,3		16,3	2,7		2,7	37,6	55,1
ПК56.15 – 6 АтV-2			17,5			17,5	14,3		14,3	4,3		4,3	17,4		17,4	2,7		2,7	38,7	56,2
ПК56.15 – 8 АтV-2			21,0			21,0	14,3		14,3	4,3		4,3	17,4		17,4	2,7		2,7	38,7	59,7
ПК56.15 – 10 АтV-2				25,1		25,1	14,3		14,3	4,3		4,3	17,4		17,4	2,7		2,7	38,7	63,8
ПК56.15 – 7 АтVл-2Б			17,5			17,5	14,3		14,3	4,3		4,3	16,3		16,3	2,7		2,7	37,6	55,1
ПК56.15 – 7 АтVл-2			17,5			17,5	14,3		14,3	4,3		4,3	17,4		17,4	2,7		2,7	38,7	56,2
ПК56.15 – 9 АтVл-2			21,0			21,0	14,3		14,3	4,3		4,3	17,4		17,4	2,7		2,7	38,7	59,7
ПК56.15 – 11 АтVл-2				25,1		25,1	14,3		14,3	4,3		4,3	17,4		17,4	2,7		2,7	38,7	63,8
ПК56.15 – 4 АтIVс-2Б	АтIVс	10884-81	17,5			17,5	14,3		14,3	4,3		4,3	16,3		16,3	2,7		2,7	37,6	55,1
ПК56.15 – 4 АтIVс-2			17,5			17,5	14,3		14,3	4,3		4,3	17,4		17,4	2,7		2,7	38,7	56,2
ПК56.15 – 6 АтIVс-2Б			21,0			21,0	14,3		14,3	4,3		4,3	16,3		16,3	2,7		2,7	37,6	58,6
ПК56.15 – 6 АтIVс-2			21,0			21,0	14,3		14,3	4,3		4,3	17,4		17,4	2,7		2,7	38,7	59,7
ПК56.15 – 8 АтIVс-2				25,1		25,1	14,3		14,3	4,3		4,3	17,4		17,4	2,7		2,7	38,7	63,8
ПК56.15 – 10 АтIVс-2				30,1		30,1	14,3		14,3	4,3		4,3	17,4		17,4	2,7		2,7	38,7	68,8
ПК56.15 – 5 АтIVсл-2Б			17,5			17,5	14,3		14,3	4,3		4,3	16,3		16,3	2,7		2,7	37,6	55,1
ПК56.15 – 5 АтIVсл-2			17,5			17,5	14,3		14,3	4,3		4,3	17,4		17,4	2,7		2,7	38,7	56,2
ПК56.15 – 6 АтIVсл-2Б			21,0			21,0	14,3		14,3	4,3		4,3	16,3		16,3	2,7		2,7	37,6	58,6
ПК56.15 – 6 АтIVсл-2			21,0			21,0	14,3		14,3	4,3		4,3	17,4		17,4	2,7		2,7	38,7	59,7
ПК56.15 – 8 АтIVсл-2				25,1		25,1	14,3		14,3	4,3		4,3	17,4		17,4	2,7		2,7	38,7	63,8

Опалубка

Рядовая

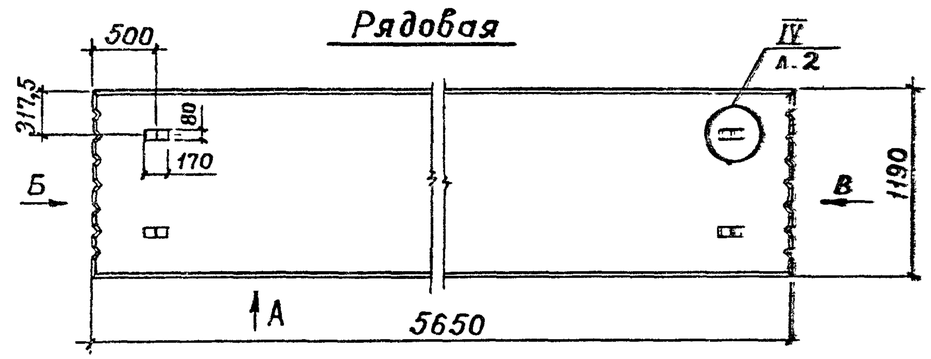

Вид „А"

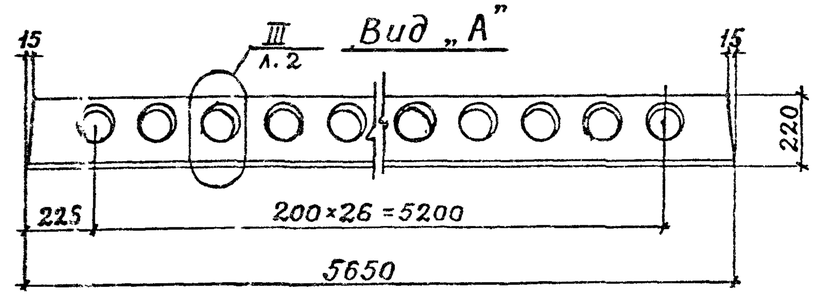

Пристенная

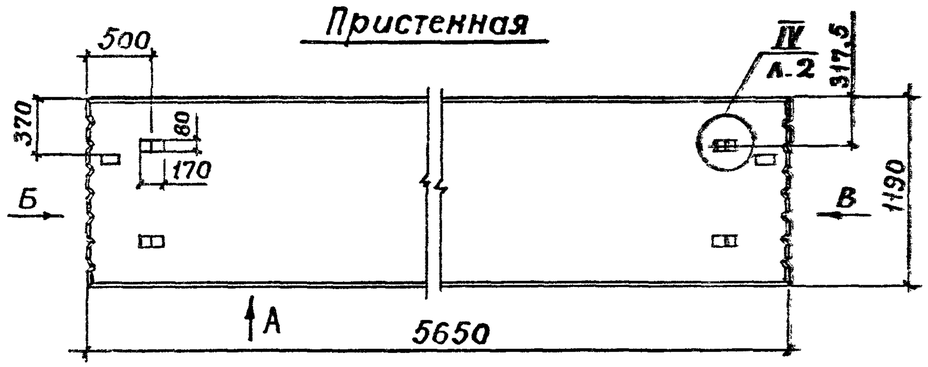

Вид „Б"

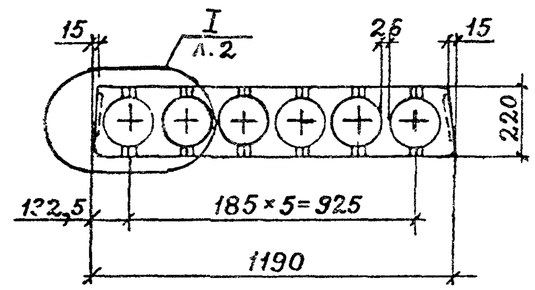

Вид „В"

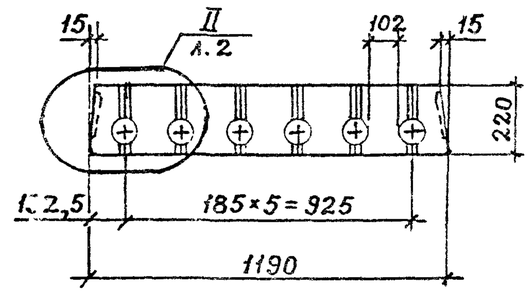

Разраб.	Нежданова		1.041.1 – 3.11 – Д 2
Рассчит.	Бекетова		
Провер.	Паркалина		
Н.контр.	Музыко		Плиты ПК 56.12

Стадия	Лист	Листов
Р	1	12

ЦНИИПРОМЗДАНИЙ

Инв. № подл. | Подпись и дата | Взам. инв. №

24984 26

Марка плиты	Напрягаемая арматура						Изделия арматурные													Общий расход
							Арматура класса									Прокат марки			Всего	
							А-III			А-I			Вр-I			В Ст3 кп2-1 ТУ14-1-3023-80				
	Класс стали	ГОСТ	ф, мм			Всего	ГОСТ 5781-82			ГОСТ 5781-82			ГОСТ 6727-80			ГОСТ 103-76*				
			10	12			ф14		Итого	ф12		Итого	ф4		Итого	δ=8		Итого		
ПК56.15-10АтIVсл-2	Ат-IVс	10884-81		30,1		30,1	14,3		14,3	4,3		4,3	17,4		17,4	2,7		2,7	38,7	68,8
ПК56.15-4АIIIв-2Б	А-IIIв	Из стали класса АIII ГОСТ 5781-82		25,1		25,1	14,3		14,3	4,3		4,3	16,3		16,3	2,7		2,7	37,6	62,7
ПК56.15-4АIIIв-2				25,1		25,1	14,3		14,3	4,3		4,3	17,4		17,4	2,7		2,7	38,7	63,8
ПК56.15-6АIIIв-2Б				30,1		30,1	14,3		14,3	4,3		4,3	16,3		16,3	2,7		2,7	37,6	67,7
ПК56.15-6АIIIв-2				30,1		30,1	14,3		14,3	4,3		4,3	17,4		17,4	2,7		2,7	38,7	68,8
ПК56.15-8АIIIв-2				35,1		35,1	14,3		14,3	4,3		4,3	17,4		17,4	2,7		2,7	38,7	73,8
ПК56.15-10АIIIв-2				40,2		40,2	14,3		14,3	4,3		4,3	17,4		17,4	2,7		2,7	38,7	78,9
ПК56.15-5АIIIвл-2Б				25,1		25,1	14,3		14,3	4,3		4,3	16,3		16,3	2,7		2,7	37,6	62,7
ПК56.15-5АIIIвл-2				25,1		25,1	14,3		14,3	4,3		4,3	17,4		17,4	2,7		2,7	38,7	63,8
ПК56.15-6АIIIвл-2Б				30,1		30,1	14,3		14,3	4,3		4,3	16,3		16,3	2,7		2,7	37,6	67,7
ПК56.15-6АIIIвл-2				30,1		30,1	14,3		14,3	4,3		4,3	17,4		17,4	2,7		2,7	38,7	68,8
ПК56.15-8АIIIвл-2				35,1		35,1	14,3		14,3	4,3		4,3	17,4		17,4	2,7		2,7	38,7	73,8
ПК56.15-10АIIIвл-2				40,2		40,2	14,3		14,3	4,3		4,3	17,4		17,4	2,7		2,7	38,7	78,9
ПК56.15-6АтV-1	Ат-V	10884-81	17,5			17,5	13,8		13,8	4,3		4,3	16,1		16,1	1,3		1,3	35,5	53,0
ПК56.15-10АтV-1				25,1		25,1	13,8		13,8	4,3		4,3	16,1		16,1	1,3		1,3	35,5	60,6
ПК56.15-7АтVл-1			17,5			17,5	13,8		13,8	4,3		4,3	16,1		16,1	1,3		1,3	35,5	53,0
ПК56.15-11АтVл-1				25,1		25,1	13,8		13,8	4,3		4,3	16,1		16,1	1,3		1,3	35,5	60,6
ПК56.15-6АтIVс-1			21,0			21,0	13,8		13,8	4,3		4,3	16,1		16,1	1,3		1,3	35,5	56,5
ПК56.15-10АтIVс-1				30,1		30,1	13,8		13,8	4,3		4,3	16,1		16,1	1,3		1,3	35,5	65,6
ПК56.15-6АтIVсл-1			21,0			21,0	13,8		13,8	4,3		4,3	16,1		16,1	1,3		1,3	35,5	56,5
ПК56.15-10АтIVсл-1				30,1		30,1	13,8		13,8	4,3		4,3	16,1		16,1	1,3		1,3	35,5	65,6
ПК56.15-6АIIIв-1	А-IIIв	Из стали класса АIII ГОСТ 5781-82		30,1		30,1	13,8		13,8	4,3		4,3	16,1		16,1	1,3		1,3	35,5	65,6
ПК56.15-10АIIIв-1				40,2		40,2	13,8		13,8	4,3		4,3	16,1		16,1	1,3		1,3	35,5	75,7
ПК56.15-6АIIIвл-1				30,1		30,1	13,8		13,8	4,3		4,3	16,1		16,1	1,3		1,3	35,5	65,6
ПК56.15-10АIIIвл-1				40,2		40,2	13,8		13,8	4,3		4,3	16,1		16,1	1,3		1,3	35,5	75,7

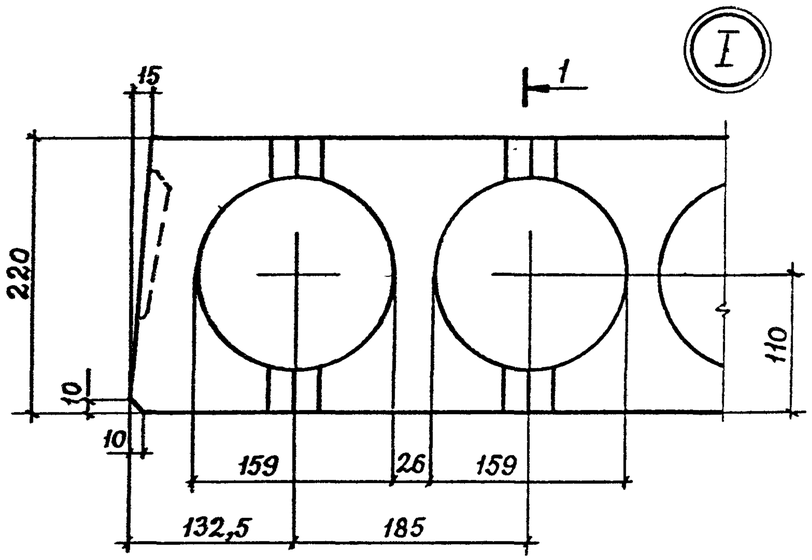

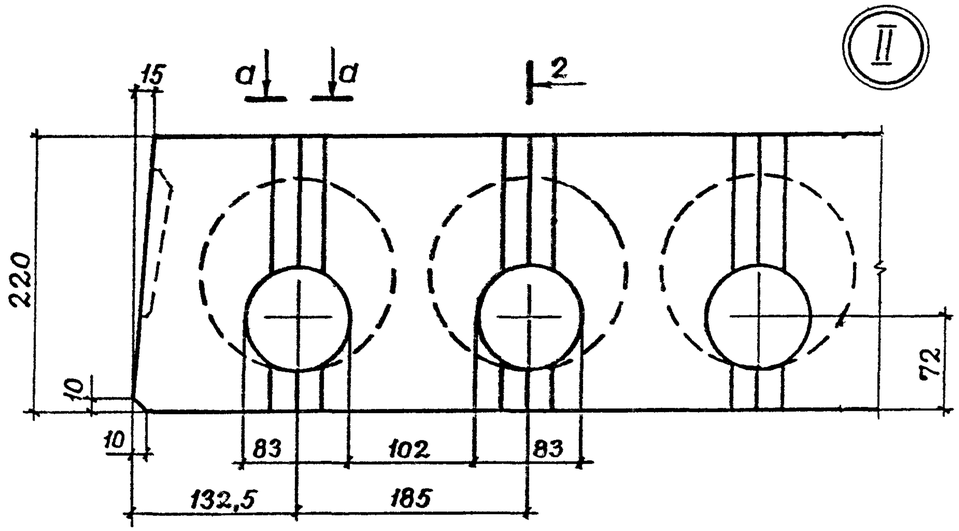

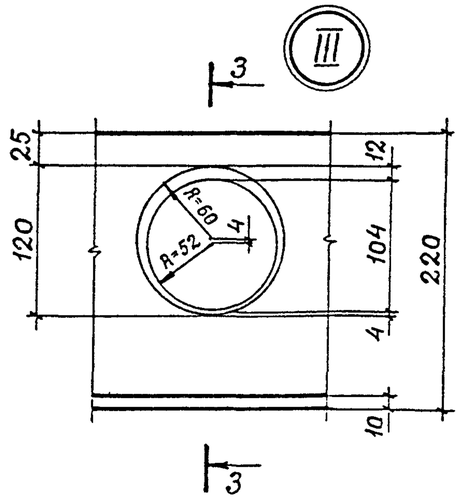

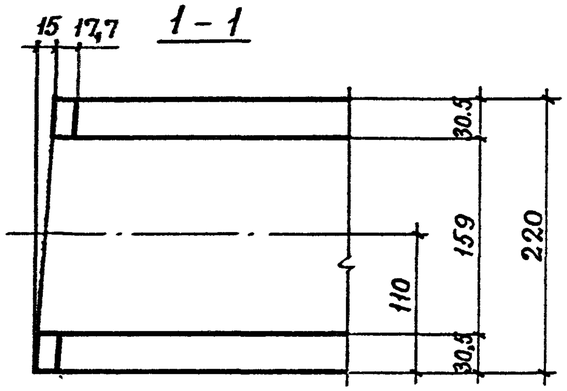

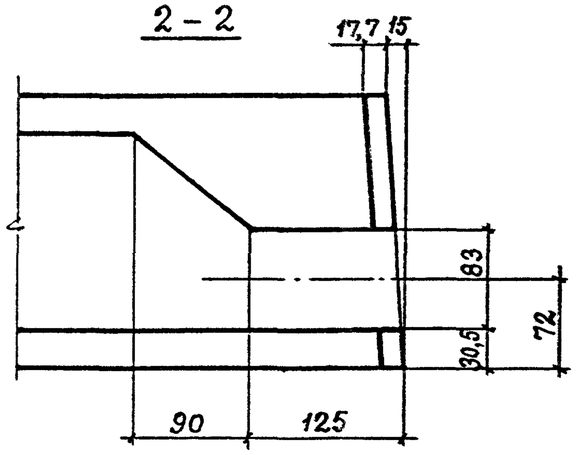

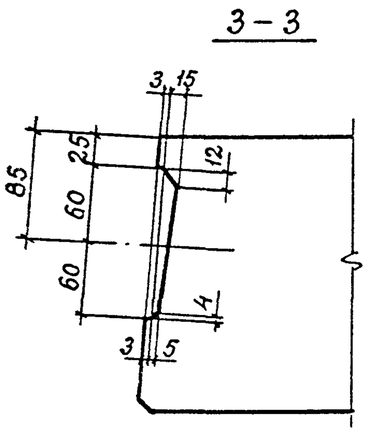

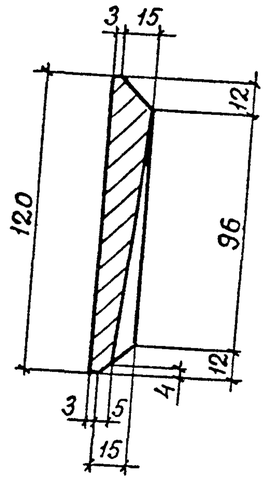

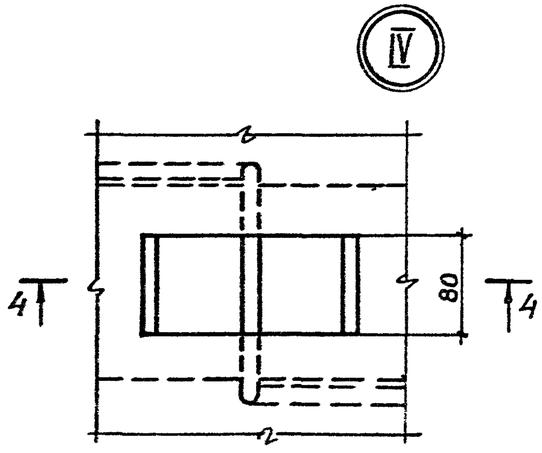

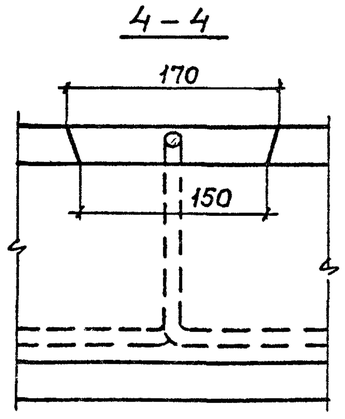

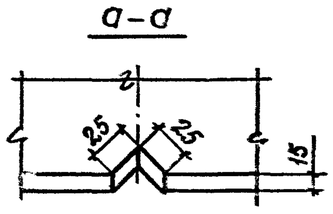

1.041.1-3.11-Д2	Лист 2

24984 27

Инв. № подл. | Подпись и дата | Взам. инв. №

Марка	Поз.	Наименование	Кол.	Обозначение документа
ПК56.12-6АтV-Б	1	Бетон класса В20		
		Д 2500, м³	0,8	
	2	Стержень напрягаемый		
		ф10АтV		
		ℓ=5650; 3,49 кг	4	Без чертежа
	3	Петля П1	4	1.041.1-3.4-Д23
	4	Сетка С1	1	1.041.1-3.4-Д9
	5	Сетка С18	2	1.041.1-3.4-Д16
	6	Сетка С28	1	1.041.1-3.4-Д21
ПК56.12-6АтV		Поз. 1...6 см. плиту ПК56.12-6АтV-Б		
	7	Каркас КР3	6	1.041.1-3.4-Д1
ПК56.12-9АтV		Поз. 1,3...6 см. плиту ПК56.12-6АтV-Б		
	2	Стержень напрягаемый		
		ф10АтV		
		ℓ=5650; 3,49 кг	5	Без чертежа
	7	Каркас КР3	6	1.041.1-3.4-Д1
ПК56.12-10АтV		Поз. 1,3...6 см. плиту ПК56.12-6АтV-Б		
	2	Стержень напрягаемый		
		ф12АтV		
		ℓ=5650; 5,02 кг	4	Без чертежа

Марка	Поз.	Наименование	Кол.	Обозначение документа
ПК56.12-10АтV	7	Каркас КР3	6	1.041.1-3.4-Д1
ПК56.12-7АтVЛ-Б		Поз. 2...6 см. плиту ПК56.12-6АтV-Б		
	1	Бетон класса В20		
		Д 2000, м³	0,8	
	7	Каркас КР1	6	1.041.1-3.4-Д1
ПК56.12-7АтVЛ		Поз. 2...6 см. плиту ПК56.12-6АтV-Б		
	1	Бетон класса В20		
		Д 2000, м³	0,8	
	7	Каркас КР3	6	1.041.1-3.4-Д1
ПК56.12-9АтVЛ		Поз. 3...6 см. плиту ПК56.12-6АтV-Б		
	1	Бетон класса В20		
		Д 2000, м³	0,8	
	2	Стержень напрягаемый		
		ф10АтV		
		ℓ=5650; 3,49 кг	5	Без чертежа
	7	Каркас КР3	6	1.041.1-3.4-Д1
ПК56.12-11АтVЛ		Поз. 3...6 см. плиту ПК56.12-6АтV-Б		
	1	Бетон класса В20		
		Д 2000, м³	0,8	

24384 28

Марка	Поз.	Наименование	Кол.	Обозначение документа
ПК56.12-11АтV Л	2	Стержень напрягаемый		
		ф12АтV		
		ℓ=5650; 5,02кг	4	Без чертежа
	7	Каркас КР3	6	1.041.1-3.4-Д1
ПК56.12-4АтIVС-Б		Поз. 3...6 см. плиту ПК56.12-6АтV-Б		
	1	Бетон класса В15		
		D2500, м³	0,8	
	2	Стержень напрягаемый		
		ф10АтIVС		
		ℓ=5650; 3,49кг	4	Без чертежа
ПК56.12-4АтIVС		Поз. 3...6 см. плиту ПК56.12-6АтV-Б		
	1	Бетон класса В15		
		D2500, м³	0,8	
	2	Стержень напрягаемый		
		ф10АтIVС		
		ℓ=5650; 3,49кг	4	Без чертежа
	7	Каркас КР3	6	1.041.1-3.4-Д1
ПК56.12-6АтIVС-Б		Поз. 1,3...6 см. плиту ПК56.12-6АтV-Б		
	2	Стержень напрягаемый		
		ф10АтIVС		

Марка	Поз.	Наименование	Кол.	Обозначение документа
ПК56.12-6АтIVС-Б		ℓ=5650; 3,49кг	5	Без чертежа
ПК56.12-6АтIVС		Поз. 1,3...6 см. плиту ПК56.12-6АтV-Б		
	2	Стержень напрягаемый		
		ф10АтIVС		
		ℓ=5650; 3,49кг	5	Без чертежа
	7	Каркас КР3	6	1.041.1-3.4-Д1
ПК56.12-8АтIVС		Поз. 1,3...6 см. плиту ПК56.12-6АтV-Б		
	2	Стержень напрягаемый		
		ф12АтIVС		
		ℓ=5650; 5,02кг	4	Без чертежа
	7	Каркас КР3	6	1.041.1-3.4-Д1
ПК56.12-10АтIVС		Поз. 1,3...6 см. плиту ПК56.12-6АтV-Б		
	2	Стержень напрягаемый		
		ф12АтIVС		
		ℓ=5650; 5,02кг	5	Без чертежа
	7	Каркас КР3	6	1.041.1-3.4-Д1
ПК56.12-5АтIVСА-Б		Поз. 3...6 см. плиту ПК56.12-6АтV-Б		
	1	Бетон класса В15		
		D1900, м³	0,8	

Марка	Поз.	Наименование	Кол	Обозначение документа
ПК56.12-5АтIVСЛ-Б	2	Стержень напрягаемый		
		ф10АтIVс		
		ℓ=5650; 3,49кг	4	Без чертежа
ПК56.12-5АтIVСЛ		Поз. 3...6 см. плиту ПК56.12-6АтV-Б		
	1	Бетон класса В15		
		Д1900, м³	0,8	
	2	Стержень напрягаемый		
		ф10АтIVс		
		ℓ=5650; 3,49кг	4	Без чертежа
	7	Каркас КР3	6	1.041.1-3.4-Д1
ПК56.12-7АтIVСЛ-Б		Поз. 3...6 см. плиту ПК56.12-6АтV-Б		
	1	Бетон класса В20		
		Д2000, м³	0,8	
	2	Стержень напрягаемый		
		ф10АтIVс		
		ℓ=5650; 3,49кг	5	Без чертежа
	7	Каркас КР1	6	1.041.1-3.4-Д1
ПК56.12-7АтIVСЛ		Поз. 3...6 см. плиту ПК56.12-6АтV-Б		
	1	Бетон класса В20		
		Д2000, м³	0,8	

Марка	Поз.	Наименование	Кол.	Обозначение документа
ПК56.12-7АтIVСЛ	2	Стержень напрягаемый		
		ф10АтIVс		
		ℓ=5650; 3,49кг	5	Без чертежа
	7	Каркас КР3	6	1.041.1-3.4-Д1
ПК56.12-8АтIVСЛ		Поз. 3...6 см. плиту ПК56.12-6АтV-Б		
	1	Бетон класса В20		
		Д2000, м³	0,8	
	2	Стержень напрягаемый		
		ф12АтIVс		
		ℓ=5650; 5,02кг	4	Без чертежа
	7	Каркас КР3	6	1.041.1-3.4-Д1
ПК56.12-11АтIVСЛ		Поз. 3...6 см. плиту ПК56.12-6АтV-Б		
	1	Бетон класса В20		
		Д2000, м³	0,8	
	2	Стержень напрягаемый		
		ф12АтIVс		
		ℓ=5650; 5,02кг	5	Без чертежа
	7	Каркас КР3	6	1.041.1-3.4-Д1
ПК56.12-5АIIIв-Б		Поз. 1,3...6 см. плиту ПК56.12-6АтV-Б		
	2	Стержень напрягаемый		

Марка	Поз.	Наименование	Кол.	Обозначение документа
ПК56.12-5АIIIв-Б		ф12АIIIв		
		ℓ=5650; 5,02кг	4	Без чертежа
ПК56.12-5АIIIв		Поз. 1,3...6 см. плиту ПК56.12-6АтV-Б		
	2	Стержень напрягаемый		
		ф12АIIIв		
		ℓ=5650; 5,02кг	4	Без чертежа
	7	Каркас КР3	6	1.041.1-3.4-Д1
ПК56.12-6АIIIв-Б		Поз. 1,3...6 см. плиту ПК56.12-6АтV-Б		
	2	Стержень напрягаемый		
		ф12АIIIв		
		ℓ=5650; 5,02кг	5	Без чертежа
ПК56.12-6АIIIв		Поз. 1,3...6 см.-плиту ПК56.12-6АтV-Б		
	2	Стержень напрягаемый		
		ф12АIIIв		
		ℓ=5650; 5,02кг	5	Без чертежа
	7	Каркас КР3	6	1.041.1-3.4-Д1
ПК56.12-8АIIIв		Поз. 1,3...6 см. плиту ПК56.12-6АтV-Б		
	2	Стержень напрягаемый		
		ф12АIIIв		
		ℓ=5650; 5,02кг	6	Без чертежа

Марка	Поз.	Наименование	Кол.	Обозначение документа
ПК56.12-8АIIIв	7	Каркас КР3	6	1.041.1-3.4-Д1
ПК56.12-10АIIIв		Поз. 3...6 см. плиту ПК56.12-6АтV-Б		
	1	Бетон класса В22,5		
		D2500, $м^3$	0,8	
	2	Стержень напрягаемый		
		ф12АIIIв		
		ℓ=5650; 5,02кг	7	Без чертежа
	7	Каркас КР3	6	1.041.1-3.4-Д1
ПК56.12-5АIIIвл-Б		Поз. 3...6 см. плиту ПК56.12-6АтV-Б		
	1	Бетон класса В20		
		D2000, $м^3$	0,8	
	2	Стержень напрягаемый		
		ф12АIIIв		
		ℓ=5650; 5,02кг	4	Без чертежа
ПК56.12-5АIIIвл		Поз. 3...6 см. плиту ПК56.12-6АтV-Б		
	1	Бетон класса В20		
		D2000, $м^3$	0,8	
	2	Стержень напрягаемый		
		ф12АIIIв		
		ℓ=5650; 5,02кг	4	Без чертежа

Инв.№ подл. | Подпись и дата | Взам. инв.№

Марка	Поз.	Наименование	Кол.	Обозначение документа
ПК56.12-5АIIIвл	7	Каркас КР3	6	1.041.1-3.4-Д1
ПК56.12-7АIIIвл-Б		Поз. 3...6 см. плиту ПК56.12-6АтV-Б		
	1	Бетон класса В20		
		D 2000, $м^3$	0,8	
	2	Стержень напрягаемый		
		ф12 АIIIв		
		ℓ=5650; 5,02кг	5	Без чертежа
	7	Каркас КР1	6	1.041.1-3.4-Д1
ПК56.12-7АIIIвл		Поз. 3...6 см. плиту ПК56.12-6АтV-Б		
	1	Бетон класса В20		
		D 2000, $м^3$	0,8	
	2	Стержень напрягаемый		
		ф12 АIIIв		
		ℓ=5650; 5,02кг	5	Без чертежа
	7	Каркас КР3	6	1.041.1-3.4-Д1
ПК56.12-9АIIIвл		Поз. 3...6 см. плиту ПК56.12-6АтV-Б		
	1	Бетон класса В20		
		D 2000, $м^3$	0,8	
	2	Стержень напрягаемый		
		ф12 АIIIв		

Марка	Поз.	Наименование	Кол.	Обозначение документа
ПК56.12-9АIIIвл		ℓ=5650; 5,02кг	6	Без чертежа
	7	Каркас КР3	6	1.041.1-3.4-Д1
ПК56.12-11АIIIвл		Поз. 3...6 см. плиту ПК56.12-6АтV-Б		
	1	Бетон класса В22,5		
		D 2000, $м^3$	0,8	
	2	Стержень напрягаемый		
		ф12 АIIIв		
		ℓ=5650; 5,02кг	7	Без чертежа.
	7	Каркас КР3	6	1.041.1-3.4-Д1

Марка	Поз.	Наименование	Кол.	Обозначение документа
ПК56.12-6АтV-1	1	Бетон класса В20		
		V 2500, м³	0,8	
	2	Стержень напрягаемый		
		ф10АтV		
		ℓ=5650; 3,49 кг	4	Без чертежа
	3	Петля П1	4	1.041.1-3.4-Д23
	4	Сетка С1	1	1.041.1-3.4-Д9
	5	Сетка С18	2	1.041.1-3.4-Д16
	6	Сетка С28	1	1.041.1-3.4-Д21
	7	Каркас КР3	6	1.041.1-3.4-Д1
	8	Каркас КР9	1	1.041.1-3.4-Д6
ПК56.12-10АтV-1		Поз. 1,3...8 см. плиту ПК56.12-6АтV-1		
	2	Стержень напрягаемый		
		ф12АтV		
		ℓ=5650; 5,02 кг	4	Без чертежа
ПК56.12-7АтVА-1		Поз. 2...8 см. плиту ПК56.12-6АтV-1		
	1	Бетон класса В20		
		V 2000, м³	0,8	
ПК56.12-11АтVА-1		Поз. 3...8 см. плиту ПК56.12-6АтV-1		
	1	Бетон класса В20		

Марка	Поз.	Наименование	Кол.	Обозначение документа
ПК56.12-11АтVА-1		V 2000, м³	0,8	
	2	Стержень напрягаемый		
		ф12АтV		
		ℓ=5650; 5,02 кг	4	Без чертежа
ПК56.12-6АтIVс-1		Поз. 1,3.. 9 см. плиту ПК56.12-6АтV-1		
	2	Стержень напрягаемый		
		ф10АтIVс		
		ℓ=5650; 3,49кг	5	Без чертежа
ПК56.12-10АтIVс-1		Поз. 1,3...8 см. плиту ПК56.12-6АтV-1		
	2	Стержень напрягаемый		
		ф12АтIVс		
		ℓ=5650; 5,02 кг	5	Без чертежа
ПК56.12-7АтIVсА-1		Поз. 3...8 см. плиту ПК56.12-6АтV-1		
	1	Бетон класса В20		
		V 2000, м³	0,8	
	2	Стержень напрягаемый		
		ф10АтIVс		
		ℓ=5650; 3,49кг	5	Без чертежа

Инв.№ подл. | Подпись и дата | Взам.инв.№

24984 33

Марка	Поз.	Наименование	Кол.	Обозначение документа
ПК56.12-11АтIVсл-1		Поз. 3...8 см. плиту ПК56.12-6АтV-1		
	1	Бетон класса В20		
		D 2000, $м^3$	0,8	
	2	Стержень напрягаемый		
		ф12 АтIVс		
		ℓ=5650; 5,02 кг	5	Без чертежа
ПК56.12-6АIIIв-1		Поз 1, 3...8 см. плиту ПК56.12-6АтV-1		
	2	Стержень напрягаемый		
		ф12АIIIв		
		ℓ=5650; 5,02 кг	5	Без чертежа
ПК56.12-10АIIIв-1		Поз. 3...8 см. плиту ПК56.12-6АтV-1		
	1	Бетон класса В22,5		
		D 2500, $м^3$	0,8	
	2	Стержень напрягаемый		
		ф12 АIIIв		
		ℓ=5650; 5,02 кг	7	Без чертежа
ПК56.12-[illegible]АIIIвл-1		Поз. 3...8 см. плиту ПК56.12-6АтV-1		
	1	Бетон класса В20		
		D 2000, $м^3$	0,8	
	2	Стержень напрягаемый		

Марка	Поз.	Наименование	Кол.	Обозначение документа
ПК56.12-[illegible]АIIIвл-1		ф12АIIIв		
		ℓ=5650; 5,02 кг	5	Без чертежа
ПК56.12-11АIIIвл-1		Поз. 3...8 см. плиту ПК56.12-6АтV-1		
	1	Бетон класса В22,5		
		D 2000, $м^3$	0,8	
	2	Стержень напрягаемый		
		ф12АIIIв		
		ℓ=5650; 5,02 кг	7	Без чертежа

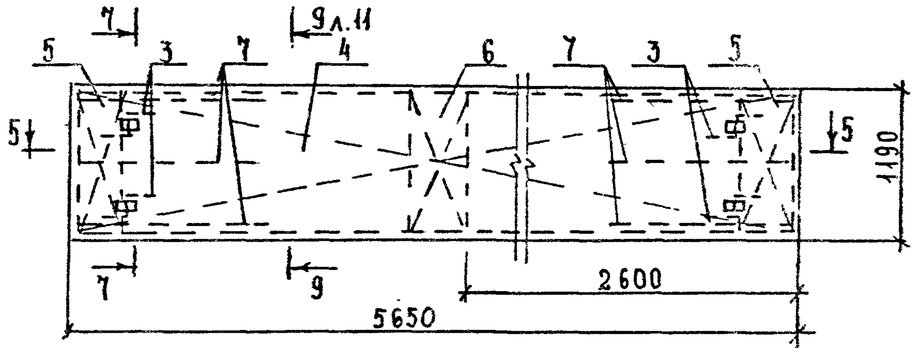

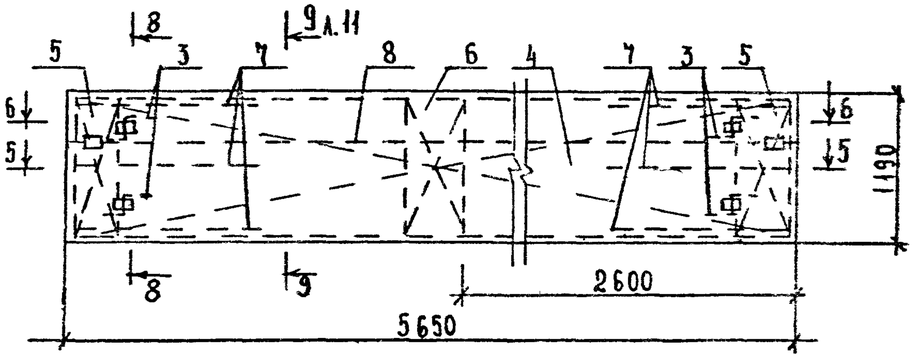

АРМИРОВАНИЕ

7 - 7

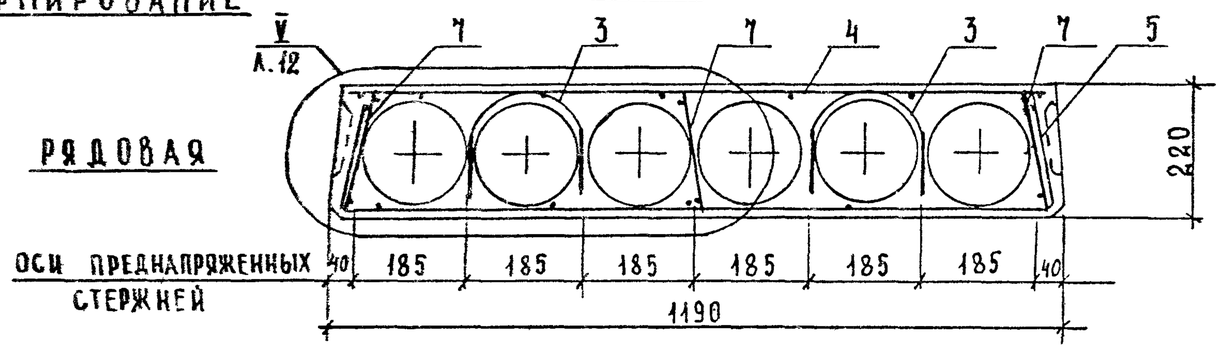

РЯДОВАЯ

8 - 8

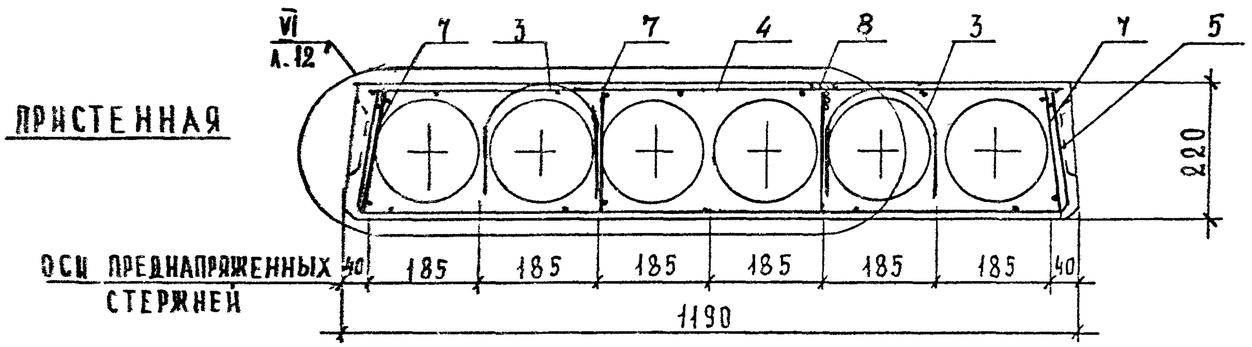

ПРИСТЕННАЯ

5 - 5

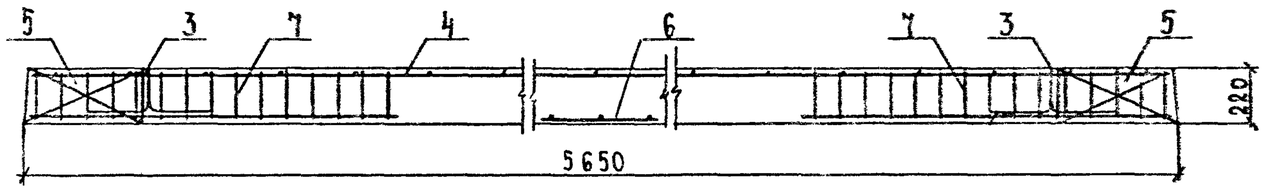

6 - 6

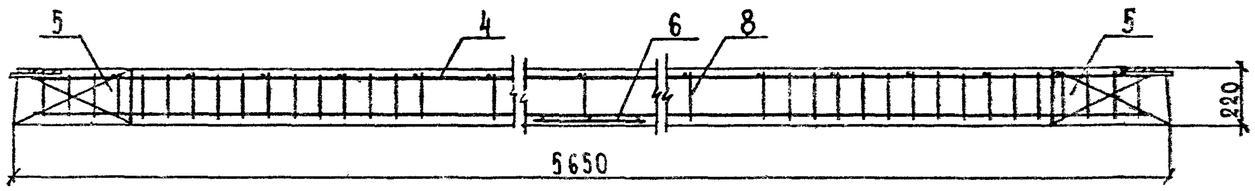

ИНВ. № ПОДЛ. | ПОДПИСЬ И ДАТА | ВЗАМ. ИНВ. №

9-9

Рис.1

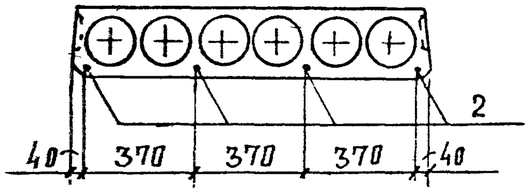

Рис.2

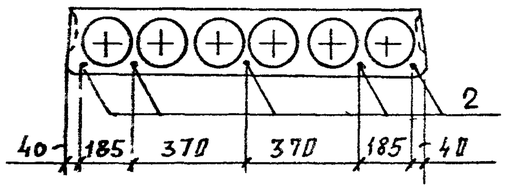

Рис.3

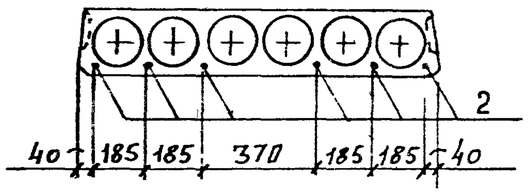

Рис.4

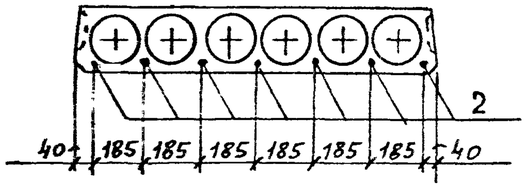

МАРКА		РИС.
ИЗ ТЯЖЕЛОГО БЕТОНА	ИЗ ЛЕГКОГО БЕТОНА	
ПК56.12-6АтV-Б	ПК56.12-7АтVА-Б	1
ПК56.12-6АтV	ПК56.12-7АтVА	
ПК56.12-9АтV	ПК56.12-9АтVА	2
ПК56.12-10АтV	ПК56.12-11АтVА	1
ПК56.12-4АтIVС-Б	ПК56.12-5АтIVСА-Б	
ПК56.12-4АтIVС	ПК56.12-5АтIVСА	
ПК56.12-6АтIVС-Б	ПК56.12-7АтIVСА-Б	2
ПК56.12-6АтIVС	ПК56.12-7АтIVСА	
ПК56.12-8АтIVС	ПК56.12-8АтIVСА	1
ПК56.12-10АтIVС	ПК56.12-11АтIVСА	2
ПК56.12-5АIIIВ-Б	ПК56.12-5АIIIВА-Б	1

МАРКА		РИС.
ИЗ ТЯЖЕЛОГО БЕТОНА	ИЗ ЛЕГКОГО БЕТОНА	
ПК56.12-5АIIIВ	ПК56.12-5АIIIВА	1
ПК56.12-6АIIIВ-Б	ПК56.12-7АIIIВА-Б	2
ПК56.12-6АIIIВ	ПК56.12-7АIIIВА	
ПК56.12-8АIIIВ	ПК56.12-9АIIIВА	3
ПК56.12-10АIIIВ	ПК56.12-11АIIIВА	4
ПК56.12-6АтV-1	ПК56.12-7АтVА-1	1
ПК56.12-10АтV-1	ПК56.12-11АтVА-1	
ПК56.12-6АтIVС-1	ПК56.12-7АтIVСА-1	2
ПК56.12-10АтIVС-1	ПК56.12-11АтIVСА-1	
ПК56.12-6АIIIВ-1	ПК56.12-7АIIIВА-1	
ПК56.12-10АIIIВ-1	ПК56.12-11АIIIВА-1	4

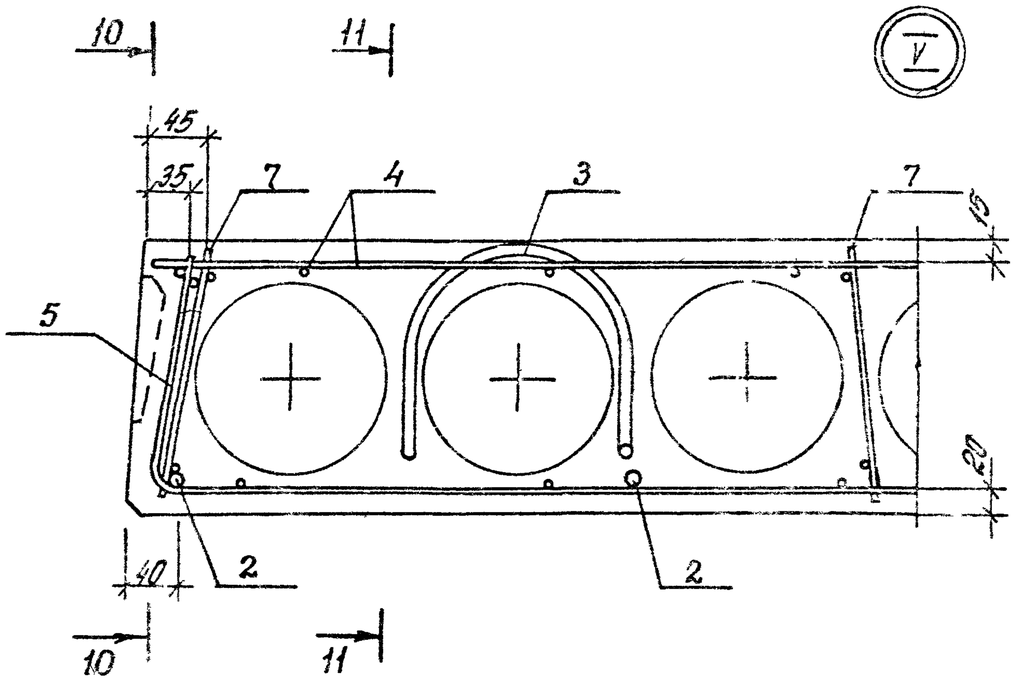

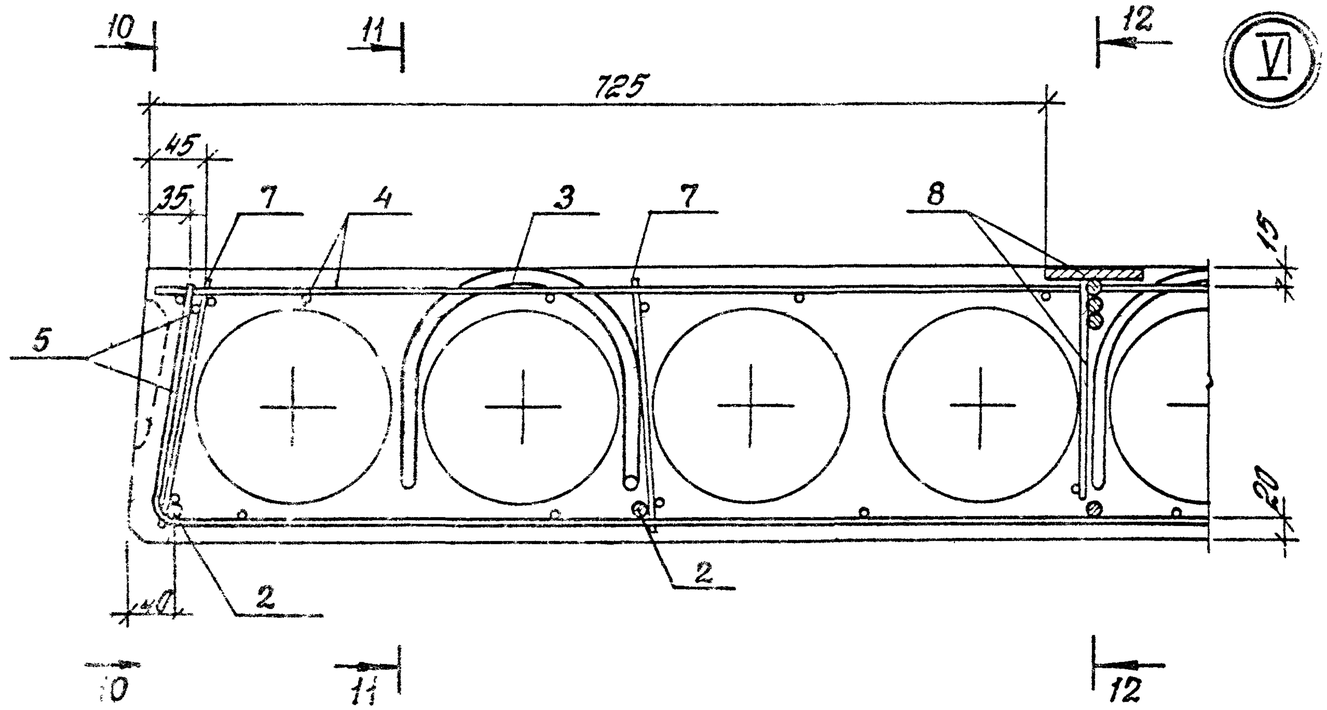

10-10

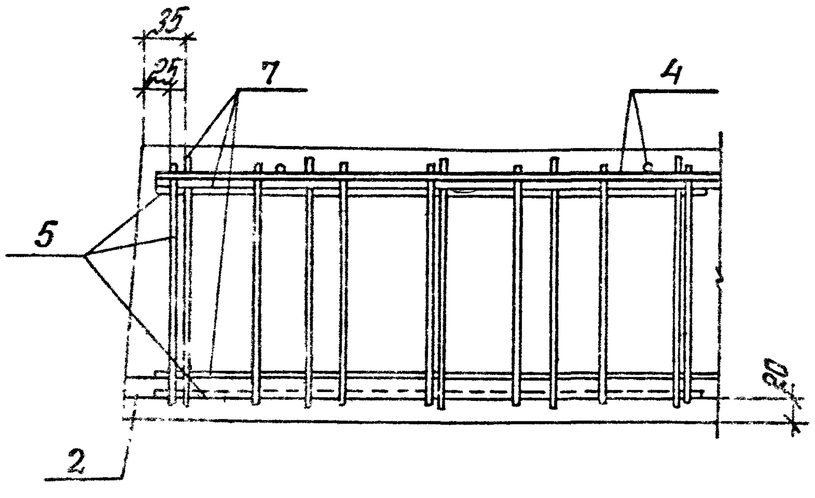

11-11

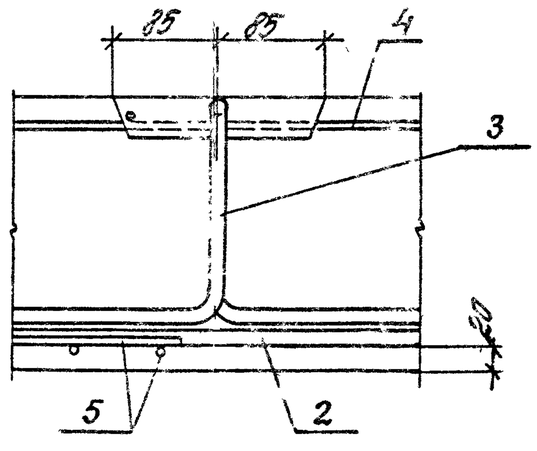

12-12

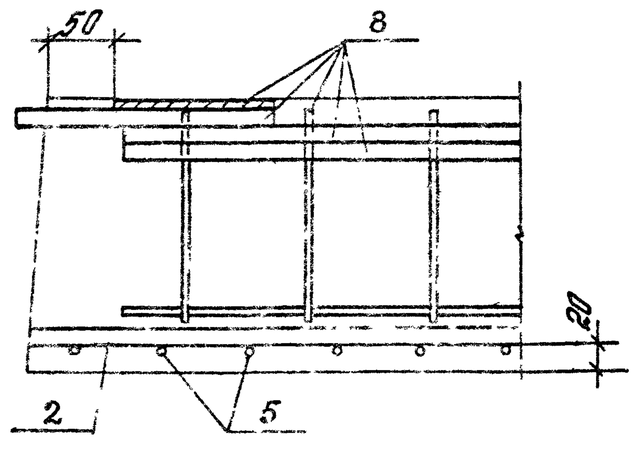

24984 37

Марка плиты	Напрягаемая арматура						Изделия арматурные													
							Арматура класса									Прокат марки			Закладные детали	Общий расход стали
							А-III			А-I			Вр-I			ВСт3кп2-1 ТУ 14-1-3023-80				
	Класс стали	ГОСТ	ф, 10	ф, 12		Всего	ГОСТ 5781-82			ГОСТ 5781-82			ГОСТ 6727-80			ГОСТ 103-76*				
							ф 14		Итого	ф 10		Итого	ф 4		Итого	δ=8		Итого		
ПК56.12-6АтV-Б	Ат-V	10884-81	14,0			14,0				3,0		3,0	8,8		8,8				11,8	25,8
ПК56.12-6АтV			14,0			14,0				3,0		3,0	12,2		12,2				15,2	29,2
ПК56.12-9АтV			17,5			17,5				3,0		3,0	12,2		12,2				15,2	32,7
ПК56.12-10АтV				20,1		20,1				3,0		3,0	12,2		12,2				15,2	35,3
ПК56.12-7АтVЛ-Б			14,0			14,0				3,0		3,0	11,3		11,3				14,3	28,3
ПК56.12-7АтVЛ			14,0			14,0				3,0		3,0	12,2		12,2				15,2	29,2
ПК56.12-9АтVЛ			17,5			17,5				3,0		3,0	12,2		12,2				15,2	32,7
ПК56.12-11АтVЛ				20,1		20,1				3,0		3,0	12,2		12,2				15,2	35,3
ПК56.12-4АтIVс-Б	Ат-IVс	10884-81	14,0			14,0				3,0		3,0	8,8		8,8				11,8	25,8
ПК56.12-4АтIVс			14,0			14,0				3,0		3,0	12,2		12,2				15,2	29,2
ПК56.12-6АтIVс-Б			17,5			17,5				3,0		3,0	8,8		8,8				11,8	29,3
ПК56.12-6АтIVс			17,5			17,5				3,0		3,0	12,2		12,2				15,2	32,7
ПК56.12-8АтIVс				20,1		20,1				3,0		3,0	12,2		12,2				15,2	35,3
ПК56.12-10АтIVс				25,1		25,1				3,0		3,0	12,2		12,2				15,2	40,3
ПК56.12-5АтIVсЛ-Б			14,0			14,0				3,0		3,0	8,8		8,8				11,8	25,8
ПК56.12-5АтIVсЛ			14,0			14,0				3,0		3,0	12,2		12,2				15,2	29,2
ПК56.12-7АтIVсЛ-Б			17,5			17,5				3,0		3,0	11,3		11,3				14,3	31,8
ПК56.12-7АтIVсЛ			17,5			17,5				3,0		3,0	12,2		12,2				15,2	32,7
ПК56.12-8АтIVсЛ				20,1		20,1				3,0		3,0	12,2		12,2				15,2	35,3
ПК56.12-11АтIVсЛ				25,1		25,1				3,0		3,0	12,2		12,2				15,2	40,3

РАЗРАБ	НЕЖДАНОВА	
РАССЧИТ.	БЕКЕТОВА	
ПРОВЕР.	ПАРХАЛИНА	
Н.КОНТР.	МУЗЫКО	

1.041.1-3.11-РС2

ВЕДОМОСТЬ РАСХОДА СТАЛИ

Стадия	Лист	Листов
Р	1	2

ЦНИИПРОМЗДАНИЙ

Марка плиты	Напрягаемая арматура						Изделия арматурные													Общий расход
							Арматура класса								Прокат марки			Всего		
							А-III			А-I			Вр-I			Вст3 кп2-1 ТУ 14-1-3023-80				
	Класс стали	ГОСТ	ф, мм			Всего	ГОСТ 5781-82			ГОСТ 5781-82			ГОСТ 6727-80			ГОСТ 103-76*				
			10	12			ф14		Итого	ф10		Итого	ф4		Итого	δ=8		Итого		
ПК56.12-5АIIIв-Б	А-IIIв	Из стали класса АIII ГОСТ 5781-82		20,1		20,1				3,0		3,0	8,8		8,8				11,8	31,9
ПК56.12-5АIIIв				20,1		20,1				3,0		3,0	12,2		12,2				15,2	35,3
ПК56.12-6АIIIв-Б				25,1		25,1				3,0		3,0	8,8		8,8				11,8	36,9
ПК56.12-6АIIIв				25,1		25,1				3,0		3,0	12,2		12,2				15,2	40,3
ПК56.12-8АIIIв				30,1		30,1				3,0		3,0	12,2		12,2				15,2	45,3
ПК56.12-10АIIIв				35,2		35,2				3,0		3,0	12,2		12,2				15,2	50,4
ПК56.12-5АIIIвл-Б				20,1		20,1				3,0		3,0	8,8		8,8				11,8	31,9
ПК56.12-5АIIIвл				20,1		20,1				3,0		3,0	12,2		12,2				15,2	35,3
ПК56.12-7АIIIвл-Б				25,1		25,1				3,0		3,0	11,3		11,3				14,3	39,4
ПК56.12-7АIIIвл				25,1		25,1				3,0		3,0	12,2		12,2				15,2	40,3
ПК56.12-9АIIIвл				30,1		30,1				3,0		3,0	12,2		12,2				15,2	45,3
ПК56.12-11АIIIвл				35,2		35,2				3,0		3,0	12,2		12,2				15,2	50,4
ПК56.12-6АтV-1	Ат-V	10884-81	14,0			14,0	13,8		13,8	3,0		3,0	13,5		13,5	1,3		1,3	31,6	45,6
ПК56.12-10АтV-1				20,1		20,1	13,8		13,8	3,0		3,0	13,5		13,5	1,3		1,3	31,6	51,7
ПК56.12-7АтVл-1			14,0			14,0	13,8		13,8	3,0		3,0	13,5		13,5	1,3		1,3	31,6	45,6
ПК56.12-11АтVл-1				20,1		20,1	13,8		13,8	3,0		3,0	13,5		13,5	1,3		1,3	31,6	51,7
ПК56.12-6АтIVс-1	Ат-IVс	10884-81	17,5			17,5	13,8		13,8	3,0		3,0	13,5		13,5	1,3		1,3	31,6	49,1
ПК56.12-10АтIVс-1				25,1		25,1	13,8		13,8	3,0		3,0	13,5		13,5	1,3		1,3	31,6	56,7
ПК56.12-7АтIVсл-1			17,5			17,5	13,8		13,8	3,0		3,0	13,5		13,5	1,3		1,3	31,6	49,1
ПК56.12-11АтIVсл-1				25,1		25,1	13,8		13,8	3,0		3,0	13,5		13,5	1,3		1,3	31,6	56,7
ПК56.12-6АIIIв-1	А-IIIв	Из стали класса АIII ГОСТ 5781-82		25,1		25,1	13,8		13,8	3,0		3,0	13,5		13,5	1,3		1,3	31,6	56,7
ПК56.12-10АIIIв-1				35,2		35,2	13,8		13,8	3,0		3,0	13,5		13,5	1,3		1,3	31,6	66,8
ПК56.12-7АIIIвл-1				25,1		25,1	13,8		13,8	3,0		3,0	13,5		13,5	1,3		1,3	31,6	56,7
ПК56.12-11АIIIвл-1				35,2		35,2	13,8		13,8	3,0		3,0	13,5		13,5	1,3		1,3	31,6	66,8