ТИПОВЫЕ СТРОИТЕЛЬНЫЕ КОНСТРУКЦИИ, ИЗДЕЛИЯ И УЗЛЫ

СЕРИЯ 1.020-1/87

КОНСТРУКЦИИ КАРКАСА МЕЖВИДОВОГО ПРИМЕНЕНИЯ ДЛЯ МНОГОЭТАЖНЫХ ОБЩЕСТВЕННЫХ ЗДАНИЙ,ПРОИЗВОДСТВЕННЫХ И ВСПОМОГАТЕЛЬНЫХ ЗДАНИЙ ПРОМЫШЛЕННЫХ ПРЕДПРИЯТИЙ

ВЫПУСК 2-4

КОЛОННЫ ДЛЯ ЗДАНИЙ С ВЫСОТОЙ ЭТАЖА 3,6 М. ПРОСТРАНСТВЕННЫЕ КАРКАСЫ.

РАБОЧИЕ ЧЕРТЕЖИ

РАЗРАБОТАНЫ
КИЕВЗНИИЭП

ЗАМ.ДИРЕКТОРА ИНСТИТУТА Л.ДМИТРИЕВ
НАЧАЛЬНИК ОТДЕЛА С ГОРОХОВ
ГЛ.ИНЖЕНЕР ПРОЕКТА В СИТНИК

ЦНИИЭП ТБЗ И ТК

ДИРЕКТОР ИНСТИТУТА В.ЛЕПСКИЙ
НАЧАЛЬНИК ОТДЕЛА В.ВОЛЬЧСКИЙ
ГЛ.ИНЖЕНЕР ПРОЕКТА С.ШАЦ

НИИЖБ ГОССТРОЯ СССР

ДИРЕКТОР ИНСТИТУТА Р.СЕРЫХ
НАЧАЛЬНИК ОТДЕЛА В.КЛЕВЦОВ
НАЧАЛЬНИК ЛАБОРАТОРИИ Н.КОРОВИН
СТ.НАУЧНЫЙ СОТРУДНИК А.ВАСИЛЬЕВ

ЦНИИПРОМЗДАНИЙ

ГЛ.ИНЖЕНЕР ИНСТИТУТА В.ГРАНОВ
НАЧАЛЬНИК ОТДЕЛА Э.КОДЫШ

УТВЕРЖДЕНЫ
ГОССТРОЕМ СССР
ПРОТОКОЛ ОТ 12.12.90 NА4-15

ОБОЗНАЧЕНИЕ ДОКУМЕНТА	НАИМЕНОВАНИЕ	СТР.
1.020-1/87.2-4	СОДЕРЖАНИЕ КП-1, КП-2	2
1.020-1/87.2-4 ТТ	ТЕХНИЧЕСКИЕ ТРЕБОВАНИЯ	6
1.020-1/87.2-4 К001	КАРКАС ПРОСТРАНСТВЕННЫЙ КП-3	7
	СБОРОЧНЫЙ ЧЕРТЕЖ	
1.020-1/87.2-4 К002	КАРКАС ПРОСТРАНСТВЕННЫЙ КП-4, КП-5	8
	СБОРОЧНЫЙ ЧЕРТЕЖ	
1.020-1/87.2-4 К003	КАРКАС ПРОСТРАНСТВЕННЫЙ КП-6	9
	СБОРОЧНЫЙ ЧЕРТЕЖ	
1.020-1/87.2-4 К004	КАРКАС ПРОСТРАНСТВЕННЫЙ КП-7, КП-8	10
	СБОРОЧНЫЙ ЧЕРТЕЖ	
1.020-1/87.2-4 К005	КАРКАС ПРОСТРАНСТВЕННЫЙ КП-9, КП-10	11
	СБОРОЧНЫЙ ЧЕРТЕЖ	
1.020-1/87.2-4 К006	КАРКАС ПРОСТРАНСТВЕННЫЙ КП-11	12
	СБОРОЧНЫЙ ЧЕРТЕЖ	
1.020-1/87.2-4 К007	КАРКАС ПРОСТРАНСТВЕННЫЙ КП-12, КП-13	13
	СБОРОЧНЫЙ ЧЕРТЕЖ	
1.020-1/87.2-4 К008	КАРКАС ПРОСТРАНСТВЕННЫЙ КП-14	14
	СБОРОЧНЫЙ ЧЕРТЕЖ	
1.020-1/87.2-4 К009	КАРКАС ПРОСТРАНСТВЕННЫЙ КП-15, КП-16	15
	СБОРОЧНЫЙ ЧЕРТЕЖ	
1.020-1/87.2-4 К010	КАРКАС ПРОСТРАНСТВЕННЫЙ КП-17, КП-18	16
	СБОРОЧНЫЙ ЧЕРТЕЖ	
1.020-1/87.2-4 К011	КАРКАС ПРОСТРАНСТВЕННЫЙ	17
	СБОРОЧНЫЙ ЧЕРТЕЖ	

ОПЕРАТОР СИСТЕМЫ

САПР КиевЗНИИЭП

ВЗАМ ИНВ №

ПОДПИСЬ И ДАТА

ИНВ № ПОДЛ

1.020-1/87.2-4

НАЧ ОТД		
Н.КОНТР	СИ.	
ГИП	СИТНИК	
ПРОВЕРИЛ	МОЛОДЦОВА	
РАЗРАБ	ЛИКАБУК	

СОДЕРЖАНИЕ

СТАДИЯ	ЛИСТ	ЛИСТОВ
Р	1	9

КиевЗНИИЭП

ФОРМАТ А4

ОБОЗНАЧЕНИЕ ДОКУМЕНТА	НАИМЕНОВАНИЕ	СТР.
1.020-1/87.2-4 К012	КАРКАС ПРОСТРАНСТВЕННЫЙ КП-19, КП-20	18
	СБОРОЧНЫЙ ЧЕРТЕЖ	
1.020-1/87.2-4 К013	КАРКАС ПРОСТРАНСТВЕННЫЙ КП-21, КП-22	19
	СБОРОЧНЫЙ ЧЕРТЕЖ	
1.020-1/87.2-4 К014	КАРКАС ПРОСТРАНСТВЕННЫЙ КП-23 - КП-26	20
	СБОРОЧНЫЙ ЧЕРТЕЖ	
1.020-1/87.2-4 К015	КАРКАС ПРОСТРАНСТВЕННЫЙ КП-27, КП-28	21
	СБОРОЧНЫЙ ЧЕРТЕЖ	
1.020-1/87.2-4 К016	КАРКАС ПРОСТРАНСТВЕННЫЙ КП-29, КП-30	22
	СБОРОЧНЫЙ ЧЕРТЕЖ	
1.020-1/87.2-4 К017	КАРКАС ПРОСТРАНСТВЕННЫЙ КП-31	23
	СБОРОЧНЫЙ ЧЕРТЕЖ	
1.020-1/87.2-4 К018	КАРКАС ПРОСТРАНСТВЕННЫЙ КП-32	24
	СБОРОЧНЫЙ ЧЕРТЕЖ	
1.020-1/87.2-4 К019	КАРКАС ПРОСТРАНСТВЕННЫЙ КП-33	25
	СБОРОЧНЫЙ ЧЕРТЕЖ	
1.020-1/87.2-4 К020	КАРКАС ПРОСТРАНСТВЕННЫЙ КП-34 - КП-37	26
	СБОРОЧНЫЙ ЧЕРТЕЖ	
1.020-1/87.2-4 К021	КАРКАС ПРОСТРАНСТВЕННЫЙ КП-38, КП-39	27
	СБОРОЧНЫЙ ЧЕРТЕЖ	
1.020-1/87.2-4 К022	КАРКАС ПРОСТРАНСТВЕННЫЙ КП-40, КП-41	28
	СБОРОЧНЫЙ ЧЕРТЕЖ	
1.020-1/87.2-4 К023	КАРКАС ПРОСТРАНСТВЕННЫЙ КП-42	29
	СБОРОЧНЫЙ ЧЕРТЕЖ	
1.020-1/87.2-4 К024	КАРКАС ПРОСТРАНСТВЕННЫЙ КП-43	30
	СБОРОЧНЫЙ ЧЕРТЕЖ	

ОПЕРАТОР СИСТЕМЫ

САПР КиевЗНИИЭП

ВЗАМ ИНВ №

ПОДПИСЬ И ДАТА

ИНВ № ПОДЛ

1.020-1/87.2-4

ЛИСТ 2

ФОРМАТ А4

САПР КиевЗНИИЭП — Оператор системы

Обозначение документа	Наименование	Стр.
1.020-1/87.2-4 К025	Каркас пространственный КП-44	31
	Сборочный чертеж	
1.020-1/87.2-4 К026	Каркас пространственный КП-45, КП-46	32
	Сборочный чертеж	
1.020-1/87.2-4 К027	Каркас пространственный КП-47	33
	Сборочный чертеж	
1.020-1/87.2-4 К028	Каркас пространственный КП-48	34
	Сборочный чертеж	
1.020-1/87.2-4 К029	Каркас пространственный КП-49 - КП-52	35
	Сборочный чертеж	
1.020-1/87.2-4 К030	Каркас пространственный КП-5[illegible]	36
	Сборочный чертеж	
1.020-1/87.2-4 К031	Каркас пространственный КП-54	37
	Сборочный чертеж	
1.020-1/87.2-4 К032	Каркас пространственный КП-55, КП-56	38
	Сборочный чертеж	
1.020-1/87.2-4 К033	Каркас пространственный КП-57 - КП-59	39
	Сборочный чертеж	
1.020-1/87.2-4 К034	Каркас пространственный КП-60, КП-61	40
	Сборочный чертеж	
1.020-1/87.2-4 К035	Каркас пространственный КП-62 - КП-65	41
	Сборочный чертеж	
1.020-1/87.2-4 К036	Каркас пространственный КП-66, КП-67	42
	Сборочный чертеж	
1.020-1/87.2-4 К037	Каркас пространственный КП-68, КП-69	43
	Сборочный чертеж	

Взам. инв. № | Подпись и дата | Инв. № подл.

Формат А4

Обозначение документа	Наименование	Стр.
1.020-1/87.2-4 К038	Каркас пространственный КП-70, КП-71	44
	Сборочный чертеж	
1.020-1/87.2-4 К039	Каркас пространственный КП-72, КП-73	45
	Сборочный чертеж	
1.020-1/87.2-4 К040	Каркас пространственный КП-74 - КП-76	46
	Сборочный чертеж	
1.020-1/87.2-4 К041	Каркас пространственный КП-77	47
	Сборочный чертеж	
1.020-1/87.2-4 К042	Каркас пространственный КП-78	48
	Сборочный чертеж	
1.020-1/87.2-4 К043	Каркас пространственный КП-79	49
	Сборочный чертеж	
1.020-1/87.2-4 К044	Каркас пространственный КП-80, КП-81	50
	Сборочный чертеж	
1.020-1/87.2-4 К045	Каркас пространственный КП-82 - КП-84	51
	Сборочный чертеж	
1.020-1/87.2-4 К046	Каркас пространственный КП-85, КП-86	52
	Сборочный чертеж	
1.020-1/87.2-4 К047	Каркас пространственный КП-87, КП-88	53
	Сборочный чертеж	
1.020-. 87.2-4 К048	Каркас пространственный КП-89, КП-90	54
	Сборочный чертеж	
1.020-1/87.2-4 К049	Каркас пространственный КП-91 - КП-93	55
	Сборочный чертеж	
1.020-1/87.2-4 К050	Каркас пространственный КП-94	56
	Сборочный чертеж	

Взам. инв. № | Подпись и дата | Инв. № подл.

Формат А4

ОБОЗНАЧЕНИЕ ДОКУМЕНТА	НАИМЕНОВАНИЕ	СТР.
1.020-1/87.2-4 К051	КАРКАС ПРОСТРАНСТВЕННЫЙ КП-95	57
	СБОРОЧНЫЙ ЧЕРТЕЖ	
1.020-1/87.2-4 К052	КАРКАС ПРОСТРАНСТВЕННЫЙ КП-96	58
	СБОРОЧНЫЙ ЧЕРТЕЖ	
1.020-1/87.2-4 К053	КАРКАС ПРОСТРАНСТВЕННЫЙ КП-97, КП-98	59
	СБОРОЧНЫЙ ЧЕРТЕЖ	
1.020-1/87.2-4 К054	КАРКАС ПРОСТРАНСТВЕННЫЙ КП-99, КП-100	60
	СБОРОЧНЫЙ ЧЕРТЕЖ	
1.020-1/87.2-4 К055	КАРКАС ПРОСТРАНСТВЕННЫЙ КП-101	61
	СБОРОЧНЫЙ ЧЕРТЕЖ	
1.020-1/87.2-4 К056	КАРКАС ПРОСТРАНСТВЕННЫЙ КП-102	62
	СБОРОЧНЫЙ ЧЕРТЕЖ	
1.020-1/87.2-4 К057	КАРКАС ПРОСТРАНСТВЕННЫЙ КП-103	63
	СБОРОЧНЫЙ ЧЕРТЕЖ	
1.020-1/87.2-4 К058	КАРКАС ПРОСТРАНСТВЕННЫЙ КП-104 - КП-106	64
	СБОРОЧНЫЙ ЧЕРТЕЖ	
1.020-1/87.2-4 К059	КАРКАС ПРОСТРАНСТВЕННЫЙ КП-107	65
	СБОРОЧНЫЙ ЧЕРТЕЖ	
1.020-1/87.2-4 К060	КАРКАС ПРОСТРАНСТВЕННЫЙ КП-108, КП-109	66
	СБОРОЧНЫЙ ЧЕРТЕЖ	
1.020-1/87.2-4 К061	КАРКАС ПРОСТРАНСТВЕННЫЙ КП-110	67
	СБОРОЧНЫЙ ЧЕРТЕЖ	
1.020-1/87.2-4 К062	КАРКАС ПРОСТРАНСТВЕННЫЙ КП-111	68
	СБОРОЧНЫЙ ЧЕРТЕЖ	
1.020-1/87.2-4 К063	КАРКАС ПРОСТРАНСТВЕННЫЙ КП-112	69
	СБОРОЧНЫЙ ЧЕРТЕЖ	

САПР КиевЗНИИЭП ОПЕРАТОР СИСТЕМЫ
Инв.№ подл. | Подпись и дата | Взам. инв.№

ФОРМАТ А4

ОБОЗНАЧЕНИЕ ДОКУМЕНТА	НАИМЕНОВАНИЕ	СТР.
1.020-1/87.2-4 К064	КАРКАС ПРОСТРАНСТВЕННЫЙ КП-113, КП-114	70
	СБОРОЧНЫЙ ЧЕРТЕЖ	
1.020-1/87.2-4 К065	КАРКАС ПРОСТРАНСТВЕННЫЙ КП-115	71
	СБОРОЧНЫЙ ЧЕРТЕЖ	
1.020-1/87.2-4 К066	КАРКАС ПРОСТРАНСТВЕННЫЙ КП-116	72
	СБОРОЧНЫЙ ЧЕРТЕЖ	
1.020-1/87.2-4 К067	КАРКАС ПРОСТРАНСТВЕННЫЙ КП-117	73
	СБОРОЧНЫЙ ЧЕРТЕЖ	
1.020-1/87.2-4 К068	КАРКАС ПРОСТРАНСТВЕННЫЙ КП-118	74
	СБОРОЧНЫЙ ЧЕРТЕЖ	
1.020-1/87.2-4 К069	КАРКАС ПРОСТРАНСТВЕННЫЙ КП-119 - КП-121	75
	СБОРОЧНЫЙ ЧЕРТЕЖ	
1.020-1/87.2-4 К070	КАРКАС ПРОСТРАНСТВЕННЫЙ КП-122 - КП-124	76
	СБОРОЧНЫЙ ЧЕРТЕЖ	
1.020-1/87.2-4 К071	КАРКАС ПРОСТРАНСТВЕННЫЙ КП-125	77
	СБОРОЧНЫЙ ЧЕРТЕЖ	
1.020-1/87.2-4 К072	КАРКАС ПРОСТРАНСТВЕННЫЙ КП-126	78
	СБОРОЧНЫЙ ЧЕРТЕЖ	
1.020-1/87.2-4 К073	КАРКАС ПРОСТРАНСТВЕННЫЙ КП-127	79
	СБОРОЧНЫЙ ЧЕРТЕЖ	
1.020-1/87.2-4 К074	КАРКАС ПРОСТРАНСТВЕННЫЙ КП-128	80
	СБОРОЧНЫЙ ЧЕРТЕЖ	
1.020-1/87.2-4 К075	КАРКАС ПРОСТРАНСТВЕННЫЙ КП-129	81
	СБОРОЧНЫЙ ЧЕРТЕЖ	
1.020-1/87.2-4 К076	КАРКАС ПРОСТРАНСТВЕННЫЙ КП-130	82
	СБОРОЧНЫЙ ЧЕРТЕЖ	

САПР КиевЗНИИЭП ОПЕРАТОР СИСТЕМЫ
Инв.№ подл. | Подпись и дата | Взам. инв.№

ФОРМАТ А4

ОБОЗНАЧЕНИЕ ДОКУМЕНТА	НАИМЕНОВАНИЕ	СТР.
1.020-1/87.2-4 К077	КАРКАС ПРОСТРАНСТВЕННЫЙ КП-131	83
	СБОРОЧНЫЙ ЧЕРТЕЖ	
1.020-1/87.2-4 К078	КАРКАС ПРОСТРАНСТВЕННЫЙ КП-132, КП-133	84
	СБОРОЧНЫЙ ЧЕРТЕЖ	
1.020-1/87.2-4 К079	КАРКАС ПРОСТРАНСТВЕННЫЙ КП-134 - КП-136	85
	СБОРОЧНЫЙ ЧЕРТЕЖ	
1.020-1/87.2-4 К080	КАРКАС ПРОСТРАНСТВЕННЫЙ КП-137, КП-138	86
	СБОРОЧНЫЙ ЧЕРТЕЖ	
1.020-1/87.2-4 К081	КАРКАС ПРОСТРАНСТВЕННЫЙ КП-139	87
	СБОРОЧНЫЙ ЧЕРТЕЖ	
1.020-1/87.2-4 К082	КАРКАС ПРОСТРАНСТВЕННЫЙ КП-140	88
	СБОРОЧНЫЙ ЧЕРТЕЖ	
1.020-1/87.2-4 К083	КАРКАС ПРОСТРАНСТВЕННЫЙ КП-141	89
	СБОРОЧНЫЙ ЧЕРТЕЖ	
1.020-1/87.2-4 К084	КАРКАС ПРОСТРАНСТВЕННЫЙ КП-142	90
	СБОРОЧНЫЙ ЧЕРТЕЖ	
1.020-1/87.2-4 К085	КАРКАС ПРОСТРАНСТВЕННЫЙ КП-143, КП-144	91
	СБОРОЧНЫЙ ЧЕРТЕЖ	
1.020-1/87.2-4 К086	КАРКАС ПРОСТРАНСТВЕННЫЙ КП-145	92
	СБОРОЧНЫЙ ЧЕРТЕЖ	
1.020-1/87.2-4 К087	КАРКАС ПРОСТРАНСТВЕННЫЙ КП-146, КП-147	93
	СБОРОЧНЫЙ ЧЕРТЕЖ	
1.020-1/87.2-4 К088	КАРКАС ПРОСТРАНСТВЕННЫЙ КП-148	94
	СБОРОЧНЫЙ ЧЕРТЕЖ	
1.020-1/87.2-4 К089	КАРКАС ПРОСТРАНСТВЕННЫЙ КП-149	95
	СБОРОЧНЫЙ ЧЕРТЕЖ	

САПР КиевЗНИИЭП | ОПЕРАТОР СИСТЕМЫ | ВЗАМ. ИНВ. № | ПОДПИСЬ И ДАТА | ИНВ. № ПОДЛ.

ОБОЗНАЧЕНИЕ ДОКУМЕНТА	НАИМЕНОВАНИЕ	СТР.
1.020-1/87.2-4 К090	КАРКАС ПРОСТРАНСТВЕННЫЙ КП-150, КП-151	96
	СБОРОЧНЫЙ ЧЕРТЕЖ	
1.020-1/87.2-4 К091	КАРКАС ПРОСТРАНСТВЕННЫЙ КП-152	97
	СБОРОЧНЫЙ ЧЕРТЕЖ	
1.020-1/87.2-4 К092	КАРКАС ПРОСТРАНСТВЕННЫЙ КП-153, КП-154	98
	СБОРОЧНЫЙ ЧЕРТЕЖ	
1.020-1/87.2-4 К093	КАРКАС ПРОСТРАНСТВЕННЫЙ КП-155	99
	СБОРОЧНЫЙ ЧЕРТЕЖ	
1.020-1/87.2-4 К094	КАРКАС ПРОСТРАНСТВЕННЫЙ КП-156, КП-157	100
	СБОРОЧНЫЙ ЧЕРТЕЖ	
1.020-1/87.2-4 К095	КАРКАС ПРОСТРАНСТВЕННЫЙ КП-158, КП-159	101
	СБОРОЧНЫЙ ЧЕРТЕЖ	
1.020-1/87.2-4 К096	КАРКАС ПРОСТРАНСТВЕННЫЙ КП-160	102
	СБОРОЧНЫЙ ЧЕРТЕЖ	
1.020-1/87.2-4 К097	КАРКАС ПРОСТРАНСТВЕННЫЙ КП-161, КП-162	103
	СБОРОЧНЫЙ ЧЕРТЕЖ	
1.020-1/87.2-4 К098	КАРКАС ПРОСТРАНСТВЕННЫЙ КП-163	104
	СБОРОЧНЫЙ ЧЕРТЕЖ	
1.020-1/87.2-4 К099	КАРКАС ПРОСТРАНСТВЕННЫЙ КП-164, КП-165	105
	СБОРОЧНЫЙ ЧЕРТЕЖ	
1.020-1/87.2-4 К100	КАРКАС ПРОСТРАНСТВЕННЫЙ КП-166	106
	СБОРОЧНЫЙ ЧЕРТЕЖ	
1.020-1/87.2-4 К101	КАРКАС ПРОСТРАНСТВЕННЫЙ КП-167	107
	СБОРОЧНЫЙ ЧЕРТЕЖ	
1.020-1/87.2-4 К102	КАРКАС ПРОСТРАНСТВЕННЫЙ КП-168	109
	СБОРОЧНЫЙ ЧЕРТЕЖ	

САПР КиевЗНИИЭП | ОПЕРАТОР СИСТЕМЫ | ВЗАМ. ИНВ. № | ПОДПИСЬ И ДАТА | ИНВ. № ПОДЛ.

САПР КиевЗНИИЭП
ОПЕРАТОР СИСТЕМЫ

ОБОЗНАЧЕНИЕ ДОКУМЕНТА	НАИМЕНОВАНИЕ	СТР.
1.020-1/87.2-4 К103	КАРКАС ПРОСТРАНСТВЕННЫЙ КП-169	109
	СБОРОЧНЫЙ ЧЕРТЕЖ	
1.020-1/87.2-4 К104	КАРКАС ПРОСТРАНСТВЕННЫЙ КП-170, КП-171	110
	СБОРОЧНЫЙ ЧЕРТЕЖ	
1.020-1/87.2-4 У	УЗЛЫ	111

ВЗАМ. ИНВ. №
ПОДПИСЬ И ДАТА
ИНВ. № ПОДЛ.

ФОРМАТ А4

Настоящий выпуск содержит рабочие чертежи пространственных каркасов колонн сечением 400 х 400 мм выпуска 2-3.

Пространственные каркасы собираются из отдельных стержней, замкнутых хомутов, сеток косвенного армирования и закладных деталей при помощи контактной сварки.

Сварка стержней выполняется в соответствии с требованиями ГОСТ 14098-85 для соединений с нормируемой прочностью.

В зависимости от расчетных усилий предусмотрено изменение армирования пространственного каркаса по его длине обрывом продольной арматуры в вышерасположенных этажах колонны.

Диагональные связи должны привариваться к стержням продольной арматуры протяженными швами, длина швов не менее 5-ти диаметров арматуры связи.

Закладные детали МН-5 - МН-12 должны быть зафиксированы в проектном положении в форме.

Закладные детали МН-2 привариваются к продольным стержням пространственного каркаса дуговой сваркой односторонним швом.

Сборку пространственных каркасов рекомендуется производить на автоматизированных линиях согласно указаниям выпуска 0-7 "Указания по заводской технологии изготовления изделий".

Перечень выпусков, входящих в серию 1.020-1/87, приведен в выпуске 0-0.

НАЧ.ОТД.	ГОРОХОВ		1.020-1/87.2-4 ТТ	
Н.КОНТР.	СИТНИК		ТЕХНИЧЕСКИЕ ТРЕБОВАНИЯ	СТАДИЯ Р; ЛИСТ; ЛИСТОВ 1
ГИП	СИТНИК			КиевЗНИИЭП
ПРОВЕРИЛ	ИОЛОДЦОВА			
РАЗРАБ.	АУКАШУК			

ФОРМАТ А4

САПР КиевЗНИИЭП | ОПЕРАТОР СИСТЕМЫ | МОЛОДЦОВА

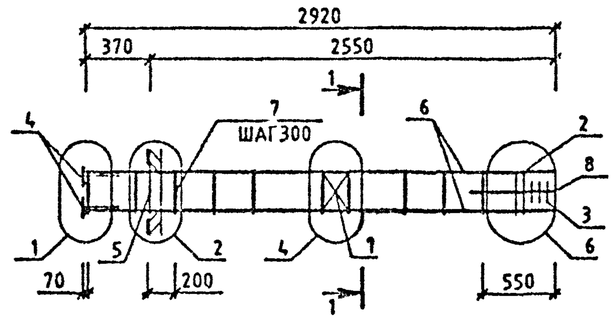

МАРКА	ПОЗ.	МАРКА АРМАТУРНОГО ИЗДЕЛИЯ	КОЛ. ШТ.	МАССА, КГ		ОБОЗНАЧЕНИЕ ДОКУМЕНТА 1.020-1/87.
				1 ШТ.	ВСЕГО	
КП-1	1	С-2	1	1.1	1.1	2-11 К01
	2	СКА-1	2	2.15	4.31	2-11 К02
	3	СКА-2	3	1.43	4.29	2-11 К03
	4	МН-2	4	1.1	4.4	2-11 К04
	5	МН-6	1	15.1	15.1	2-11 К06
	6	Ф20 А-Ш L=2900	4	7.15	28.61	БЧ
	7	ХМ-1	9	0.31	2.78	2-11 К11
	8	Ф6 А-I L=650	4	0.14	0.58	БЧ
				ИТОГО: 61.15		

МАРКА	ПОЗ.	МАРКА АРМАТУРНОГО ИЗДЕЛИЯ	КОЛ. ШТ.	МАССА, КГ		ОБОЗНАЧЕНИЕ ДОКУМЕНТА 1.020-1/87.
				1 ШТ.	ВСЕГО	
КП-2	1	С-2	1	1.1	1.1	2-11 К01
	2	СКА-1	2	2.15	4.31	2-11 К02
	3	СКА-2	3	1.43	4.29	2-11 К03
	4	МН-2	4	1.1	4.4	2-11 К04
	5	МН-8	1	19.78	19.78	2-11 К08
	6	Ф20 А-Ш L=2900	4	7.15	28.61	БЧ
	7	ХМ-1	9	0.31	2.78	2-11 К11
	8	Ф6 А-I L=650	4	0.14	0.58	БЧ
				ИТОГО: 65.84		

УЗЛЫ СМ. 1.020-1/87.2-4 У
ТЕХНИЧЕСКИЕ ТРЕБОВАНИЯ СМ. 1.020-1/87.2-4 ТТ
АРМАТУРА КЛАССОВ А-Ш, А-I ПО ГОСТ 5781-82

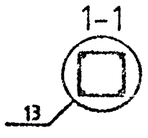

НАЧ.ОТД.	ГОРОХОВ		
Н.КОНТР.	СИТНИК		
ГИП	СИТНИК		
ПРОВЕРИЛ	ЛУКАШУК		
РАЗРАБ.	МОЛОДЦОВА		

1.020-1/87.2-4 К001

КАРКАС ПРОСТРАНСТВЕННЫЙ КП-1, КП-2 СБОРОЧНЫЙ ЧЕРТЕЖ

СТАДИЯ	ЛИСТ	ЛИСТОВ
Р		1

КиевЗНИИЭП

ИНВ.№ ПОДЛ. | ПОДПИСЬ И ДАТА | ВЗАМ. ИНВ.№

ФОРМАТ А3

САПР КиевЗНИИЭП
МОЛОДЦОВА
ОПЕРАТОР СИСТЕМЫ

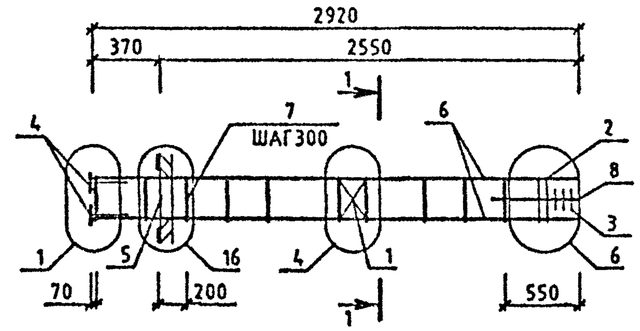

МАРКА	ПОЗ.	МАРКА АРМАТУРНОГО ИЗДЕЛИЯ	КОЛ. ШТ.	МАССА, КГ		ОБОЗНАЧЕНИЕ ДОКУМЕНТА 1.020-1/87.
				1 ШТ.	ВСЕГО	
КП-3	1	С-2	1	1.1	1.1	2-11 К01
	2	СКА-3	2	3.37	6.73	2-11 К02
	3	СКА-4	3	2.23	6.7	2-11 К03
	4	МН-2	4	1.1	4.4	2-11 К04
	5	МН-12	1	34.9	34.9	2-11 К10
	6	Ø20 А-Ш L=2900	4	7.15	28.61	БЧ
	7	ХМ-1	9	0.31	2.78	2-11 К11
	8	Ø6 А-I L=650	4	0.14	0.58	БЧ
				ИТОГО:	85.79	

1-1

13

УЗЛЫ СМ. 1.020-1/87.2-4 У
ТЕХНИЧЕСКИЕ ТРЕБОВАНИЯ СМ. 1.020-1/87.2-4 ТТ
АРМАТУРА КЛАССОВ А-Ш, А-I ПО ГОСТ 5781-82

Н.ЧОТД	ГОРОХОВ		
Н.КОНТР.	СИТНИК		
ГИП	СИТНИК		
ПРОВЕРИЛ	ЛУКАШУК		
РАЗРАБ	МОЛОДЦОВА		

1.020-1/87.2-4 К002

КАРКАС ПРОСТРАНСТВЕННЫЙ КП-3 СБОРОЧНЫЙ ЧЕРТЕЖ

СТАДИЯ	ЛИСТ	ЛИСТОВ
Р		1

КиевЗНИИЭП

ИНВ.№ ПОДЛ. | ПОДПИСЬ И ДАТА | ВЗАМ. ИНВ.№

ФОРМАТ А3

САПР КиевЗНИИЭП
ОПЕРАТОР СИСТЕМЫ
МОЛОДЦОВА

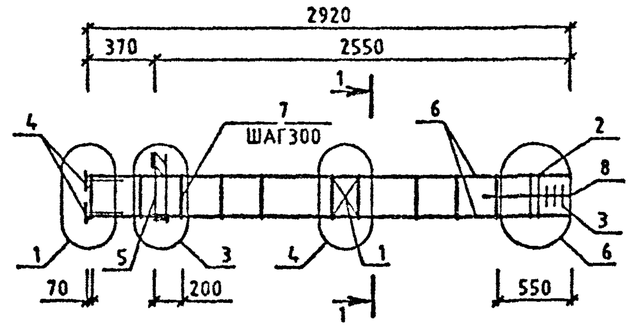

МАРКА	ПОЗ.	МАРКА АРМАТУРНОГО ИЗДЕЛИЯ	КОЛ. ШТ.	МАССА, КГ		ОБОЗНАЧЕНИЕ ДОКУМЕНТА 1.020-1/87.
				1 ШТ.	ВСЕГО	
КП-4	1	С-2	1	1.1	1.1	2-11 К01
	2	СКА-1	2	2.15	4.31	2-11 К02
	3	СКА-2	3	1.43	4.29	2-11 К03
	4	МН-2	4	1.1	4.4	2-11 К04
	5	МН-5	1	9.35	9.35	2-11 К05
	6	Ø20 А-Ш L=2900	4	7.15	28.61	БЧ
	7	ХМ-1	9	0.31	2.78	2-11 К11
	8	Ø6 А-I L=650	4	0.14	0.58	БЧ
				ИТОГО: 55.41		

МАРКА	ПОЗ.	МАРКА АРМАТУРНОГО ИЗДЕЛИЯ	КОЛ. ШТ.	МАССА, КГ		ОБОЗНАЧЕНИЕ ДОКУМЕНТА 1.020-1/87.
				1 ШТ.	ВСЕГО	
КП-5	1	С-2	1	1.1	1.1	2-11 К01
	2	СКА-1	2	2.15	4.31	2-11 К02
	3	СКА-2	3	1.43	4.29	2-11 К03
	4	МН-2	4	1.1	4.4	2-11 К04
	5	МН-7	1	12.95	12.95	2-11 К07
	6	Ø20 А-Ш L=2900	4	7.15	28.61	БЧ
	7	ХМ-1	9	0.31	2.78	2-11 К11
	8	Ø6 А-I L=650	4	0.14	0.58	БЧ
				ИТОГО: 59.01		

УЗЛЫ СМ. 1.020-1/87 2-4 У
ТЕХНИЧЕСКИЕ ТРЕБОВАНИЯ СМ. 1.020-1/87.2-4 ТТ
АРМАТУРА КЛАССОВ А-Ш, А-I ПО ГОСТ 5781-82

1-1
13

НАЧ.ОТД.	ГОРОХОВ	
Н.КОНТР.	СИТНИК	
ГИП	СИТНИК	
ПРОВЕРИЛ	ЛУКАШУК	
РАЗРАБ.	МОЛОДЦОВА	

1.020-1/87.2-4 К003

КАРКАС ПРОСТРАНСТВЕННЫЙ КП-4,КП-5 СБОРОЧНЫЙ ЧЕРТЕЖ

СТАДИЯ	ЛИСТ	ЛИСТОВ
Р		1

КиевЗНИИЭП

ФОРМАТ А3

ВЗАМ ИНВ № | ПОДПИСЬ И ДАТА | ИНВ № ПОДЛ

САПР КиевЗНИИЭП

ОПЕРАТОР СИСТЕМЫ	МОЛОДЦОВА

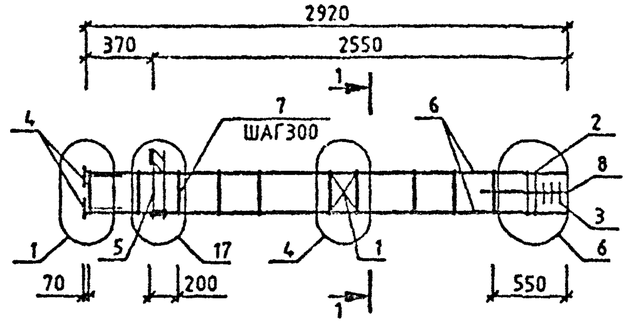

МАРКА	ПОЗ.	МАРКА АРМАТУРНОГО ИЗДЕЛИЯ	КОЛ. ШТ.	МАССА, КГ		ОБОЗНАЧЕНИЕ ДОКУМЕНТА 1.020-1/87.
				1 ШТ.	ВСЕГО	
КП-6	1	С-2	1	1.1	1.1	2-11 К01
	2	СКА-3	2	3.37	6.73	2-11 К02
	3	СКА-4	3	2.23	6.7	2-11 К03
	4	МН-2	4	1.1	4.4	2-11 К04
	5	МН-11	1	25.23	25.23	2-11 К09
	6	Ф20 А-Ш L=2900	4	7.15	28.61	БЧ
	7	ХМ-1	9	0.31	2.78	2-11 К11
	8	Ф6 А-I L=650	4	0.14	0.58	БЧ
				ИТОГО:	76.12	

1-1

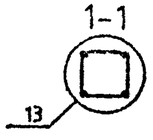

УЗЛЫ СМ. 1.020-1/87.2-4 У
ТЕХНИЧЕСКИЕ ТРЕБОВАНИЯ СМ. 1.020-1/87.2-4 ТТ
АРМАТУРА КЛАССОВ А-Ш, А-I ПО ГОСТ 5781-82

НАЧ.ОТД.	ГОРОХОВ		
Н.КОНТР.	СИТНИК		
ГИП	СИТНИК		
ПРОВЕРИЛ	ЛУКАШУК		
РАЗРАБ.	МОЛОДЦОВА		

1.020-1/87.2-4 К004

КАРКАС ПРОСТРАНСТВЕННЫЙ КП-6 СБОРОЧНЫЙ ЧЕРТЕЖ

СТАДИЯ	ЛИСТ	ЛИСТОВ
Р		1

КиевЗНИИЭП

Инв.№ подл. | Подпись и дата | Взам. инв.№

ФОРМАТ А3

САПР КиевЗНИИЭП
ОПЕРАТОР СИСТЕМЫ
МОЛОДЦОВА

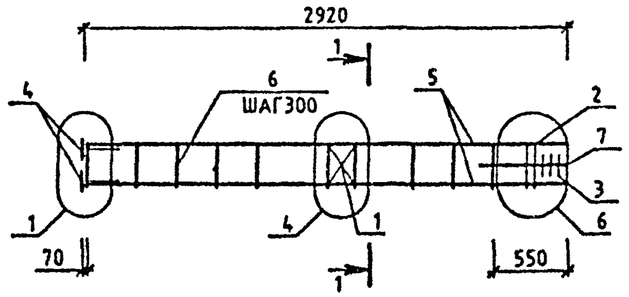

МАРКА	ПОЗ.	МАРКА АРМАТУРНОГО ИЗДЕЛИЯ	КОЛ. ШТ.	МАССА, КГ		ОБОЗНАЧЕНИЕ ДОКУМЕНТА 1.020-1/87.
				1 ШТ.	ВСЕГО	
КП-7	1	С-2	1	1.1	1.1	2-11 К01
	2	СКА-1	2	2.15	4.31	2-11 К02
	3	СКА-2	3	1.43	4.29	2-11 К03
	4	МН-2	4	1.1	4.4	2-11 К04
	5	Ф20 А-Ш L=2900	4	7.15	28.61	БЧ
	6	ХМ-1	9	0.31	2.78	2-11 К11
	7	Ф6 А-I L=650	4	0.14	0.58	БЧ
				ИТОГО: 46.06		

МАРКА	ПОЗ.	МАРКА АРМАТУРНОГО ИЗДЕЛИЯ	КОЛ. ШТ.	МАССА, КГ		ОБОЗНАЧЕНИЕ ДОКУМЕНТА 1.020-1/87.
				1 ШТ.	ВСЕГО	
КП-8	1	С-2	1	1.1	1.1	2-11 К01
	2	СКА-3	2	3.37	6.73	2-11 К02
	3	СКА-4	3	2.23	6.7	2-11 К03
	4	МН-2	4	1.1	4.4	2-11 К04
	5	Ф20 А-Ш L=2900	4	7.15	28.61	БЧ
	6	ХМ-1	9	0.31	2.78	2-11 К11
	7	Ф6 А-I L=650	4	0.14	0.58	БЧ
				ИТОГО: 50.89		

УЗЛЫ СМ. 1.020-1/87.2-4 У
ТЕХНИЧЕСКИЕ ТРЕБОВАНИЯ СМ. 1.020-1/87.2-4 ТТ
АРМАТУРА КЛАССОВ А-Ш, А-I ПО ГОСТ 5781-82

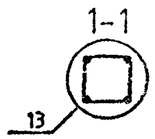

НАЧ.ОТД.	ГОРОХОВ		
Н.КОНТР.	СИТНИК		
ГИП	СИТНИК		
ПРОВЕРИЛ	ЛУКАШУК		
РАЗРАБ.	МОЛОДЦОВА		

1.020-1/87.2-4 К005

КАРКАС ПРОСТРАНСТВЕННЫЙ КП-7,КП-8 СБОРОЧНЫЙ ЧЕРТЕЖ

СТАДИЯ	ЛИСТ	ЛИСТОВ
Р		1

КиевЗНИИЭП

ИНВ.№ ПОДЛ | ПОДПИСЬ И ДАТА | ВЗАМ.ИНВ.№

ФОРМАТ А3

САПР КиевЗНИИЭП | ОПЕРАТОР СИСТЕМЫ | ПОЛОДЦОВА

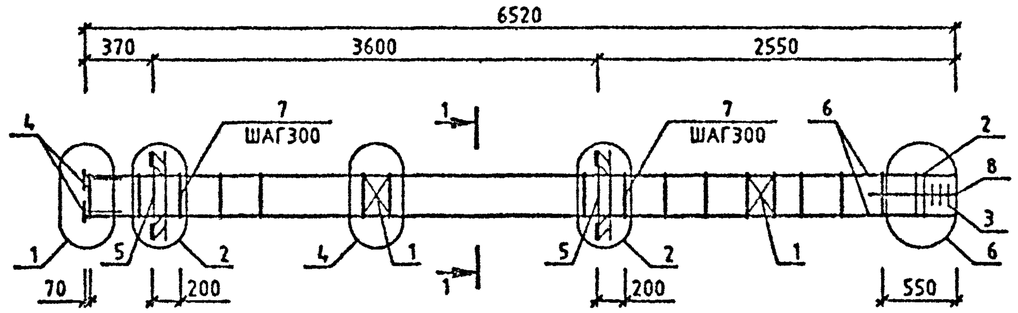

МАРКА	ПОЗ.	МАРКА АРМАТУРНОГО ИЗДЕЛИЯ	КОЛ. ШТ.	МАССА, КГ		ОБОЗНАЧЕНИЕ ДОКУМЕНТА 1.020-1/87.
				1 ШТ.	ВСЕГО	
КП-9	1	С-2	2	1.1	2.19	2-11 К01
	2	СКА-1	2	2.15	4.31	2-11 К02
	3	СКА-2	3	1.43	4.29	2-11 К03
	4	МН-2	4	1.1	4.4	2-11 К04
	5	МН-6	2	15.1	30.2	2-11 К06
	6	Ø20 А-Ш L=6500	4	16.03	64.12	БЧ
	7	ХМ-1	21	0.31	6.48	2-11 К11
	8	Ø6 А-I L=650	4	0.14	0.58	БЧ
				ИТОГО: 116.57		

МАРКА	ПОЗ.	МАРКА АРМАТУРНОГО ИЗДЕЛИЯ	КОЛ. ШТ.	МАССА, КГ		ОБОЗНАЧЕНИЕ ДОКУМЕНТА 1.020-1/87.
				1 ШТ.	ВСЕГО	
КП-10	1	С-2	2	1.1	2.19	2-11 К01
	2	СКА-1	2	2.15	4.31	2-11 К02
	3	СКА-2	3	1.43	4.29	2-11 К03
	4	МН-2	4	1.1	4.4	2-11 К04
	5	МН-8	2	19.78	39.57	2-11 К08
	6	Ø20 А-Ш L=6500	4	16.03	64.12	БЧ
	7	ХМ-1	21	0.31	6.48	2-11 К11
	8	Ø6 А-I L=650	4	0.14	0.58	БЧ
				ИТОГО: 125.93		

ВЗАМ. ИНВ. № | ПОДПИСЬ И ДАТА | ИНВ. № ПОДЛ.

1-1

13

УЗЛЫ СМ. 1.020-1/87.2-4 У
ТЕХНИЧЕСКИЕ ТРЕБОВАНИЯ СМ. 1.020-1/87.2-4 ТТ
АРМАТУРА КЛАССОВ А-Ш, А-I ПО ГОСТ 5781-82

НАЧОТД	ГОРОХОВ		
НКОНТР	СИТНИК		
ГИП	СИТНИК		
ПРОВЕРИЛ	ЛУКАШУК		
РАЗРАБ.	ПОЛОДЦОВА		

1.020-1/87.2-4 К006

КАРКАС ПРОСТРАНСТВЕННЫЙ КП-9, КП-10 СБОРОЧНЫЙ ЧЕРТЕЖ

СТАДИЯ	ЛИСТ	ЛИСТОВ
Р		1

КиевЗНИИЭП

ФОРМАТ А3

САПР КиевЗНИИЭП
МОЛОДЦОВА
ОПЕРАТОР СИСТЕМЫ

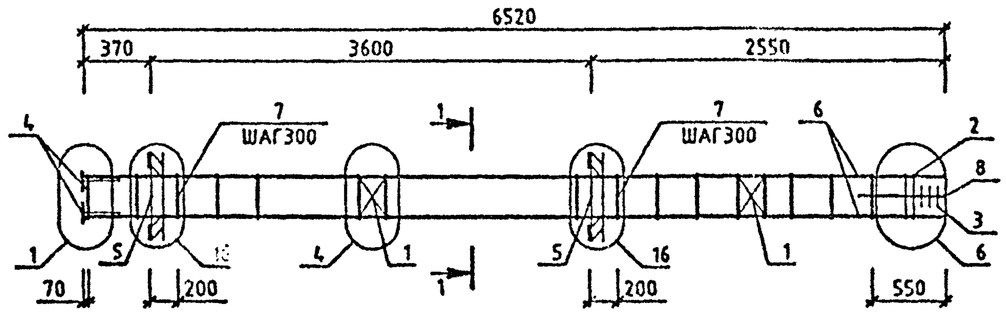

МАРКА	ПОЗ.	МАРКА АРМАТУРНОГО ИЗДЕЛИЯ	КОЛ. ШТ.	МАССА, КГ		ОБОЗНАЧЕНИЕ ДОКУМЕНТА 1.020-1/87.
				1 ШТ.	ВСЕГО	
КП-11	1	С-2	2	1.1	2.19	2-11 К01
	2	СКА-3	2	3.37	6.73	2-11 К02
	3	СКА-4	3	2.23	6.7	2-11 К03
	4	МН-2	4	1.1	4.4	2-11 К04
	5	МН-12	2	34.9	69.8	2-11 К10
	6	Ø20 А-Ш L=6500	4	16.03	64.12	БЧ
	7	ХМ-1	21	0.31	6.48	2-11 К11
	8	Ø6 А-I L=650	4	0.14	0.58	БЧ
				ИТОГО: 161		

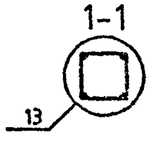

УЗЛЫ СМ. 1.020-1/87.2-4 У
ТЕХНИЧЕСКИЕ ТРЕБОВАНИЯ СМ. 1.020-1/87.2-4 ТТ
АРМАТУРА КЛАССОВ А-Ш, А-I ПО ГОСТ 5781-82

НАЧ.ОТД.	ГОРОХОВ		
Н.КОНТР.	СИТНИК		
ГИП	СИТНИК		
ПРОВЕРИЛ	ЛУКАШУК		
РАЗРАБ.	МОЛОДЦОВА		

1.020-1/87.2-4 К007

КАРКАС ПРОСТРАНСТВЕННЫЙ КП-11 СБОРОЧНЫЙ ЧЕРТЕЖ

СТАДИЯ	ЛИСТ	ЛИСТОВ
Р		1

КиевЗНИИЭП

ИНВ.№ ПОДЛ. | ПОДПИСЬ И ДАТА | ВЗАМ. ИНВ.№

ФОРМАТ А3

САПР КиевЗНИИЭП
ОПЕРАТОР СИСТЕМЫ
МОЛОДЦОВА

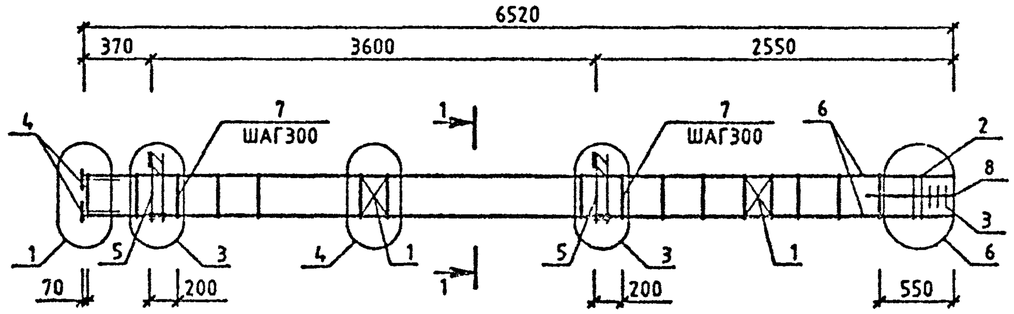

МАРКА	ПОЗ.	МАРКА АРМАТУРНОГО ИЗДЕЛИЯ	КОЛ. ШТ.	МАССА, КГ		ОБОЗНАЧЕНИЕ ДОКУМЕНТА 1.020-1/87.
				1 ШТ.	ВСЕГО	
КП-12	1	С-2	2	1.1	2.19	2-11 К01
	2	СКА-1	2	2.15	4.31	2-11 К02
	3	СКА-2	3	1.43	4.29	2-11 К03
	4	МН-2	4	1.1	4.4	2-11 К04
	5	МН-5	2	9.35	18.71	2-11 К05
	6	⌀20 А-Ш L=6500	4	16.03	64.12	БЧ
	7	ХМ-1	21	0.31	6.48	2-11 К11
	8	⌀6 А-I L=650	4	0.14	0.58	БЧ
				ИТОГО: 105.08		

МАРКА	ПОЗ.	МАРКА АРМАТУРНОГО ИЗДЕЛИЯ	КОЛ. ШТ.	МАССА, КГ		ОБОЗНАЧЕНИЕ ДОКУМЕНТА 1.020-1/87.
				1 ШТ.	ВСЕГО	
КП-13	1	С-2	2	1.1	2.19	2-11 К01
	2	СКА-1	2	2.15	4.31	2-11 К02
	3	СКА-2	3	1.43	4.29	2-11 К03
	4	МН-2	4	1.1	4.4.	2-11 К04
	5	МН-7	2	12.95	25.91	2-11 К07
	6	⌀20 А-Ш L=6500	4	16.03	64.12	БЧ
	7	ХМ-1	21	0.31	6.48	2-11 К11
	8	⌀6 А-I L=650	4	0.14	0.58	БЧ
				ИТОГО: 112.27		

УЗЛЫ СМ. 1020-1/87.2-4 У
ТЕХНИЧЕСКИЕ ТРЕБОВАНИЯ СМ. 1.020-1/87.2-4 ТТ
АРМАТУРА КЛАССОВ А-Ш, А-I ПО ГОСТ 5781-82

1-1
13

ИНВ.№ ПОДЛ | ПОДПИСЬ И ДАТА | ВЗАМ.ИНВ.№

НАЧ.ОТД.	ГОРОХОВ		
Н.КОНТР.	СИТНИК		
ГИП	СИТНИК		
ПРОВЕРИЛ	ЛУКАШУК		
РАЗРАБ.	МОЛОДЦОВА		

1.020-1/87.2-4 К008

КАРКАС ПРОСТРАНСТВЕННЫЙ КП-12,КП-13 СБОРОЧНЫЙ ЧЕРТЕЖ

СТАДИЯ	ЛИСТ	ЛИСТОВ
Р		1

КиевЗНИИЭП

ФОРМАТ А3

САПР КиевЗНИИЭП
МОЛОДЦОВА
ОПЕРАТОР СИСТЕМЫ

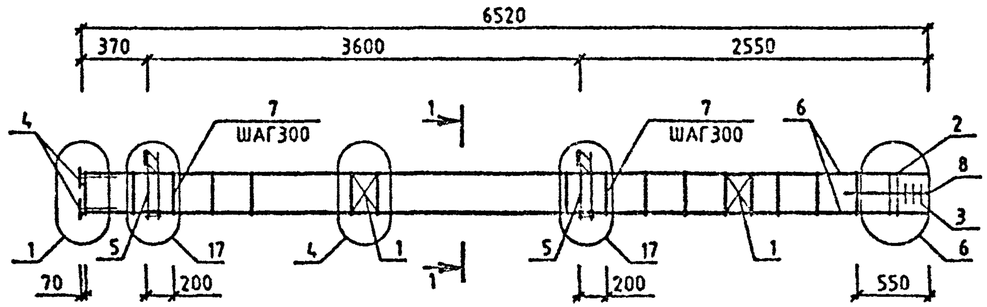

МАРКА	ПОЗ.	МАРКА АРМАТУРНОГО ИЗДЕЛИЯ	КОЛ. ШТ.	МАССА, КГ		ОБОЗНАЧЕНИЕ ДОКУМЕНТА 1.020-1/87.
				1 ШТ.	ВСЕГО	
КП-14	1	С-2	2	1.1	2.19	2-11 К01
	2	СКА-3	2	3.37	6.73	2-11 К02
	3	СКА-4	3	2.23	6.7	2-11 К03
	4	МН-2	4	1.1	4.4	2-11 К04
	5	МН-11	2	25.23	50.47	2-11 К09
	6	Ø20 А-Ш L=6500	4	16.03	64.12	БЧ
	7	ХМ-1	21	0.31	6.48	2-11 К11
	8	Ø6 А-I L=650	4	0.14	0.58	БЧ
				ИТОГО:	141.67	

1-1
13

УЗЛЫ СМ. 1.020-1/87.2-4 У
ТЕХНИЧЕСКИЕ ТРЕБОВАНИЯ СМ. 1.020-1/87.2-4 ТТ
АРМАТУРА КЛАССОВ А-Ш, А-I ПО ГОСТ 5781-82

НАЧ.ОТД.	ГОРОХОВ		
Н.КОНТР.	СИТНИК		
ГИП	СИТНИК		
ПРОВЕРИЛ	ЛУКАШЧУК		
РАЗРАБ.	МОЛОДЦОВА		

1.020-1/87.2-4 К009

КАРКАС ПРОСТРАНСТВЕННЫЙ КП-14 СБОРОЧНЫЙ ЧЕРТЕЖ

СТАДИЯ	ЛИСТ	ЛИСТОВ
Р		

КиевЗНИИЭП

ФОРМАТ А3

ИНВ.№ ПОДЛ. | ПОДПИСЬ И ДАТА | ВЗАМ. ИНВ.№

САПР КиевЗНИИЭП
ОПЕРАТОР СИСТЕМЫ
МОЛОДЦОВА

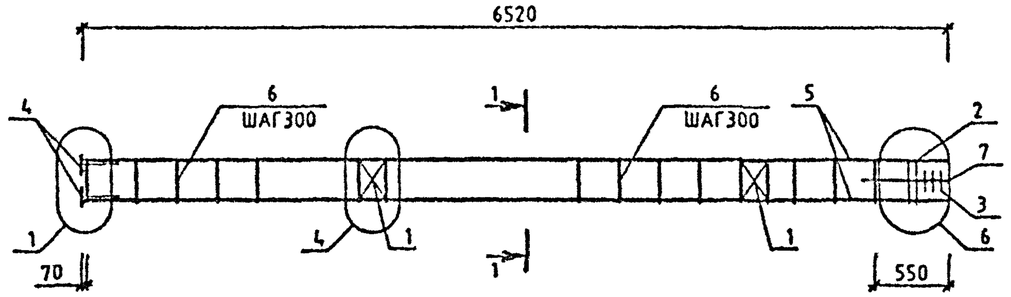

МАРКА	ПОЗ.	МАРКА АРМАТУРНОГО ИЗДЕЛИЯ	КОЛ. ШТ.	МАССА, КГ		ОБОЗНАЧЕНИЕ ДОКУМЕНТА 1.020-1/87.
				1 ШТ.	ВСЕГО	
КП-15	1	С-2	2	1.1	2.19	2-11 К01
	2	СКА-1	2	2.15	4.31	2-11 К02
	3	СКА-2	3	1.43	4.29	2-11 К03
	4	МН-2	4	1.1	4.4	2-11 К04
	5	Ф20 А-Ш L=6500	4	16.03	64.12	БЧ
	6	ХМ-1	21	0.31	6.48	2-11 К11
	7	Ф6 А-I L=650	4	0.14	0.58	БЧ
				ИТОГО: 86.37		

МАРКА	ПОЗ.	МАРКА АРМАТУРНОГО ИЗДЕЛИЯ	КОЛ. ШТ.	МАССА, КГ		ОБОЗНАЧЕНИЕ ДОКУМЕНТА 1.020-1/87.
				1 ШТ.	ВСЕГО	
КП-16	1	С-2	2	1.1	2.19	2-11 К01
	2	СКА-3	2	3.37	6.73	2-11 К02
	3	СКА-4	3	2.23	6.7	2-11 К03
	4	МН-2	4	1.1	4.4	2-11 К04
	5	Ф20 А-Ш L=6500	4	16.03	64.12	БЧ
	6	ХМ-1	21	0.31	6.48	2-11 К11
	7	Ф6 А-I L=650	4	0.14	0.58	БЧ
				ИТОГО: 91.2		

УЗЛЫ СМ. 1.020-1/87.2-4 У
ТЕХНИЧЕСКИЕ ТРЕБОВАНИЯ СМ. 1.020-1/87.2-4 ТТ
АРМАТУРА КЛАССОВ А-Ш, А-I ПО ГОСТ 5781-82

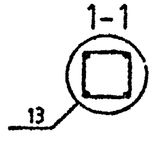

			1.020-1/87.2-4 К010
МАЧ.ОТД.	ГОРОХОВ		КАРКАС ПРОСТРАНСТВЕННЫЙ КП-15, КП-16 СБОРОЧНЫЙ ЧЕРТЕЖ
Н.КОНТР.	СИТНИК		
ГИП	СИТНИК		
ПРОВЕРИЛ	ЛУКАШУК		
РАЗРАБ.	МОЛОДЦОВА		

СТАДИЯ	ЛИСТ	ЛИСТОВ
Р		1

КиевЗНИИЭП

ФОРМАТ А3

ИНВ.№ | ВЗАМ. ИНВ.№ | ПОДПИСЬ И ДАТА | ИНВ.№ ПОДЛ.

САПР КиевЗНИИЭП
ОПЕРАТОР СИСТЕМЫ
МОЛОДЦОВА

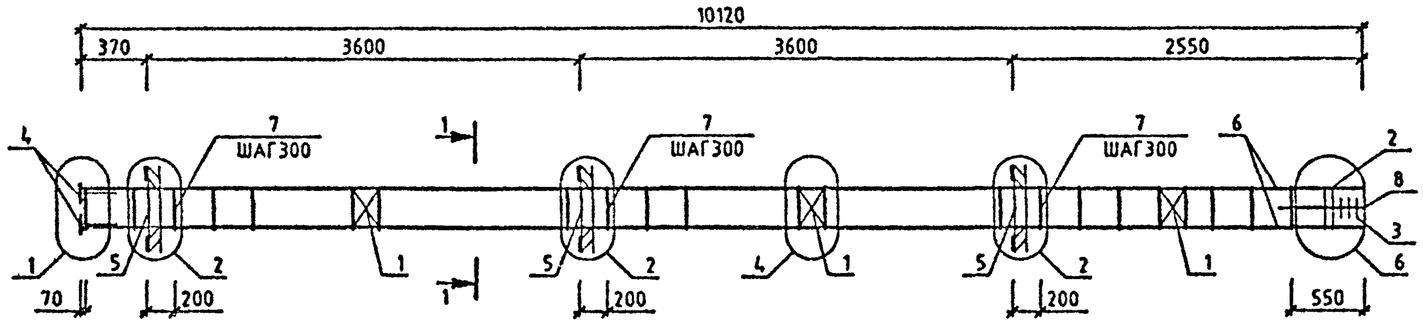

МАРКА	ПОЗ.	МАРКА АРМАТУРНОГО ИЗДЕЛИЯ	КОЛ. ШТ.	МАССА, КГ		ОБОЗНАЧЕНИЕ ДОКУМЕНТА 1.020-1/87.
				1 ШТ.	ВСЕГО	
КП-17	1	С-2	3	1.1	3.29	2-11 К01
	2	СКА-1	2	2.15	4.31	2-11 К02
	3	СКА-2	3	1.43	4.29	2-11.К03
	4	МН-2	4	1.1	4.4	2-11 К04
	5	МН-6	3	15.1	45.3	2-11 К06
	6	Ф20 А-Ш L=10100	4	24.91	99.63	БЧ
	7	ХМ-1	33	0.31	10.18	2-11 К11
	8	Ф6 А-I L=650	4	0.14	0.58	БЧ
				ИТОГО: 171.98		

МАРКА	ПОЗ.	МАРКА АРМАТУРНОГО ИЗДЕЛИЯ	КОЛ. ШТ.	МАССА, КГ		ОБОЗНАЧЕНИЕ ДОКУМЕНТА 1.020-1/87.
				1 ШТ.	ВСЕГО	
КП-18	1	С-2	3	1.1	3.29	2-11 К01
	2	СКА-3	2	3.37	6.73	2-11 К02
	3	СКА-4	3	2.23	6.7	2-11 К03
	4	МН-2	4	1.1	4.4	2-11 К04
	5	МН-8	3	19.78	59.35	2-11 К08
	6	Ф20 А-Ш L=10100	4	24.91	99.63	БЧ
	7	ХМ-1	33	0.31	10.18	2-11 К11
	8	Ф6 А-I L=650	4	0.14	0.58	БЧ
				ИТОГО: 190.86		

УЗЛЫ СМ. 1.020-1/87.2-4 У
ТЕХНИЧЕСКИЕ ТРЕБОВАНИЯ СМ. 1.020-1/87.2-4 ТТ
АРМАТУРА КЛАССОВ А-Ш, А-I ПО ГОСТ 5781-82

1-1
13

НАЧ.ОТД.	ГОРОХОВ	
Н.КОНТР	СИТНИК	
ГИП	СИТНИК	
ПРОВЕРИЛ	ЛОКАЛЬЮК	
РАЗРАБ.	МОЛОДЦОВА	

1.020-1/87.2-4 К011

КАРКАС ПРОСТРАНСТВЕННЫЙ КП-17, КП-18 СБОРОЧНЫЙ ЧЕРТЕЖ

СТАДИЯ	ЛИСТ	ЛИСТОВ
Р		1

КиевЗНИИЭП

ИНВ.№ ПОДЛ. | ПОДПИСЬ И ДАТА | ВЗАМ. ИНВ.№

ФОРМАТ А3

САПР КиевЗНИИЭП
ОПЕРАТОР СИСТЕМЫ
МОЛОДЦОВА

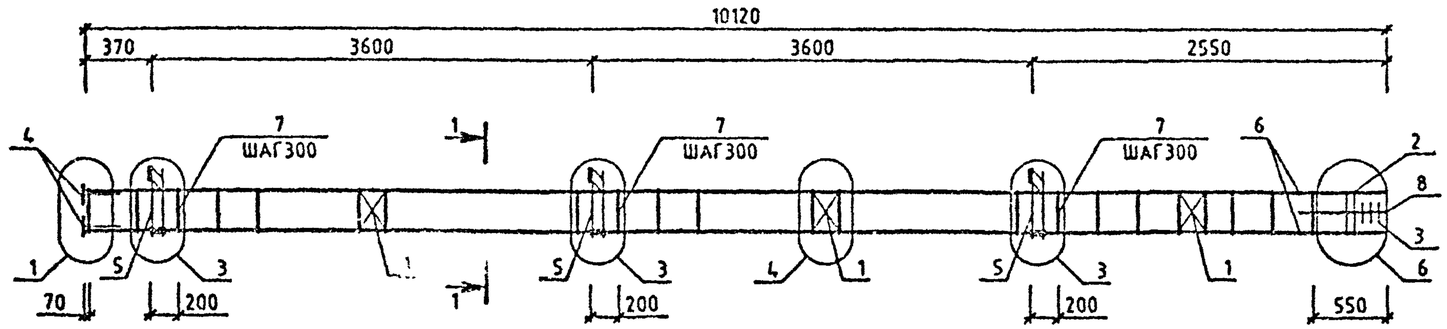

МАРКА	ПОЗ.	МАРКА АРМАТУРНОГО ИЗДЕЛИЯ	КОЛ. ШТ.	МАССА, КГ		ОБОЗНАЧЕНИЕ ДОКУМЕНТА 1.020-1/87.
				1 ШТ.	ВСЕГО	
КП-19	1	С-2	3	1.1	3.29	2-11 К01
	2	СКА-1	2	2.15	4.31	2-11 К02
	3	СКА-2	3	1.43	4.29	2-11 К03
	4	МН-2	4	1.1	4.4	2-11 К04
	5	МН-5	3	9.35	28.06	2-11 К05
	6	Ø20 А-Ш L=10100	4	24.91	99.63	БЧ
	7	ХМ-1	33	0.31	10.18	2-11 К11
	8	Ø6 А-I L=650	4	0.14	0.58	БЧ
				ИТОГО: 154.74		

МАРКА	ПОЗ.	МАРКА АРМАТУРНОГО ИЗДЕЛИЯ	КОЛ. ШТ.	МАССА, КГ		ОБОЗНАЧЕНИЕ ДОКУМЕНТА 1.020-1/87.
				1 ШТ.	ВСЕГО	
КП-20	1	С-2	3	1.1	3.29	2-11 К01
	2	СКА-1	2	2.15	4.31	2-11 К02
	3	СКА-2	3	1.43	4.29	2-11 К03
	4	МН-2	4	1.1	4.4	2-11 К04
	5	МН-7	3	12.95	38.86	2-11 К07
	6	Ø20 А-Ш L=10100	4	24.91	99.63	БЧ
	7	ХМ-1	33	0.31	10.18	2-11 К11
	8	Ø6 А-I L=650	4	0.14	0.58	БЧ
				ИТОГО: 165.54		

УЗЛЫ СМ. 1.020-1/87.2-4 У
ТЕХНИЧЕСКИЕ ТРЕБОВАНИЯ СМ. 1.020-1/87.2-4 ТТ
АРМАТУРА КЛАССОВ А-Ш, А-I ПО ГОСТ 5781-82

1-1
13

НАЧ.ОТД.	ГОРОХОВ		
Н.КОНТР.	СИТНИК		
ГИП	СИТНИК		
ПРОВЕРИЛ	ЛУКАШУК		
РАЗРАБ.	МОЛОДЦОВА		

1.020-1/87.2-4 К012

КАРКАС ПРОСТРАНСТВЕННЫЙ КП-19,КП-20 СБОРОЧНЫЙ ЧЕРТЕЖ

СТАДИЯ	ЛИСТ	ЛИСТОВ
Р		1

КиевЗНИИЭП

ФОРМАТ А3

ИНВ.№ ПОДЛ. | ПОДПИСЬ И ДАТА | ВЗАМ.ИНВ.№

САПР КиевЗНИИЭП
ОПЕРАТОР СИСТЕМЫ
МОЛОДЦОВА

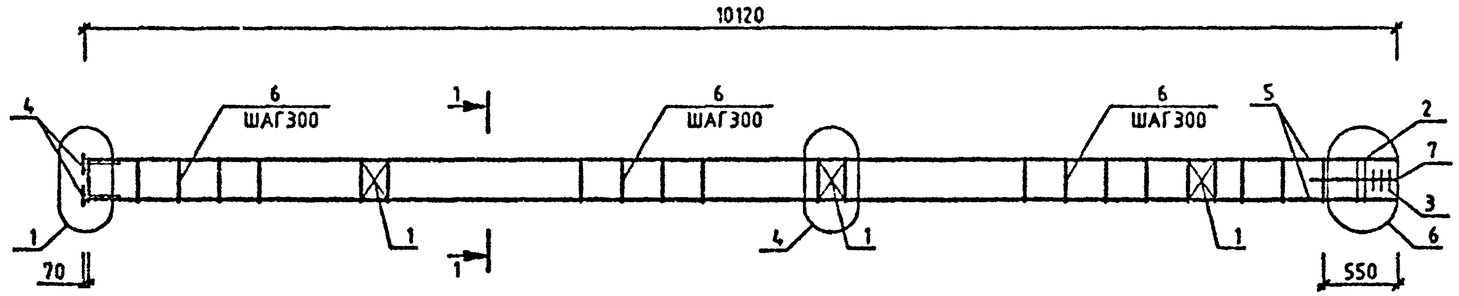

МАРКА	ПОЗ.	МАРКА АРМАТУРНОГО ИЗДЕЛИЯ	КОЛ. ШТ.	МАССА, КГ		ОБОЗНАЧЕНИЕ ДОКУМЕНТА 1.020-1/87.
				1 ШТ.	ВСЕГО	
КП-21	1	С-2	3	1.1	3.29	2-11 К01
	2	СКА-1	2	2.15	4.31	2-11 К02
	3	СКА-2	3	1.43	4.29	2-11 К03
	4	МН-2	4	1.1	4.4	2-11 К04
	5	⌀20 А-Ш L=10100	4	24.91	99.63	БЧ
	6	ХМ-1	33	0.31	10.18	2-11 К11
	7	⌀6 А-I L=650	4	0.14	0.58	БЧ
				ИТОГО:	126.68	

МАРКА	ПОЗ.	МАРКА АРМАТУРНОГО ИЗДЕЛИЯ	КОЛ. ШТ.	МАССА, КГ		ОБОЗНАЧЕНИЕ ДОКУМЕНТА 1.020-1/87.
				1 ШТ.	ВСЕГО	
КП-22	1	С-2	3	1.1	3.29	2-11 К01
	2	СКА-3	2	3.37	6.73	2-11 К02
	3	СКА-4	3	2.23	6.7	2-11 К03
	4	МН-2	4	1.1	4.4	2-11 К04
	5	⌀20 А-Ш L=10100	4	24.91	99.63	БЧ
	6	ХМ-1	33	0.31	10.18	2-11 К11
	7	⌀6 А-I L=650	4	0.14	0.58	БЧ
				ИТОГО:	131.51	

УЗЛЫ СМ. 1.020-1/87.2-4 У
ТЕХНИЧЕСКИЕ ТРЕБОВАНИЯ СМ. 1.020-1/87.2-4 ТТ
АРМАТУРА КЛАССОВ А-Ш, А-I ПО ГОСТ 5781-82

1-1
13

НАЧ.ОТД	ГОРОХОВ		1.020-1/87.2-4 К013
Н.КОНТР	СИТНИК		КАРКАС ПРОСТРАНСТВЕННЫЙ КП-21,КП-22 СБОРОЧНЫЙ ЧЕРТЕЖ
ГИП	СИТНИК		СТАДИЯ: Р; ЛИСТ: ; ЛИСТОВ: 1
ПРОВЕРИЛ	ЛУКАШУК		КиевЗНИИЭП
РАЗРАБ.	МОЛОДЦОВА		

ФОРМАТ А3

ИНВ.№ ПОДЛ. | ПОДПИСЬ И ДАТА | ВЗАМ. ИНВ.№

САПР КиевЗНИИЭП

МОЛОДЦОВА

ОПЕРАТОР СИСТЕМЫ

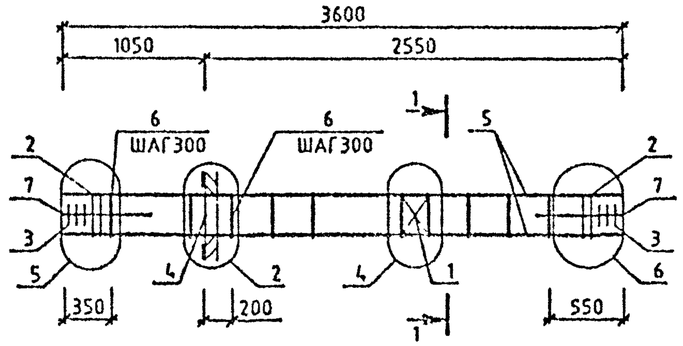

МАРКА	ПОЗ.	МАРКА АРМАТУРНОГО ИЗДЕЛИЯ	КОЛ. ШТ.	МАССА,КГ 1 ШТ.	МАССА,КГ ВСЕГО	ОБОЗНАЧЕНИЕ ДОКУМЕНТА 1.020-1/87.
КП-23	1	С-2	1	1.1	1.1	2-11 К01
	2	СКА-1	4	2.15	8 6	2-11 К02
	3	СКА-2	6	1.43	8.58	2-11 К03
	4	МН-6	1	15.1	15.1	2-11 К06
	5	Ф20 А-Ш L=3600	4	8.88	35.52	БЧ
	6	ХМ-1	10	0.31	3.1	2-11 К11
	7	Ф6 А-I L=650	8	0.14	1 16	БЧ
				ИТОГО:	73.16	
КП-24	1	С-2	1	1.1	1.1	2-11 К01
	2	СКА-3	4	3.37	13.48	2-11 К02
	3	СКА-4	6	2.23	13.38	2-11 К03
	4	МН-6	1	15.1	15.1	2-11 К06
	5	Ф20 А-Ш L=3600	4	8.88	35.52	БЧ
	6	ХП-1	10	0.31	3.1	2-11 К11
	7	Ф6 А-I L=650	8	0.14	1 16	БЧ
				ИТОГО:	82.84	

МАРКА	ПОЗ.	МАРКА АРМАТУРНОГО ИЗДЕЛИЯ	КОЛ. ШТ.	МАССА,КГ 1 ШТ.	МАССА,КГ ВСЕГО	ОБОЗНАЧЕНИЕ ДОКУМЕНТА 1.020-1/87.
КП-25	1	С-2	1	1.1	1.1	2-11 К01
	2	СКА-1	4	2.15	8 6	2-11 К02
	3	СКА-2	6	1.43	8 58	2-11 К03
	4	МН-8	1	19.78	19.78	2-11 К06
	5	Ф20 А-Ш L=3600	4	8.88	35.52	БЧ
	6	ХМ-1	10	0.31	3 1	2-11 К11
	7	Ф6 А-I L=650	8	0 14	1 16	БЧ
				ИТОГО:	77 84	
КП-26	1	С-2	1	1.1	1.1	2-11 К01
	2	СКА-1	4	3 37	13.48	2-11 К02
	3	СКА-2	6	2.23	13.38	2-11 К03
	4	МН-8	1	19 78	19.78	2-11 К06
	5	Ф20 А-Ш L=3600	4	8.88	35.52	БЧ
	6	ХМ-1	10	0.31	3.1	2-11 К11
	7	Ф6 А-I L=650	8	0 14	1.16	БЧ
				ИТОГО:	87.52	

1-1

13

УЗЛЫ СМ. 1.020-1/87.2-4 У
ТЕХНИЧЕСКИЕ ТРЕБОВАНИЯ СМ. 1.020-1/87.2-4 ТТ
АРМАТУРА КЛАССОВ А-Ш, А-I ПО ГОСТ 5781-82

ИНВ.№ ПОДЛ. | ПОДПИСЬ И ДАТА | ВЗАМ. ИНВ.№

НАЧОТД	ГОРОХОВ			1.020-1/87.2-4 К014	
НКОНТР	СИТНИК				
ГИП	СИТНИК			КАРКАС ПРОСТРАНСТВЕННЫЙ КП-23 - КП-26 СБОРОЧНЫЙ ЧЕРТЕЖ	СТАДИЯ Р; ЛИСТ; ЛИСТОВ 1
ПРОВЕРИЛ	ЛУКАШУК				КиевЗНИИЭП
РАЗРАБ.	МОЛОДЦОВА				

ФОРМАТ А3

САПР КиевЗНИИЭП
МОЛОДЦОВА
ОПЕРАТОР СИСТЕМЫ

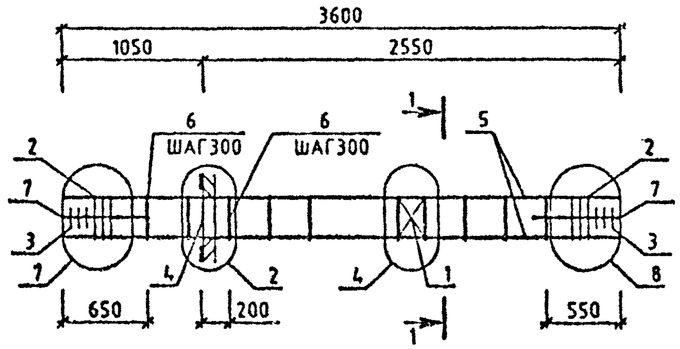

МАРКА	ПОЗ.	МАРКА АРМАТУРНОГО ИЗДЕЛИЯ	КОЛ. ШТ.	МАССА, КГ		ОБОЗНАЧЕНИЕ ДОКУМЕНТА 1.020-1/87.
				1 ШТ.	ВСЕГО	
КП-27	1	С-2	1	1.1	1.1	2-11 К01
	2	СКА-3	6	3.37	20.2	2-11 К02
	3	СКА-4	6	2.23	13.39	2-11 К03
	4	МН-6	1	15.1	15.1	2-11 К06
	5	Ф32 А-Ш L=3600	4	22.73	90.91	БЧ
	6	ХМ-2	9	0.56	5.08	2-11 К11
	7	Ф8 А-I L=650	8	0.14	1.15	БЧ
				ИТОГО: 146.93		

МАРКА	ПОЗ.	МАРКА АРМАТУРНОГО ИЗДЕЛИЯ	КОЛ. ШТ.	МАССА, КГ		ОБОЗНАЧЕНИЕ ДОКУМЕНТА 1.020-1/87.
				1 ШТ.	ВСЕГО	
КП-28	1	С-2	1	1.1	1.1	2-11 К01
	2	СКА-3	6	3.37	20.2	2-11 К02
	3	СКА-4	6	2.23	13.39	2-11 К03
	4	МН-8	1	19.78	19.78	2-11 К08
	5	Ф32 А-Ш L=3600	4	22.73	90.91	БЧ
	6	ХМ-2	9	0.56	5.08	2-11 К11
	7	Ф8 А-I L=650	8	0.14	1.15	БЧ
				ИТОГО: 151.61		

ИНВ.№ ПОДЛ. | ПОДПИСЬ И ДАТА | ВЗАМ ИНВ.№

УЗЛЫ СМ. 1.020-1/87.2-4 У
ТЕХНИЧЕСКИЕ ТРЕБОВАНИЯ СМ. 1.020-1/87.2-4 ТТ
АРМАТУРА КЛАССОВ А-Ш, А-I ПО ГОСТ 5781-82

1-1
13

НАЧ.ОТД.	ГОРОХОВ		
Н.КОНТР.	СИТНИК		
ГИП	СИТНИК		
ПРОВЕРИЛ	ЛУКАШУК		
РАЗРАБ.	МОЛОДЦОВА		

1.020-1/87.2-4 К015

КАРКАС ПРОСТРАНСТВЕННЫЙ КП-27, КП-28 СБОРОЧНЫЙ ЧЕРТЕЖ

СТАДИЯ	ЛИСТ	ЛИСТОВ
Р		1

КиевЗНИИЭП

ФОРМАТ А3

САПР КиевЗНИИЭП
ОПЕРАТОР СИСТЕМЫ МОЛОДЦОВА

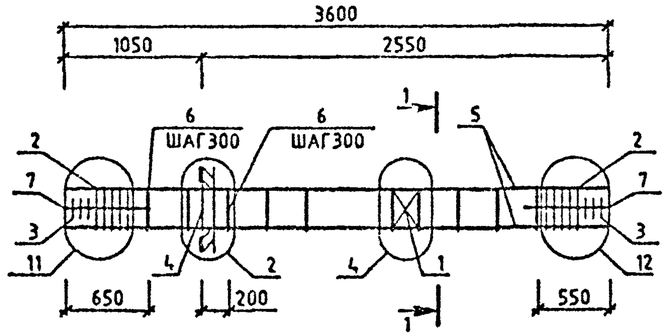

МАРКА	ПОЗ.	МАРКА АРМАТУРНОГО ИЗДЕЛИЯ	КОЛ. ШТ.	МАССА, КГ		ОБОЗНАЧЕНИЕ ДОКУМЕНТА 1.020-1/87.
				1 ШТ.	ВСЕГО	
КП-29	1	С-2	1	1.1	1.1	2-11 К01
	2	СКА-3	10	3.37	33.66	2-11 К02
	3	СКА-4	6	2.23	13.39	2-11 К03
	4	МН-6	1	15.1	15.1	2-11 К06
	5	Ф40 А-Ш L=3600	4	35.51	142.05	БЧ
	6	ХМ-3	9	0.91	8.16	2-11 К11
	7	Ø6 А-I L=650	8	0.14	1.15	БЧ
				ИТОГО: 214.61		

МАРКА	ПОЗ.	МАРКА АРМАТУРНОГО ИЗДЕЛИЯ	КОЛ. ШТ.	МАССА, КГ		ОБОЗНАЧЕНИЕ ДОКУМЕНТА 1.020-1/87.
				1 ШТ.	ВСЕГО	
КП-30	1	С-2	1	1.1	1.1	2-11 К01
	2	СКА-3	10	3.37	33.66	2-11 К02
	3	СКА-4	6	2.23	13.39	2-11 К03
	4	МН-8	1	19.78	19.78	2-11 К08
	5	Ф40 А-Ш L=3600	4	35.51	142.05	БЧ
	6	ХМ-3	9	0.91	8.16	2-11 К11
	7	Ø6 А-I L=650	8	0.14	1.15	БЧ
				ИТОГО: 219.3		

УЗЛЫ СМ. 1.020-1/87.2-4 У
ТЕХНИЧЕСКИЕ ТРЕБОВАНИЯ СМ. 1.020-1/87.2-4 ТТ
АРМАТУРА КЛАССОВ А-Ш, А-I ПО ГОСТ 5781-82

1-1
13

НАЧ.ОТД.	ГОРОХОВ		
Н.КОНТР.	СИТНИК		
ГИП	СИТНИК		
ПРОВЕРИЛ	ЛЧКАШУК		
РАЗРАБ.	МОЛОДЦОВА		

1.020-1/87.2-4 К016

КАРКАС ПРОСТРАНСТВЕННЫЙ КП-29, КП-30 СБОРОЧНЫЙ ЧЕРТЕЖ

СТАДИЯ	ЛИСТ	ЛИСТОВ
Р		1

КиевЗНИИЭП

ФОРМАТ А3

ИНВ.№ | ВЗАМ.ИНВ.№ | ПОДПИСЬ И ДАТА | ИНВ.№ ПОДЛ.

САПР КиевЗНИИЭП
Молодцова
Оператор системы

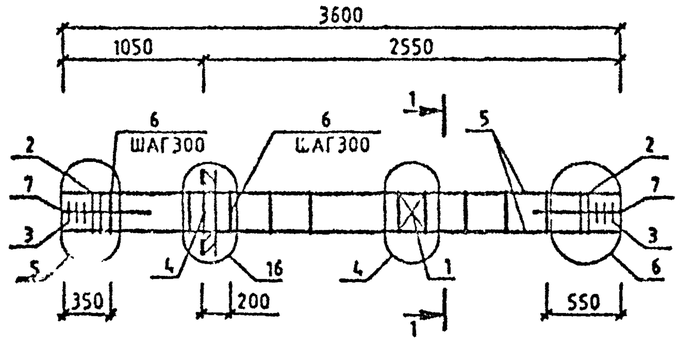

МАРКА	ПОЗ.	МАРКА АРМАТУРНОГО ИЗДЕЛИЯ	КОЛ. ШТ.	МАССА, КГ		ОБОЗНАЧЕНИЕ ДОКУМЕНТА 1.020-1/87.
				1 ШТ.	ВСЕГО	
КП-31	1	С-2	1	1.1	1.1	2-11 К01
	2	СКА-3	4	3.37	13.47	2-11 К02
	3	СКА-4	6	2.23	13.39	2-11 К03
	4	МН-12	1	34.9	34.9	2-11 К10
	5	Ø20 А-Ш L=3600	4	8.88	35.51	БЧ
	6	ХМ-1	10	0.31	3.09	2-11 К11
	7	Ø6 А-I L=650	8	0.14	1.15	БЧ
				ИТОГО:	102.6	

1-1

13

УЗЛЫ СМ. 1.020-1/87 2-4 У
ТЕХНИЧЕСКИЕ ТРЕБОВАНИЯ СМ. 1.020-1/87.2-4 ТТ
АРМАТУРА КЛАССОВ А-Ш, А-I ПО ГОСТ 5781-82

НАЧ.ОТД.	ГОРОХОВ	
Н.КОНТР.	СИТНИК	
ГИП	СИТНИК	
ПРОВЕРИЛ	ЛУКАШУК	
РАЗРАБ.	МОЛОДЦОВА	

1.020-1/87.2-4 К017

КАРКАС ПРОСТРАНСТВЕННЫЙ КП-31 СБОРОЧНЫЙ ЧЕРТЕЖ

СТАДИЯ	ЛИСТ	ЛИСТОВ
Р		1

КиевЗНИИЭП

ФОРМАТ А3

САПР КиевЗНИИЭП
МОЛОДЦОВА
ОПЕРАТОР СИСТЕМЫ

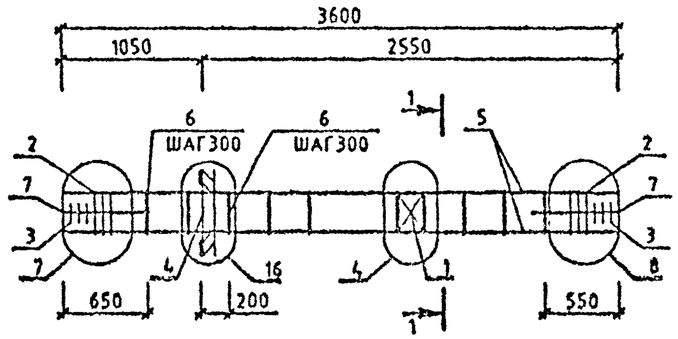

МАРКА	ПОЗ.	МАРКА АРМАТУРНОГО ИЗДЕЛИЯ	КОЛ. ШТ.	МАССА, КГ		ОБОЗНАЧЕНИЕ ДОКУМЕНТА 1.020-1/87.
				1 ШТ.	ВСЕГО	
КП-32	1	С-2	1	1.1	1.1	2-11 К01
	2	СКА-3	6	3.37	20.2	2-11 К02
	3	СКА-4	6	2.23	13.39	2-11 К03
	4	МН-12	1	34.9	34.9	2-11 К10
	5	⌀32 А-Ш L=3600	4	22.73	90.91	БЧ
	6	ХМ-2	9	0.56	5.08	2-11 К11
	7	⌀6 А-I L=650	8	0.14	1.15	БЧ
				ИТОГО:	166.73	

1-1

13

УЗЛЫ СМ. 1.020-1/87.2-4 У
ТЕХНИЧЕСКИЕ ТРЕБОВАНИЯ СМ. 1.020-1/87.2-4 ТТ
АРМАТУРА КЛАССОВ А-Ш, А-I ПО ГОСТ 5781-82

НАЧ.ОТД.	ГОРОХОВ		
Н.КОНТР.	СИТНИК		
ГИП	СИТНИК		
ПРОВЕРИЛ	ЛУКАШУК		
РАЗРАБ.	МОЛОДЦОВА		

1.020-1/87.2-4 К018

КАРКАС ПРОСТРАНСТВЕННЫЙ КП-32 СБОРОЧНЫЙ ЧЕРТЕЖ

СТАДИЯ	ЛИСТ	ЛИСТОВ
Р		1

КиевЗНИИЭП

ФОРМАТ А3

ИНВ.№ ПОДЛ. | ПОДПИСЬ И ДАТА | ВЗАМ.ИНВ.№

САПР КиевЗНИИЭП
МОЛОДЦОВА
ОПЕРАТОР СИСТЕМЫ

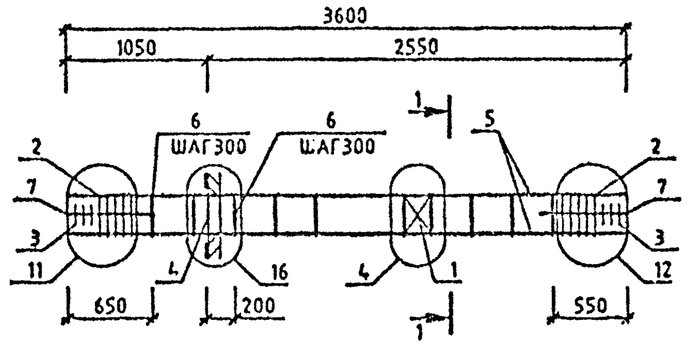

МАРКА	ПОЗ.	МАРКА АРМАТУРНОГО ИЗДЕЛИЯ	КОЛ. ШТ.	МАССА, КГ		ОБОЗНАЧЕНИЕ ДОКУМЕНТА 1.020-1/87.
				1 ШТ.	ВСЕГО	
КП-33	1	С-2	1	1.1	1.1	2-11 К01
	2	СКА-3	10	3.37	33.66	2-11 К02
	3	СКА-4	6	2.23	13.39	2-11 К03
	4	МН-12	1	34.9	34.9	2-11 К10
	5	Ф40 А-Ш L=3600	4	35.51	142.05	БЧ
	6	ХМ-3	9	0.91	8.16	2-11 К11
	7	Ф6 А-I L=650	8	0.14	1.15	БЧ
				ИТОГО:	234.41	

1-1

13

УЗЛЫ СМ. 1020-1/87.2-4 Ч
ТЕХНИЧЕСКИЕ ТРЕБОВАНИЯ СМ. 1020-1/87.2-4 ТТ
АРМАТУРА КЛАССОВ А-Ш, А-I ПО ГОСТ 5781-82

НАЧ.ОТД.	ГОРОХОВ		1.020-1/87.2-4 К019
Н.КОНТР.	СИТНИК		КАРКАС ПРОСТРАНСТВЕННЫЙ КП-33 СБОРОЧНЫЙ ЧЕРТЕЖ
ГИП	СИТНИК		СТАДИЯ Р; ЛИСТ; ЛИСТОВ 1
ПРОВЕРИЛ	ЛУКАШУК		КиевЗНИИЭП
РАЗРАБ.	МОЛОДЦОВА		

ФОРМАТ А3

ИНВ.№ ПОДЛ. | ПОДПИСЬ И ДАТА | ВЗАМ. ИНВ.№

САПР КиевЗНИИЭП | ОПЕРАТОР СИСТЕМЫ | МОЛОДЦОВА

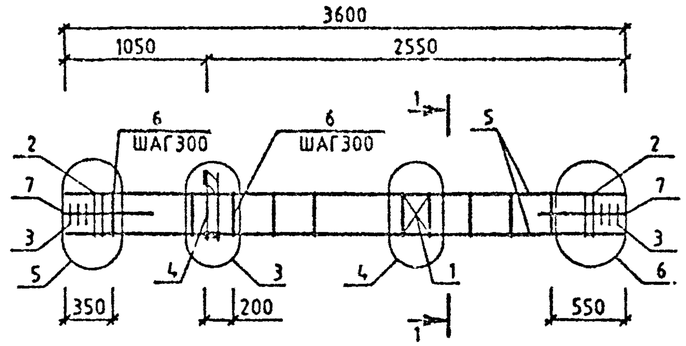

МАРКА	ПОЗ.	МАРКА АРМАТУРНОГО ИЗДЕЛИЯ	КОЛ. ШТ.	МАССА, КГ		ОБОЗНАЧЕНИЕ ДОКУМЕНТА 1.020-1/87.
				1 ШТ.	ВСЕГО	
КП-34	1	С-2	1	1.1	1.1	2-11 К01
	2	СКА-1	4	2.15	8.62	2-11 К02
	3	СКА-2	6	1.43	8.57	2-11 К03
	4	МН-5	1	9.35	9.35	2-11 К05
	5	Ø20 А-Ш L=3600	4	8.88	35.51	БЧ
	6	ХМ-1	10	0.31	3.09	2-11 К11
	7	Ø6 А-I L=650	8	0.14	1.15	БЧ
				ИТОГО: 67.39		
КП-35	1	С-2	1	1.1	1.1	2-11 К01
	2	СКА-3	4	3.37	13.47	2-11 К02
	3	СКА-4	6	2.23	13.39	2-11 К03
	4	МН-5	1	9.35	9.35	2-11 К05
	5	Ø20 А-Ш L=3600	4	8.88	35.51	БЧ
	6	ХМ-1	10	0.31	3.09	2-11 К11
	7	Ø6 А-I L=650	8	0.14	1.15	БЧ
				ИТОГО: 77.06		

МАРКА	ПОЗ.	МАРКА АРМАТУРНОГО ИЗДЕЛИЯ	КОЛ. ШТ.	МАССА, КГ		ОБОЗНАЧЕНИЕ ДОКУМЕНТА 1.020-1/87.
				1 ШТ.	ВСЕГО	
КП-36	1	С-2	1	1.1	1.1	2-11 К01
	2	СКА-1	4	2.15	8.62	2-11 К02
	3	СКА-2	6	1.43	8.57	2-11 К03
	4	МН-7	1	12.95	12.95	2-11 К07
	5	Ø20 А-Ш L=3600	4	8.88	35.51	БЧ
	6	ХМ-1	10	0.31	3.09	2-11 К11
	7	Ø6 А-I L=650	8	0.14	1.15	БЧ
				ИТОГО: 70.99		
КП-37	1	С-2	1	1.1	1.1	2-11 К01
	2	СКА-3	4	3.37	13.47	2-11 К02
	3	СКА-4	6	2.23	13.39	2-11 К03
	4	МН-7	1	12.95	12.95	2-11 К07
	5	Ø20 А-Ш L=3600	4	8.88	35.51	БЧ
	6	ХМ-1	10	0.31	3.09	2-11 К11
	7	Ø6 А-I L=650	8	0.14	1.15	БЧ
				ИТОГО: 80.66		

1-1

13

УЗЛЫ СМ. 1.020-1/87.2-4 У
ТЕХНИЧЕСКИЕ ТРЕБОВАНИЯ СМ. 1.020-1/87.2-4 ТТ
АРМАТУРА КЛАССОВ А-Ш, А-I ПО ГОСТ 5781-82

НАЧ.ОТД.	ГОРОХОВ		
Н.КОНТР.	СИТНИК		
ГИП	СИТНИК		
ПРОВЕРИЛ	ЛУКАШУК		
РАЗРАБ	МОЛОДЦОВА		

1.020-1/87.2-4 К020

КАРКАС ПРОСТРАНСТВЕННЫЙ КП-34 - КП-37 СБОРОЧНЫЙ ЧЕРТЕЖ

СТАДИЯ	ЛИСТ	ЛИСТОВ
Р		1

КиевЗНИИЭП

ФОРМАТ А3

ИНВ.№ ПОДЛ. | ПОДПИСЬ И ДАТА | ВЗАМ. ИНВ.№

САПР КиевЗНИИЭП
ОПЕРАТОР СИСТЕМЫ МОЛОДЦОВА

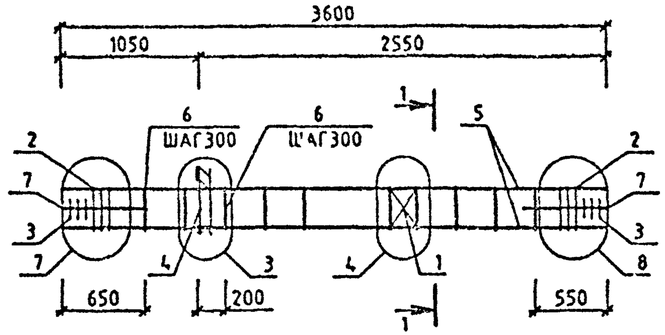

МАРКА	ПОЗ.	МАРКА АРМАТУРНОГО ИЗДЕЛИЯ	КОЛ. ШТ.	МАССА, КГ		ОБОЗНАЧЕНИЕ ДОКУМЕНТА 1.020-1/87.
				1 ШТ.	ВСЕГО	
КП-38	1	С-2	1	1.1	1.1	2-11 К01
	2	СКА-3	6	3.37	20.2	2-11 К02
	3	СКА-4	6	2.23	13.39	2-11 К03
	4	МН-5	1	9.35	9.35	2-11 К05
	5	Ф32 А-Ш L=3600	4	22.73	90.91	БЧ
	6	ХМ-2	9	0.56	5.08	2-11 К11
	7	Ф6 А-I L=650	8	0.14	1.15	БЧ
				ИТОГО: 141.19		

МАРКА	ПОЗ.	МАРКА АРМАТУРНОГО ИЗДЕЛИЯ	КОЛ. ШТ.	МАССА, КГ		ОБОЗНАЧЕНИЕ ДОКУМЕНТА 1.020-1/87.
				1 ШТ.	ВСЕГО	
КП-39	1	С-2	1	1.1	1.1	2-11 К01
	2	СКА-3	6	3.37	20.2	2-11 К02
	3	СКА-4	6	2.23	13.39	2-11 К03
	4	МН-7	1	12.95	12.95	2-11 К07
	5	Ф32 А-Ш L=3600	4	22.73	90.91	БЧ
	6	ХМ-2	9	0.56	5.08	2-11 К11
	7	Ф6 А-I L=650	8	0.14	1.15	БЧ
				ИТОГО: 144.78		

УЗЛЫ СМ. 1.020-1/87.2-4 Ч
ТЕХНИЧЕСКИЕ ТРЕБОВАНИЯ СМ. 1.020-1/87.2-4 ТТ
АРМАТУРА КЛАССОВ А-Ш, А-I ПО ГОСТ 5781-82

1-1
13

НАЧ.ОТД.	ГОРОХОВ		
Н.КОНТР.	СИТНИК		
ГИП	СИТНИК		
ПРОВЕРИЛ	ЛУКАШУК		
РАЗРАБ.	МОЛОДЦОВА		

1.020-1/87.2-4 КД21

КАРКАС ПРОСТРАНСТВЕННЫЙ КП-38, КП-39 СБОРОЧНЫЙ ЧЕРТЕЖ

СТАДИЯ	ЛИСТ	ЛИСТОВ
Р		1

КиевЗНИИЭП

ФОРМАТ А3

ИНВ.№ ПОДЛ. | ПОДПИСЬ И ДАТА | ВЗАМ. ИНВ.№

САПР КиевЗНИИЭП
МОЛОДЦОВА
ОПЕРАТОР СИСТЕМЫ

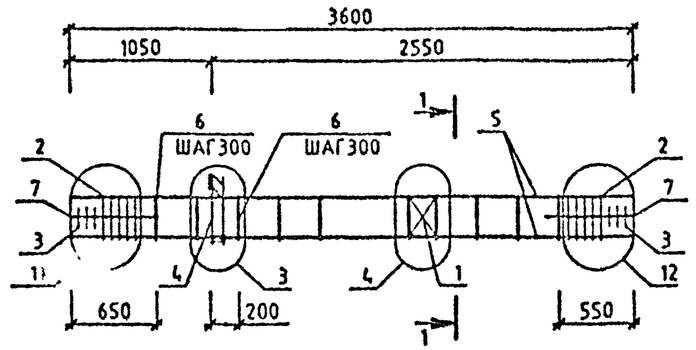

МАРКА	ПОЗ.	МАРКА АРМАТУРНОГО ИЗДЕЛИЯ	КОЛ. ШТ.	МАССА, КГ		ОБОЗНАЧЕНИЕ ДОКУМЕНТА 1.020-1/87.
				1 ШТ.	ВСЕГО	
КП-40	1	С-2	1	1.1	1.1	2-11 К01
	2	СКА-3	10	3.37	33.66	2-11 К02
	3	СКА-4	6	2.23	13.39	2-11 К03
	4	МН-5	1	9.35	9.35	2-11 К05
	5	Ф40 А-Ш L=3600	4	35.51	142.05	БЧ
	6	ХМ-3	9	0.91	8.16	2-11 К11
	7	Ф8 А-I L=650	8	0.14	1.15	БЧ
				ИТОГО:	208.87	

МАРКА	ПОЗ.	МАРКА АРМАТУРНОГО ИЗДЕЛИЯ	КОЛ. ШТ.	МАССА, КГ		ОБОЗНАЧЕНИЕ ДОКУМЕНТА 1.020-1/87.
				1 ШТ.	ВСЕГО	
КП-41	1	С-2	1	1.1	1.1	2-11 К01
	2	СКА-3	10	3.37	33.66	2-11 К02
	3	СКА-4	6	2.23	13.39	2-11 К03
	4	МН-7	1	12.95	12.95	2-11 К07
	5	Ф40 А-Ш L=3600	4	35.51	142.05	БЧ
	6	ХМ-3	9	0.91	8.16	2-11 К11
	7	Ф6 А-I L=650	8	0.14	1.15	БЧ
				ИТОГО:	212.47	

УЗЛЫ СМ. 1.020-1/87.2-4 У
ТЕХНИЧЕСКИЕ ТРЕБОВАНИЯ СМ. 1.020-1/87.2-4 ТТ
АРМАТУРА КЛАССОВ А-Ш, А-I ПО ГОСТ 5781-82

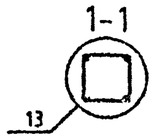

НАЧ.ОТД.	ГОРОХОВ		
Н.КОНТР.	СИТНИК		
ГИП	СИТНИК		
ПРОВЕРИЛ	ЛУКАШУК		
РАЗРАБ.	МОЛОДЦОВА		

1.020-1/87.2-4 К022

КАРКАС ПРОСТРАНСТВЕННЫЙ КП-40,КП-41 СБОРОЧНЫЙ ЧЕРТЕЖ

СТАДИЯ	ЛИСТ	ЛИСТОВ
Р		1

КиевЗНИИЭП

ФОРМАТ А3

ИНВ.№ ПОДЛ.
ПОДПИСЬ И ДАТА
ВЗАМ. ИНВ.№

САПР КиевЗНИИЭП
ОПЕРАТОР СИСТЕМЫ
МОЛОДЦОВА

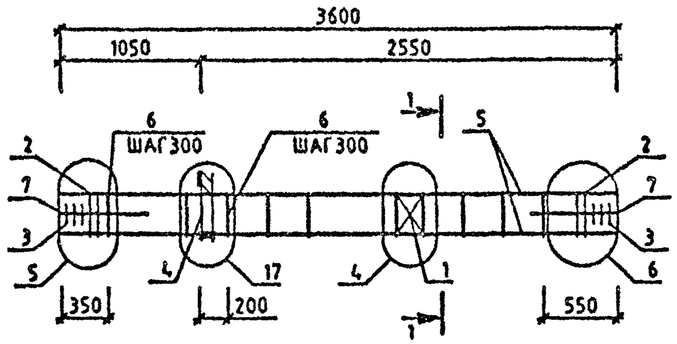

МАРКА	ПОЗ.	МАРКА АРМАТУРНОГО ИЗДЕЛИЯ	КОЛ. ШТ.	МАССА, КГ		ОБОЗНАЧЕНИЕ ДОКУМЕНТА 1.020-1/87.
				1 ШТ.	ВСЕГО	
КП-42	1	С-2	1	1.1	1.1	2-11 К01
	2	СКА-3	4	3.37	13.47	2-11 К02
	3	СКА-4	6	2.23	13.39	2-11 К03
	4	МН-11	1	25.23	25.23	2-11 К09
	5	⌀20 А-Ш L=3600	4	8.88	35.51	БЧ
	6	ХМ-1	10	0.31	3.09	2-11 К11
	7	⌀6 А-I L=650	8	0.14	1.15	БЧ
				ИТОГО:	92.94	

1-1

13

УЗЛЫ СМ. 1.020-1/87.2-4 У
ТЕХНИЧЕСКИЕ ТРЕБОВАНИЯ СМ. 1.020-1/87.2 ТТ
АРМАТУРА КЛАССОВ А-Ш, А-I ПО ГОСТ 5781-82

НАЧ.ОТД	ГОРОХОВ		
Н.КОНТР.	СИТНИК		
ГИП	СИТНИК		
ПРОВЕРИЛ	ЛУКАШУК		
РАЗРАБ.	МОЛОДЦОВА		

1.020-1/87 2- К023

КАРКАС ПРОСТРАНСТВЕННЫЙ КП-42 СБОРОЧНЫЙ ЧЕРТЕЖ

СТАДИЯ	ЛИСТ	ЛИСТОВ
Р		1

КиевЗНИИЭП

ФОРМАТ А3

ИНВ.№ ПОДЛ | ПОДПИСЬ И ДАТА | ВЗАМ. ИНВ.№

САПР КиевЗНИИЭП
ОПЕРАТОР СИСТЕМЫ
МОЛОДЦОВА

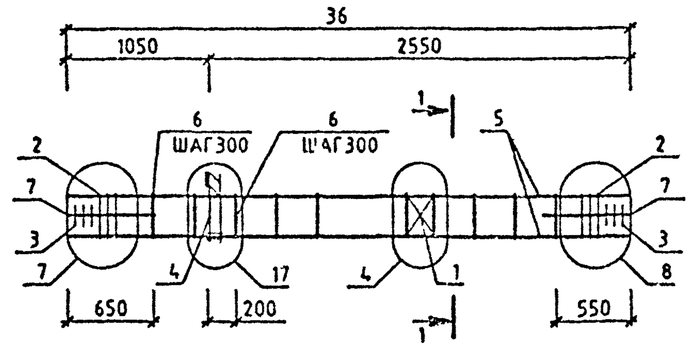

МАРКА	ПОЗ.	МАРКА АРМАТУРНОГО ИЗДЕЛИЯ	КОЛ. ШТ.	МАССА, КГ		ОБОЗНАЧЕНИЕ ДОКУМЕНТА 1.020-1/87.
				1 ШТ.	ВСЕГО	
КП-43	1	С-2	1	1.1	1.1	2-11 К01
	2	СКА-3	8	3.37	20.2	2-11 К02
	3	СКА-4	6	2.23	13.39	2-11 К03
	4	МН-11	1	25.23	25.23	2-11 К09
	5	⌀32 А-Ш L=3600	4	22.73	90.91	БЧ
	6	ХМ-2	9	0.56	5.08	2-11 К11
	7	⌀6 А-I L=650	8	0.14	1.15	БЧ
				ИТОГО: 157.07		

1-1

13

УЗЛЫ СМ. 1.020-1/87.2-4 У
ТЕХНИЧЕСКИЕ ТРЕБОВАНИЯ [illegible]4 ТТ
АРМАТУРА КЛАССОВ А-Ш, А-I ПО ГОСТ 5781-82

НАЧ.ОТД	ГОРОХОВ	
Н.КОНТР	СИТНИК	
ГИП	СИТНИК	
ПРОВЕРИЛ	ЛУКАШЕК	
РАЗРАБ.	МОЛОДЦОВА	

1.020-1/87.2-4 1.024

КАРКАС ПРОСТРАНСТВЕННЫЙ КП-43 СБОРОЧНЫЙ ЧЕРТЕЖ

СТАДИЯ	ЛИСТ	ЛИСТОВ
Р		1

КиевЗНИИЭП

ФОРМАТ А3

ИНВ.№ ПОДЛ. | ПОДПИСЬ И ДАТА | ВЗАМ. ИНВ.№

САПР КиевЗНИИЭП
ОПЕРАТОР СИСТЕМЫ

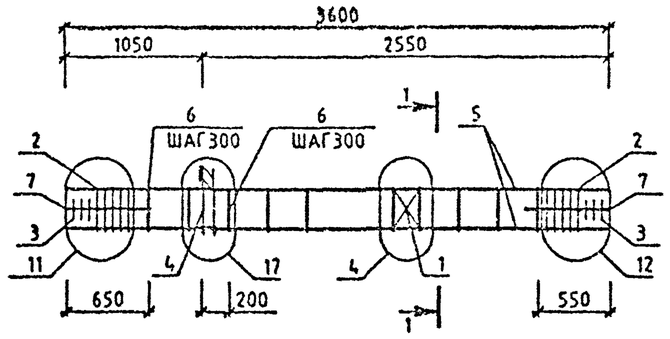

МАРКА	ПОЗ.	МАРКА АРМАТУРНОГО ИЗДЕЛИЯ	КОЛ. ШТ.	МАССА, КГ		ОБОЗНАЧЕНИЕ ДОКУМЕНТА 1.020-1/87,
				1 ШТ.	ВСЕГО	
КП-44	1	С-2	1	1,1	1.1	2-11 К01
	2	СКА-3	10	3,37	33.68	2-11 К02
	3	СКА-4	6	2,23	13.39	2-11 К03
	4	МН-11	1	25.23	25.23	2-11 К09
	5	Ф40 А-Ш L=3600	4	35.51	142,05	БЧ
	6	ХМ-3	9	0,91	8.16	2-11 К11
	7	Ф6 А-I L=650	8	0.14	1.15	БЧ
				ИТОГО: 224,75		

1-1

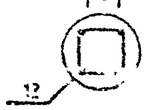

УЗЛЫ СМ. 1.020-1/87.2-4 У
ТЕХНИЧЕСКИЕ ТРЕБОВАНИЯ СМ. 1.020-1/87.2-4 ТТ
АРМАТУРА КЛАССОВ А-Ш, А-I ГОСТ 5781-82

НАЧ.ОТД.	ГОРОХОВ		
Н.КОНТР.	СИТНИК		
ГИП	СИТНИК		
ПРОВЕРИЛ	ЛУКАШИК		
РАЗРАБ.	МОЛОВЦОВА		

1.020-1/87.2-4 К025

КАРКАС ПРОСТРАНСТВЕННЫЙ КП-44 СБОРОЧНЫЙ ЧЕРТЕЖ

СТАДИЯ	ЛИСТ	ЛИСТОВ
Р		1

КиевЗНИИЭП

ФОРМАТ А3

САПР КиевЗНИИЭП
ОПЕРАТОР СИСТЕМЫ
МОЛОДЦОВА

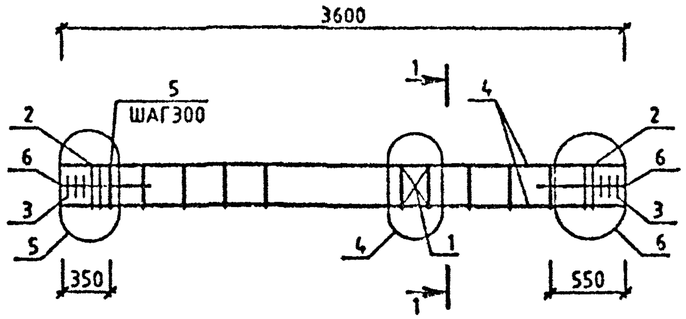

МАРКА	ПОЗ.	МАРКА АРМАТУРНОГО ИЗДЕЛИЯ	КОЛ. ШТ.	МАССА, КГ		ОБОЗНАЧЕНИЕ ДОКУМЕНТА 1.020-1/87.
				1 ШТ.	ВСЕГО	
КП-45	1	С-2	1	1.1	1.1	2-11 К01
	2	СКА-1	4	2.15	8.62	2-11 К02
	3	СКА-2	6	1.43	8.57	2-11 К03
	4	Ø20 А-Ш L=3600	4	8.88	35.51	БЧ
	5	ХМ-1	10	0.31	3.09	2-11 К11
	6	Ø6 А-I L=650	8	0.14	1.15	БЧ
				ИТОГО: 58.04		

МАРКА	ПОЗ.	МАРКА АРМАТУРНОГО ИЗДЕЛИЯ	КОЛ. ШТ.	МАССА, КГ		ОБОЗНАЧЕНИЕ ДОКУМЕНТА 1.020-1/87.
				1 ШТ.	ВСЕГО	
КП-46	1	С-2	1	1.1	1.1	2-11 К01
	2	СКА-3	4	3.37	13.47	2-11 К02
	3	СКА-4	6	2.23	13.39	2-11 К03
	4	Ø20 А-Ш L=3600	4	8.88	35.51	БЧ
	5	ХМ-1	10	0.31	3.09	2-11 К11
	6	Ø6 А-I L=650	8	0.14	1.15	БЧ
				ИТОГО: 67.71		

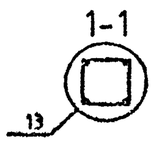

УЗЛЫ СМ. 1.020-1/87.2-4 У
ТЕХНИЧЕСКИЕ ТРЕБОВАНИЯ СМ. 1.020-1/87.2-4 ТТ
АРМАТУРА КЛАССОВ А-Ш, А-I ПО ГОСТ 5781-82

ВЗАМ. Инв.№
ПОДПИСЬ И ДАТА
ИНВ.№ ПОДЛ.

НАЧ.ОТД.	ГОРОХОВ		
Н.КОНТР.	СИТНИК		
ГИП	СИТНИК		
ПРОВЕРИЛ	ЛУКАШУК		
РАЗРАБ.	МОЛОДЦОВА		

1.020-1/87.2-4 К026

КАРКАС ПРОСТРАНСТВЕННЫЙ КП-45,КП-46 СБОРОЧНЫЙ ЧЕРТЕЖ

СТАДИЯ	ЛИСТ	ЛИСТОВ
Р		4

КиевЗНИИЭП

ФОРМАТ А3

САПР КиевЗНИИЭП
ОПЕРАТОР СИСТЕМЫ
МОЛОДЦОВА

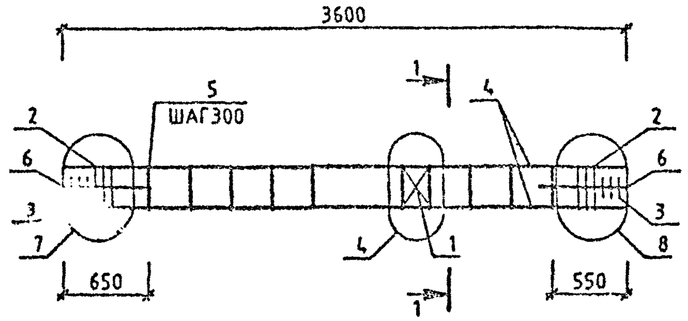

МАРКА	ПОЗ.	МАРКА АРМАТУРНОГО ИЗДЕЛИЯ	КОЛ. ШТ.	МАССА, КГ		ОБОЗНАЧЕНИЕ ДОКУМЕНТА 1.020-1/87.
				1 ШТ.	ВСЕГО	
КП-47	1	С-2	1	1.1	1.1	2-11 К01
	2	СКА-3	6	3.37	20.2	2-11 К02
	3	СКА-4	6	2.23	13.39	2-11 К03
	4	932 А-Ш L=3600	4	22.73	90.91	БЧ
	5	ХМ-2	9	0.56	5.08	2-11 К11
	6	96 А-I L=650	8	0.14	1.15	БЧ
				ИТОГО: 131.83		

1-1

13

УЗЛЫ СМ. 1.020-1/87.2-4 У
ТЕХНИЧЕСКИЕ ТРЕБОВАНИЯ СМ. 1.020-1/87.2-4 ТТ
АРМАТУРА КЛАССОВ А-Ш, А-I ПО ГОСТ 5781-82

НАЧ.ОТД.	ГОРОХОВ		
Н.КОНТР.	СИТНИК		
ГИП	СИТНИК		
ПРОВЕРИЛ	ЛУКАШУК		
РАЗРАБ.	КОЛОВЦОВА		

1.020-1/87.2-4 К027

КАРКАС ПРОСТРАНСТВЕННЫЙ КП-47 СБОРОЧНЫЙ ЧЕРТЕЖ

СТАДИЯ	ЛИСТ	ЛИСТОВ
Р		1

КиевЗНИИЭП

ФОРМАТ А3

ИНВ.№ ПОДЛ. | ПОДПИСЬ И ДАТА | ВЗАМ. ИНВ.№

САПР КиевЗНИИЭП
ОПЕРАТОР СИСТЕМЫ
МОЛОДЦОВА

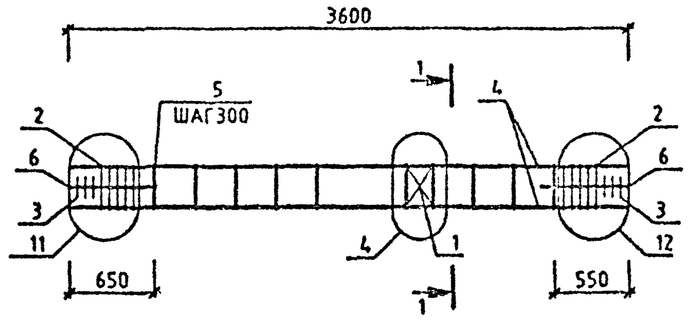

МАРКА	ПОЗ.	МАРКА АРМАТУРНОГО ИЗДЕЛИЯ	КОЛ. ШТ.	МАССА, КГ		ОБОЗНАЧЕНИЕ ДОКУМЕНТА 1.020-1/87.
				1 ШТ.	ВСЕГО	
КП-48	1	С-2	1	1.1	1.1	2-11 К01
	2	СКА-3	10	3.37	33.66	2-11 К02
	3	СКА-4	6	2.23	13.39	2-11 К03
	4	Ø40 А-Ш L=3600	4	35.51	142.05	БЧ
	5	ХМ-3	9	0.91	8.16	2-11 К11
	6	Ø6 А-I L=650	8	0.14	1.15	БЧ
				ИТОГО:	199.51	

УЗЛЫ СМ. 1.020-1/87.2-4 У
ТЕХНИЧЕСКИЕ ТРЕБОВАНИЯ СМ. 1.020-1/87.2-4 ТТ
АРМАТУРА КЛАССОВ А-Ш, А-I ПО ГОСТ 5781-82

1-1

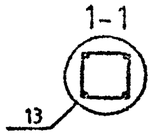

НАЧ.ОТД.	ГОРОХОВ		
Н.КОНТР.	СИТНИК		
ГИП	СИТНИК		
ПРОВЕРИЛ	ЛУКАШУК		
РАЗРАБ.	МОЛОДЦОВА		

1.020-1/87.2-4 К028

КАРКАС ПРОСТРАНСТВЕННЫЙ КП-48 СБОРОЧНЫЙ ЧЕРТЕЖ

СТАДИЯ	ЛИСТ	ЛИСТОВ
Р		1

КиевЗНИИЭП

ФОРМАТ А3

САПР КиевЗНИИЭП
ОПЕРАТОР СИСТЕМЫ
МОЛОДЦОВА

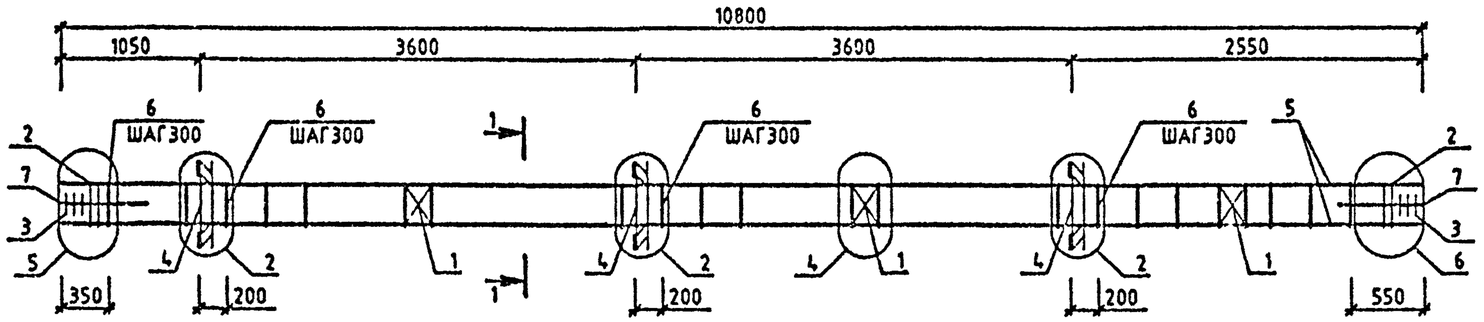

МАРКА	ПОЗ.	МАРКА АРМАТУРНОГО ИЗДЕЛИЯ	КОЛ. ШТ.	МАССА, КГ		ОБОЗНАЧЕНИЕ ДОКУМЕНТА 1.020-1/87.
				1 ШТ.	ВСЕГО	
КП-49	1	С-2	3	1.1	3.29	2-11 К01
	2	СКА-1	4	2.15	8.62	2-11 К02
	3	СКА-2	6	1.43	8.57	2-11 К03
	4	МН-6	3	15.1	45.3	2-11 К06
	5	Ø20 А-Ш L=10800	4	26.63	106.54	БЧ
	6	ХМ-1	34	0.31	10.49	2-11 К11
	7	Ø6 А-I L=650	8	0.14	1.15	БЧ
				ИТОГО:	183.96	
КП-50	1	С-2	3	1.1	3.29	2-11 К01
	2	СКА-3	4	3.37	13.47	2-11 К02
	3	СКА-4	6	2.23	13.39	2-11 К03
	4	МН-6	3	15.1	45.3	2-11 К06
	5	Ø20 А-Ш L=10800	4	26.63	106.54	БЧ
	6	ХМ-1	34	0.31	10.49	2-11 К11
	7	Ø6 А-I L=650	8	0.14	1.15	БЧ
				ИТОГО:	193.63	

МАРКА	ПОЗ.	МАРКА АРМАТУРНОГО ИЗДЕЛИЯ	КОЛ. ШТ.	МАССА, КГ		ОБОЗНАЧЕНИЕ ДОКУМЕНТА 1.020-1/87.
				1 ШТ.	ВСЕГО	
КП-51	1	С-2	3	1.1	3.29	2-11 К01
	2	СКА-3	4	3.37	13.47	2-11 К02
	3	СКА-4	6	2.23	13.39	2-11 К03
	4	МН-8	3	19.78	59.35	2-11 К08
	5	Ø20 А-Ш L=10800	4	26.63	106.54	БЧ
	6	ХМ-1	34	0.31	10.49	2-11 К11
	7	Ø6 А-I L=650	8	0.14	1.15	БЧ
				ИТОГО:	207.68	
КП-52	1	С-2	3	1.1	3.29	2-11 К01
	2	СКА-3	6	3.37	20.2	2-11 К02
	3	СКА-4	6	2.23	13.39	2-11 К03
	4	МН-8	3	19.78	59.35	2-11 К08
	5	Ø32 А-Ш L=10800	4	68.18	272.74	БЧ
	6	ХМ-2	33	0.56	18.62	2-11 К11
	7	Ø6 А-I L=650	8	0.14	1.15	БЧ
				ИТОГО:	388.74	

УЗЛЫ СМ. 1.020-1/87 2-4 У
ТЕХНИЧЕСКИЕ ТРЕБОВАНИЯ СМ. 1.020-1/87.2-4 ТТ
АРМАТУРА КЛАССОВ А-Ш, А-I ПО ГОСТ 5781-82

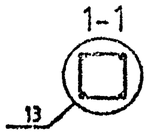

НАЧ.ОТД	ГОРОЧОВ		
Н.КОНТР.	СИТНИК		
ГИП	СИТНИК		
ПРОВЕРИЛ			
РАЗРАБ.			

1.020-1/87.2-4 К029

КАРКАС ПРОСТРАНСТВЕННЫЙ КП-49 - КП-52 СБОРОЧНЫЙ ЧЕРТЕЖ

СТАДИЯ	ЛИСТ	ЛИСТОВ
Р		1

КиевЗНИИЭП

ФОРМАТ А3

ВЗАМ. ИНВ.№
ПОДПИСЬ И ДАТА
ИНВ.№ ПОДЛ.

САПР КиевЗНИИЭП
ОПЕРАТОР СИСТЕМЫ
МОЛОДЦОВА

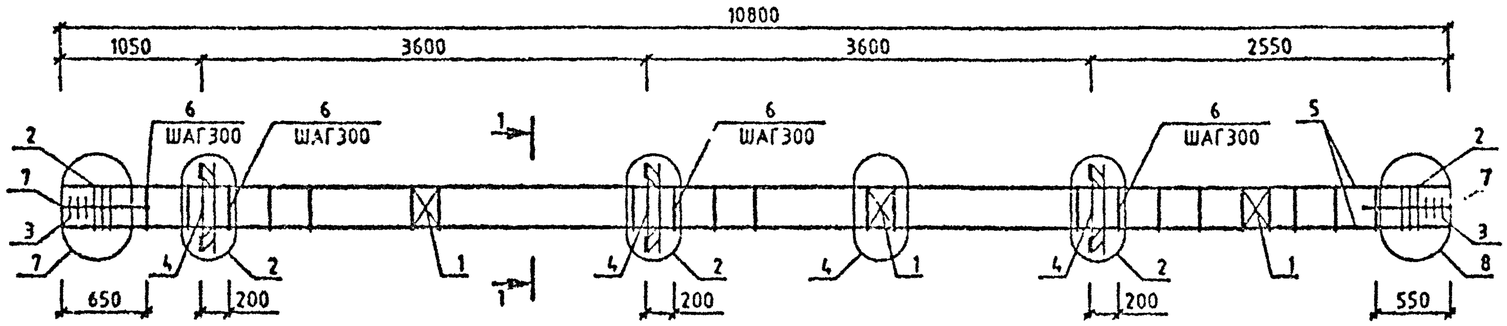

МАРКА	ПОЗ.	МАРКА АРМАТУРНОГО ИЗДЕЛИЯ	КОЛ. ШТ.	МАССА, КГ		ОБОЗНАЧЕНИЕ ДОКУМЕНТА 1.020-1/87.
				1 ШТ.	ВСЕГО	
КП-53	1	С-2	3	1.1	3.29	2-11 К01
	2	СКА-3	6	3.37	20.2	2-11 К02
	3	СКА-4	6	2.23	13.39	2-11 К03
	4	МН-6	3	15.1	45.3	2-11 К06
	5	Ø28 А-Ш L=10800	4	52.2	208.81	БЧ
	6	ХМ-2	33	0.56	18.62	2-11 К11
	7	Ø6 А-I L=650	8	0.14	1.15	БЧ
				ИТОГО:	310.77	

УЗЛЫ СМ. 1.020-1/87.2-4 У
ТЕХНИЧЕСКИЕ ТРЕБОВАНИЯ СМ. 1.020-1/87.2-4 ТТ
АРМАТУРА КЛАССОВ А-Ш, А-I ПО ГОСТ 5781-82

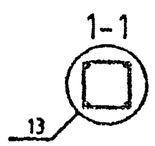

НАЧ.ОТД	ГОРОХОВ		
Н.КОНТР.	СИТНИК		
ГИП	СИТНИК		
ПРОВЕРИЛ	ЛУКАШУК		
РАЗРАБ.	МОЛОДЦОВА		

1.020-1/87.2-4 К030

КАРКАС ПРОСТРАНСТВЕННЫЙ КП-53 СБОРОЧНЫЙ ЧЕРТЕЖ

СТАДИЯ	ЛИСТ	ЛИСТОВ
Р		1

КиевЗНИИЭП

ИНВ.№ ПОДЛ. | ПОДПИСЬ И ДАТА | ВЗАМ. ИНВ.№

ФОРМАТ А3

САПР КиевЗНИИЭП
ОПЕРАТОР СИСТЕМЫ
МОЛОДЦОВА

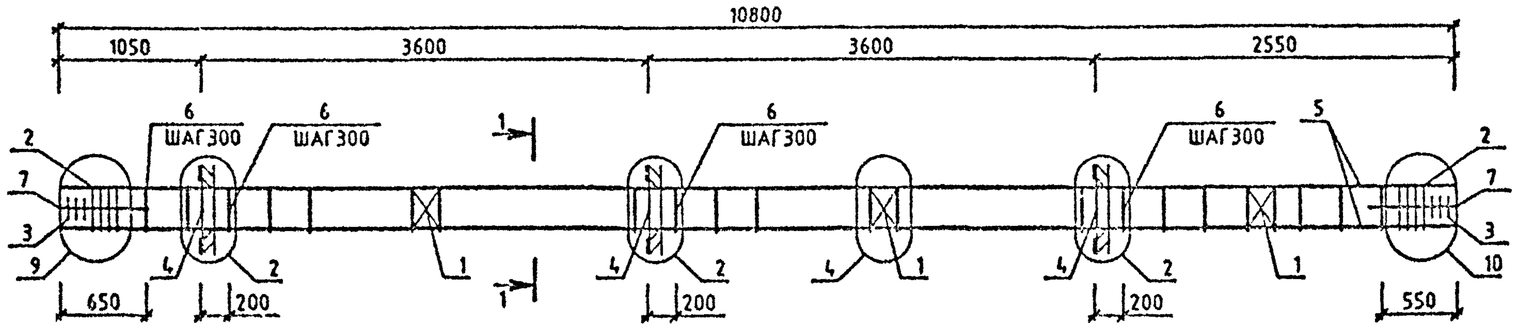

МАРКА	ПОЗ.	МАРКА АРМАТУРНОГО ИЗДЕЛИЯ	КОЛ. ШТ.	МАССА, КГ		ОБОЗНАЧЕНИЕ ДОКУМЕНТА 1.020-1/87.
				1 ШТ.	ВСЕГО	
КП-54	1	С-2	3	1.1	3.29	2-11 К01
	2	СКА-3	8	3.37	26.93	2-11 К02
	3	СКА-4	6	2.23	13.39	2-11 К03
	4	МН-6	3	15.1	45.3	2-11 К06
	5	Ø36 А-Ш L=10800	4	86.3	345.18	БЧ
	6	ХМ-3	33	0.91	29.91	2-11 К11
	7	Ø6 А-I L=650	8	0.14	1.15	БЧ
				ИТОГО:	465.15	

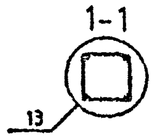

УЗЛЫ СМ. 1.020-1/87.2-4 У
ТЕХНИЧЕСКИЕ ТРЕБОВАНИЯ СМ. 1.020-1/87.2-4 ТТ
АРМАТУРА КЛАССОВ А-Ш, А-I ПО ГОСТ 5781-82

НАЧ.ОТД.	ГОРОХОВ		
Н.КОНТР.	СИТНИК		
ГИП	СИТНИК		
ПРОВЕРИЛ	ЛУКАШУК		
РАЗРАБ.	МОЛОДЦОВА		

1.020-1/87.2-4 К031

КАРКАС ПРОСТРАНСТВЕННЫЙ КП-54 СБОРОЧНЫЙ ЧЕРТЕЖ

СТАДИЯ	ЛИСТ	ЛИСТОВ
Р		1

КиевЗНИИЭП

ИНВ.№ ПОДЛ. | ПОДПИСЬ И ДАТА | ВЗАМ. ИНВ.№

ФОРМАТ А3

САПР КиевЗНИИЭП
ОПЕРАТОР СИСТЕМЫ
МОЛОДЦОВА

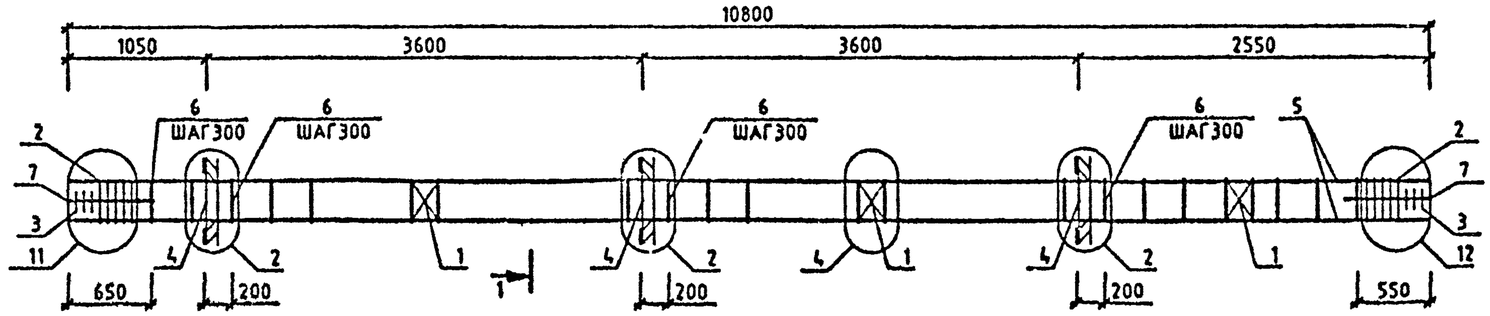

МАРКА	ПОЗ.	МАРКА АРМАТУРНОГО ИЗДЕЛИЯ	КОЛ. ШТ.	МАССА, КГ		ОБОЗНАЧЕНИЕ ДОКУМЕНТА 1.020-1/87.
				1 ШТ.	ВСЕГО	
КП-55	1	С-2	3	1.1	3.29	2-11 К01
	2	СКА-3	10	3.37	33.66	2-11 К02
	3	СКА-4	6	2.23	13.39	2-11 К03
	4	МН-6	3	15.1	45.3	2-11 К06
	5	Ø40 А-Ш L=10800	4	106.64	426.15	БЧ
	6	ХМ-3	33	0.91	29.91	2-11 К11
	7	Ø6 А-I L=650	8	0.14	1.15	БЧ
				ИТОГО: 552.86		

МАРКА	ПОЗ.	МАРКА АРМАТУРНОГО ИЗДЕЛИЯ	КОЛ. ШТ.	МАССА, КГ		ОБОЗНАЧЕНИЕ ДОКУМЕНТА 1.020-1/87.
				1 ШТ.	ВСЕГО	
КП-56	1	С-2	3	1.1	3.29	2-11 К01
	2	СКА-3	10	3.37	33.66	2-11 К02
	3	СКА-4	6	2.23	13.39	2-11 К03
	4	МН-8	3	19.78	59.35	2-11 К08
	5	Ø40 А-Ш L=10800	4	106.54	426.15	БЧ
	6	ХМ-3	33	0.91	29.91	2-11 К11
	7	Ø6 А-I L=650	8	0.14	1.15	БЧ
				ИТОГО: 566.91		

УЗЛЫ СМ. 1.020-1/87.2-4 Ч
ТЕХНИЧЕСКИЕ ТРЕБОВАНИЯ СМ. 1.020-1/87.2-4 ТТ
АРМАТУРА КЛАССОВ А-Ш, А-I ПО ГОСТ 5781-82

1-1
13

НАЧ.ОТД.	ГОРОХОВ	
Н.КОНТР.	СИТНИК	
ГИП	СИТНИК	
ПРОВЕРИЛ	ЛУКАШУК	
РАЗРАБ.	МОЛОДЦОВА	

1.020-1/87.2-4 К032

КАРКАС ПРОСТРАНСТВЕННЫЙ КП-55, КП-56 СБОРОЧНЫЙ ЧЕРТЕЖ

СТАДИЯ	ЛИСТ	ЛИСТОВ
Р		1

КиевЗНИИЭП

ФОРМАТ А3

ИНВ.№ ПОДЛ. | ПОДПИСЬ И ДАТА | ВЗАМ. ИНВ.№

САПР КиевЗНИИЭП
ОПЕРАТОР СИСТЕМЫ
МОЛОДЦОВА

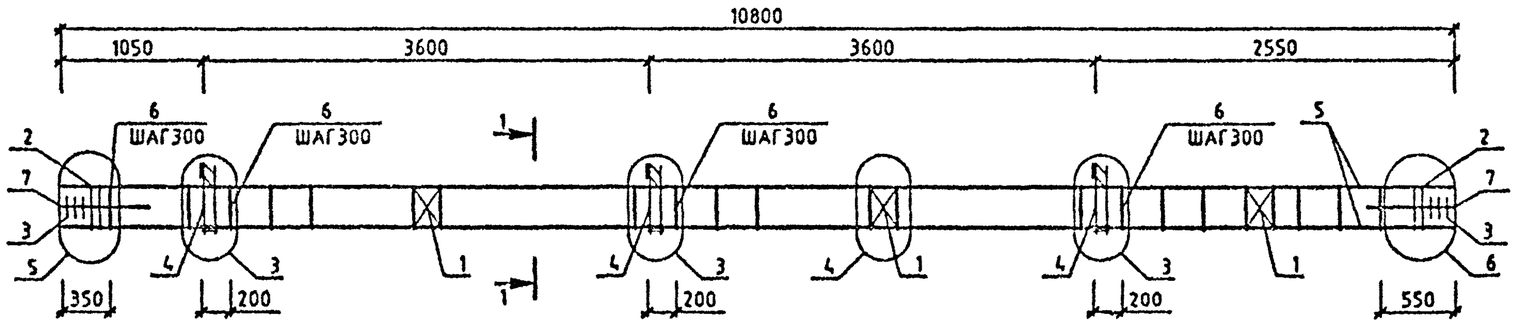

МАРКА	ПОЗ.	МАРКА АРМАТУРНОГО ИЗДЕЛИЯ	КОЛ. ШТ.	МАССА, КГ		ОБОЗНАЧЕНИЕ ДОКУМЕНТА 1.020-1/87.
				1 ШТ.	ВСЕГО	
КП-57	1	С-2	3	1.1	3.29	2-11 К01
	2	СКА-1	4	2.15	8.62	2-11 К02
	3	СКА-2	6	1.43	8.57	2-11 К03
	4	МН-5	3	9.35	28.06	2-11 К05
	5	Ф20 А-Ш L=10800	4	26.63	106.54	БЧ
	6	ХМ-1	34	0.31	10.49	2-11 К11
	7	Ф6 А-I L=650	8	0.14	1.15	БЧ
				ИТОГО: 166.73		
КП-58	1	С-2	3	1.1	3.29	2-11 К01
	2	СКА-3	4	3.37	13.47	2-11 К02
	3	СКА-4	6	2.23	13.39	2-11 К03
	4	МН-5	3	9.35	28.06	2-11 К05
	5	Ф20 А-Ш L=10000	4	26.63	106.54	БЧ
	6	ХМ-1	34	0.31	10.49	2-11 К11
	7	Ф6 А-I L=650	8	0.14	1.15	БЧ
				ИТОГО: 176.39		

МАРКА	ПОЗ.	МАРКА АРМАТУРНОГО ИЗДЕЛИЯ	КОЛ. ШТ.	МАССА, КГ		ОБОЗНАЧЕНИЕ ДОКУМЕНТА 1.020-1/87.
				1 ШТ.	ВСЕГО	
КП-59	1	С-2	3	1.1	3.29	2-11 К01
	2	СКА-3	4	3.37	13.47	2-11 К02
	3	СКА-4	6	2.23	13.39	2-11 К03
	4	МН-5	3	9.35	28.06	2-11 К05
	5	Ф25 А-Ш L=10800	4	41.62	166.47	БЧ
	6	ХМ-2	34	0.56	19.18	2-11 К11
	7	Ф6 А-I L=650	8	0.14	1.15	БЧ
				ИТОГО: 245.02		

1-1

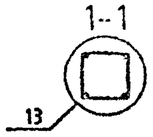

УЗЛЫ СМ. 1.020-1/87.2-4 У
ТЕХНИЧЕСКИЕ ТРЕБОВАНИЯ СМ. 1.020-1/87.2-4 ТТ
АРМАТУРА КЛАССОВ А-Ш, А-I ПО ГОСТ 5781-82

НАЧ.ОТД.	ГОРОХОВ		
НКОНТР.	СИТНИК		
ГИП	СИТНИК		
ПРОВЕРИЛ	ЛУКАШУК		
РАЗРАБ.	МОЛОДЦОВА		

1.020-1/87.2-4 К033

КАРКАС ПРОСТРАНСТВЕННЫЙ КП-57 - КП-59 СБОРОЧНЫЙ ЧЕРТЕЖ

СТАДИЯ	ЛИСТ	ЛИСТОВ
Р		1

КиевЗНИИЭП

ФОРМАТ А3

ИНВ.№ ПОДЛ. | ПОДПИСЬ И ДАТА | ВЗАМ. ИНВ.№

САПР КиевЗНИИЭП
ОПЕРАТОР СИСТЕМЫ
МОЛОДЦОВА

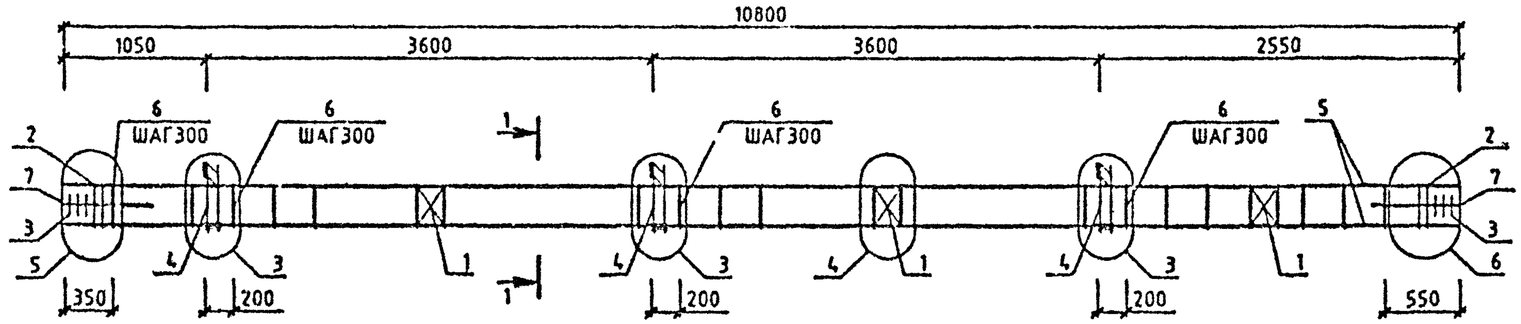

МАРКА	ПОЗ.	МАРКА АРМАТУРНОГО ИЗДЕЛИЯ	КОЛ. ШТ.	МАССА, КГ		ОБОЗНАЧЕНИЕ ДОКУМЕНТА 1.020-1/87.
				1 ШТ.	ВСЕГО	
КП-60	1	С-2	3	1.1	3.29	2-11 К01
	2	СКА-3	4	3.37	13.47	2-11 К02
	3	СКА-4	6	2.23	13.39	2-11 К03
	4	МН-7	3	12.95	38.86	2-11 К07
	5	Ф20 А-Ш L=10800	4	26.63	106.54	БЧ
	6	ХМ-1	34	0.31	10.49	2-11 К11
	7	Ф6 А-I L=650	8	0.14	1.15	БЧ
				ИТОГО: 187.19		

МАРКА	ПОЗ.	МАРКА АРМАТУРНОГО ИЗДЕЛИЯ	КОЛ. ШТ.	МАССА, КГ		ОБОЗНАЧЕНИЕ ДОКУМЕНТА 1.020-1/87.
				1 ШТ.	ВСЕГО	
КП-61	1	С-2	3	1.1	3.29	2-11 К01
	2	СКА-3	4	3.37	13.47	2-11 К02
	3	СКА-4	6	2.23	13.39	2-11 К03
	4	МН-7	3	12.95	38.86	2-11 К07
	5	Ф22 А-Ш L=10800	4	32.23	128.91	БЧ
	6	ХМ-1	34	0.31	10.49	2-11 К11
	7	Ф6 А-I L=650	8	0.14	1.15	БЧ
				ИТОГО: 209.56		

УЗЛЫ СМ. 1.020-1/87.2-4 У
ТЕХНИЧЕСКИЕ ТРЕБОВАНИЯ СМ. 1.020-1/87.2-4 ТТ
АРМАТУРА КЛАССОВ А-Ш, А-I ПО ГОСТ 5781-82

1-1
13

НАЧ.ОТД.	ГОРОХОВ		
Н.КОНТР.	СИТНИК		
ГИП	СИТНИК		
ПРОВЕРИЛ	ЛУКАШУК		
РАЗРАБ.	МОЛОДЦОВА		

1.020-1/87.2-4 К034

КАРКАС ПРОСТРАНСТВЕННЫЙ КП-60,КП-61 СБОРОЧНЫЙ ЧЕРТЕЖ

СТАДИЯ	ЛИСТ	ЛИСТОВ
Р		1

КиевЗНИИЭП

ВЗАМ ИНВ № | ПОДПИСЬ И ДАТА | ИНВ № ПОДЛ

ФОРМАТ А3

САПР КиевЗНИИЭП
ОПЕРАТОР СИСТЕМЫ
ПОЛОДЦОВА

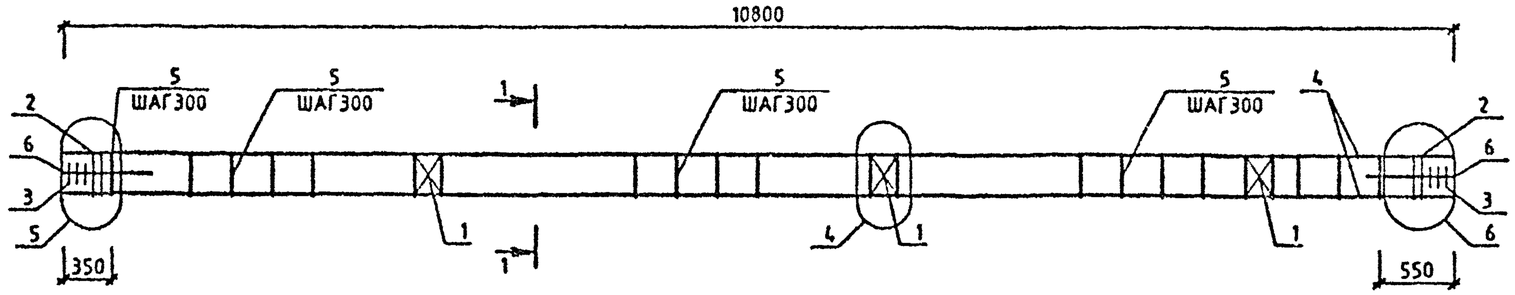

МАРКА	ПОЗ.	МАРКА АРМАТУРНОГО ИЗДЕЛИЯ	КОЛ. ШТ.	МАССА, КГ		ОБОЗНАЧЕНИЕ ДОКУМЕНТА 1.020-1/87.
				1 ШТ.	ВСЕГО	
КП-62	1	С-2	3	1.1	3.29	2-11 К01
	2	СКА-1	4	2.15	8.62	2-11 К02
	3	СКА-2	6	1.43	8.57	2-11 К03
	4	Ф20 А-Ш L=10800	4	26.63	106.54	БЧ
	5	ХМ-1	34	0.31	10.49	2-11 К11
	6	Ф6 А-I L=650	8	0.14	1.15	БЧ
				ИТОГО: 138.66		
КП-63	1	С-2	3	1.1	3.29	2-11 К01
	2	СКА-3	4	3.37	13.47	2-11 К02
	3	СКА-4	6	2.23	13.39	2-11 К03
	4	Ф20 А-Ш L=10800	4	26.63	106.54	БЧ
	5	ХМ-1	34	0.31	10.49	2-11 К11
	6	Ф8 А-I L=650	8	0.14	1.15	БЧ
				ИТОГО: 148.33		

МАРКА	ПОЗ.	МАРКА АРМАТУРНОГО ИЗДЕЛИЯ	КОЛ. ШТ.	МАССА, КГ		ОБОЗНАЧЕНИЕ ДОКУМЕНТА 1.020-1/87
				1 ШТ.	ВСЕГО	
КП-64	1	С-2	3	1.1	3.29	2-11 К01
	2	СКА-3	4	3.37	13.47	2-11 К02
	3	СКА-4	6	2.23	13.39	2-11 К03
	4	Ф22 А-Ш L=10800	4	32.23	128.91	БЧ
	5	ХМ-1	34	0.31	10.49	2-11 К11
	6	Ф6 А-I L=650	8	0.14	1.15	БЧ
				ИТОГО: 170.7		
КП-65	1	С-2	3	1.1	3.29	2-11 К01
	2	СКА-3	4	3.37	13.47	2-11 К02
	3	СКА-4	6	2.23	13.39	2-11 К03
	4	Ф25 А-Ш L=10800	4	41.62	166.47	БЧ
	5	ХМ-2	34	0.56	19.18	2-11 К11
	6	Ф6 А-I L=650	8	0.14	1.15	БЧ
				ИТОГО: 216.95		

1-1
13

УЗЛЫ СМ. 1.020-1/87.2-4 У
ТЕХНИЧЕСКИЕ ТРЕБОВАНИЯ СМ. 1.020-1/87.2-4 ТТ
АРМАТУРА КЛАССОВ А-Ш, А-I ПО ГОСТ 5781-82

ВЗАМ. ИНВ.№ | ПОДПИСЬ И ДАТА | ИНВ.№ ПОДЛ.

НАЧ.ОТД	ГОРОХОВ		
Н.КОНТР	СИТНИК		
ГИП	СИТНИК		
ПРОВЕРИЛ	ЛУКАШУК		
РАЗРАБ.	ПОЛОДЦОВА		

1.020-1/87.2-4 К035

КАРКАС ПРОСТРАНСТВЕННЫЙ КП-62 - КП-65 СБОРОЧНЫЙ ЧЕРТЕЖ

СТАДИЯ	ЛИСТ	ЛИСТОВ
Р		1

КиевЗНИИЭП

ФОРМАТ А3

САПР КиевЗНИИЭП
МОЛОДЦОВА
ОПЕРАТОР СИСТЕМЫ

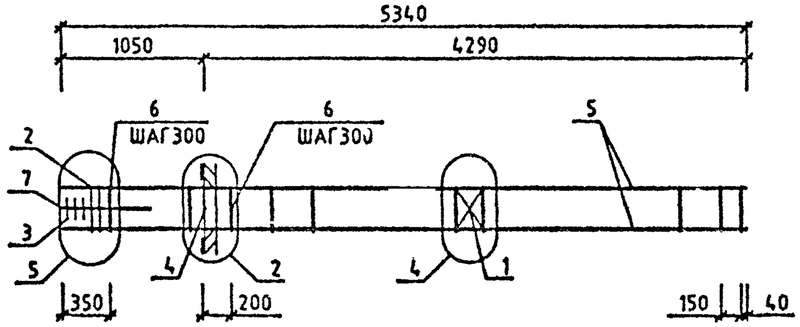

МАРКА	ПОЗ.	МАРКА АРМАТУРНОГО ИЗДЕЛИЯ	КОЛ. ШТ.	МАССА, КГ		ОБОЗНАЧЕНИЕ ДОКУМЕНТА 1.020-1/87.
				1 ШТ.	ВСЕГО	
КП-66	1	С-2	1	1.1	1.1	2-11 К01
	2	СКА-3	2	3.37	6.73	2-11 К02
	3	СКА-4	3	2.23	6.7	2-11 К03
	4	МН-6	1	15.1	15.1	2-11 К06
	5	Ø20 А-Ш L=5340	4	13.17	52.68	БЧ
	6	ХМ-1	18	0.31	5.55	2-11 К11
	7	Ø6 А-I L=650	4	0.14	0.56	БЧ
				ИТОГО: 88.43		

МАРКА	ПОЗ.	МАРКА АРМАТУРНОГО ИЗДЕЛИЯ	КОЛ. ШТ.	МАССА, КГ		ОБОЗНАЧЕНИЕ ДОКУМЕНТА 1.020-1/87.
				1 ШТ.	ВСЕГО	
КП-67	1	С-2	1	1.1	1.1	2-11 К01
	2	СКА-3	2	3.37	6.73	2-11 К02
	3	СКА-4	3	2.23	6.7	2-11 К03
	4	МН-8	1	19.78	19.78	2-11 К08
	5	Ø20 А-Ш L=5340	4	13.17	52.68	БЧ
	6	ХМ-1	18	0.31	5.55	2-11 К11
	7	Ø6 А-I L=650	4	0.14	0.56	БЧ
				ИТОГО: 93.12		

УЗЛЫ СМ. 1.020-1/87 2-4 У
ТЕХНИЧЕСКИЕ ТРЕБОВАНИЯ СМ. 1.020-1/87.2-4 ТТ
АРМАТУРА КЛАССОВ А-Ш, А-I ПО ГОСТ 5781-82

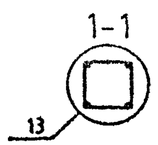

НАЧ.ОТД.	ГОРОХОВ		
Н.КОНТР.	СИТНИК		
ГИП	СИТНИК		
ПРОВ. РИЛ	ЛУКАШУК		
РАЗРАБ.	МОЛОДЦОВА		

1.020-1/87.2-4 К036

КАРКАС ПРОСТРАНСТВЕННЫЙ КП-66,КП-67 СБОРОЧНЫЙ ЧЕРТЕЖ

СТАДИЯ	ЛИСТ	ЛИСТОВ
Р		1

КиевЗНИИЭП

ФОРМАТ А3

ИНВ.№ ПОДЛ. | ПОДПИСЬ И ДАТА | ВЗАМ. ИНВ.№

САПР КиевЗНИИЭП
ОПЕРАТОР СИСТЕМЫ
МОЛОДЦОВА

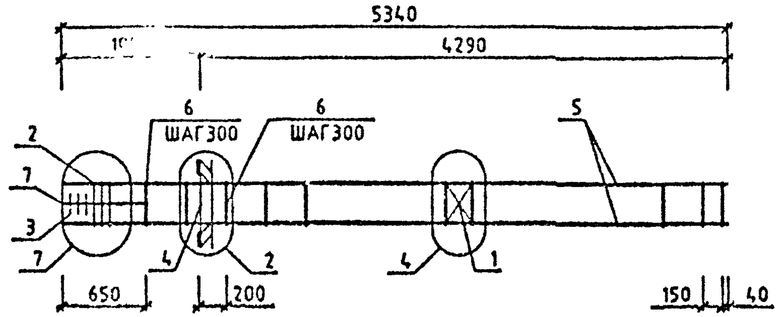

МАРКА	ПОЗ.	МАРКА АРМАТУРНОГО ИЗДЕЛИЯ	КОЛ. ШТ.	МАССА, КГ		ОБОЗНАЧЕНИЕ ДОКУМЕНТА 1.020-1/87.
				1 ШТ.	ВСЕГО	
КП-68	1	С-2	1	1.1	1.1	2-11 К01
	2	СКА-3	3	3.37	10.1	2-11 К02
	3	СКА-4	3	2.23	6.7	2-11 К03
	4	МН-6	1	15.1	15.1	2-11 К08
	5	Ø32 А-Ш L=5340	4	33.71	134.85	БЧ
	6	ХМ-2	17	0.56	9.59	2-11 К11
	7	Ø6 А-I L=650	4	0.14	0.58	БЧ
				ИТОГО: 178.01		

МАРКА	ПОЗ.	МАРКА АРМАТУРНОГО ИЗДЕЛИЯ	КОЛ. ШТ.	МАССА, КГ		ОБОЗНАЧЕНИЕ ДОКУМЕНТА 1.020-1/87.
				1 ШТ.	ВСЕГО	
КП-69	1	С-2	1	1.1	1.1	2-11 К01
	2	СКА-3	3	3.37	10.1	2-11 К02
	3	СКА-4	3	2.23	6.7	2-11 К03
	4	МН-6	1	19.78	19.78	2-11 К08
	5	Ø32 А-Ш L=5340	4	33.71	134.85	БЧ
	6	ХМ-2	17	0.58	9.59	2-11 К11
	7	Ø8 А-I L=850	4	0.14	0.58	БЧ
				ИТОГО: 182.7		

УЗЛЫ СМ. 1.020-1/87.2-4 У
ТЕХНИЧЕСКИЕ ТРЕБОВАНИЯ СМ. 1.020-1/87.2-4 ТТ
АРМАТУРА КЛАССОВ А-Ш, А-I ПО ГОСТ 5781-82

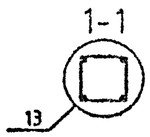

НАЧ.ОТД.	ГОРОХОВ		
Н.КОНТР.	СИТНИК		
ГИП	СИТНИК		
ПРОВЕРИЛ	ЛУКАШУК		
РАЗРАБ.	МОЛОДЦОВА		

1.020-1/87.2-4 К037

КАРКАС ПРОСТРАНСТВЕННЫЙ КП-68,КП-69 СБОРОЧНЫЙ ЧЕРТЕЖ

СТАДИЯ	ЛИСТ	ЛИСТОВ
Р		1

КиевЗНИИЭП

ФОРМАТ А3

ИНВ.№ ПОДЛ. | ПОДПИСЬ И ДАТА | ВЗАМ. ИНВ.№

САПР КиевЗНИИЭП
ОПЕРАТОР СИСТЕМЫ
МОЛОДЦОВА

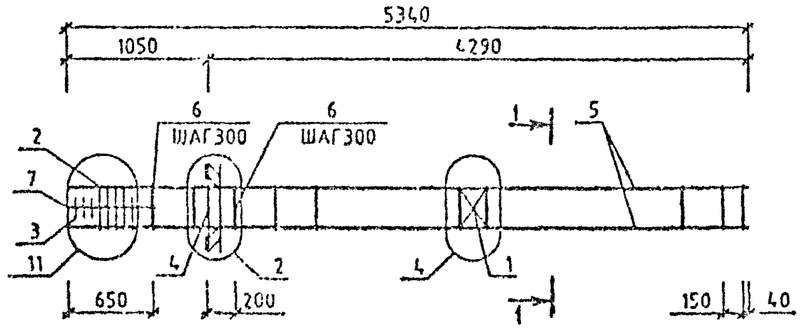

МАРКА	ПОЗ.	МАРКА АРМАТУРНОГО ИЗДЕЛИЯ	КОЛ. ИТ.	МАССА, КГ		ОБОЗНАЧЕНИЕ ДОКУМЕНТА 1.020-1/87.
				1 ИТ.	ВСЕГО	
КП-70	1	С-2	1	1.1	1.1	2-11 К01
	2	СКА-3	5	3.37	16.83	2-11 К02
	3	СКА-4	3	2.23	6.7	2-11 К03
	4	МН-6	1	15.1	15.1	2-11 К06
	5	Ø40 А-Ш L=5340	4	52.68	210.71	БЧ
	6	ХМ-3	17	0.91	15.41	2-11 К11
	7	Ø6 А-I L=650	4	0.14	0.58	БЧ
				ИТОГО: 266.42		

МАРКА	ПОЗ.	МАРКА АРМАТУРНОГО ИЗДЕЛИЯ	КОЛ. ИТ.	МАССА, КГ		ОБОЗНАЧЕНИЕ ДОКУМЕНТА 1.020-1/87.
				1 ИТ.	ВСЕГО	
КП-71	1	С-2	1	1.1	1.1	2-11 К01
	2	СКА-3	5	3.37	16.83	2-11 К02
	3	СКА-4	3	2.23	6.7	2-11 К03
	4	МН-6	1	19.78	19.78	2-11 К06
	5	Ø40 А-Ш L=5340	4	52.68	210.71	БЧ
	6	ХМ-3	17	0.91	15.41	2-11 К11
	7	Ø6 А-I L=650	4	0.14	0.58	БЧ
				ИТОГО 271.1		

УЗЛЫ СМ. 1.020-1/87.2-4 У
ТЕХНИЧЕСКИЕ ТРЕБОВАНИЯ СМ. 1.020-1/87.2-4 ТТ
АРМАТУРА КЛАССОВ А-Ш, А-I ПО ГОСТ 5781-82

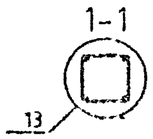

НАЧ.ОТД.	ГОРОХОВ		
Н.КОНТР.	СИТНИК		
ГИП	СИТНИК		
ПРОВЕРИЛ	ЛУКАШУК		
РАЗРАБ.	МОЛОДЦОВА		

1.020-1/87.2-4 К038

КАРКАС ПРОСТРАНСТВЕННЫЙ КП-70,КП-71 СБОРОЧНЫЙ ЧЕРТЕЖ

СТАДИЯ	ЛИСТ	ЛИСТОВ
Р		1

КиевЗНИИЭП

САПР КиевЗНИИЭП
Оператор системы
Молодцова

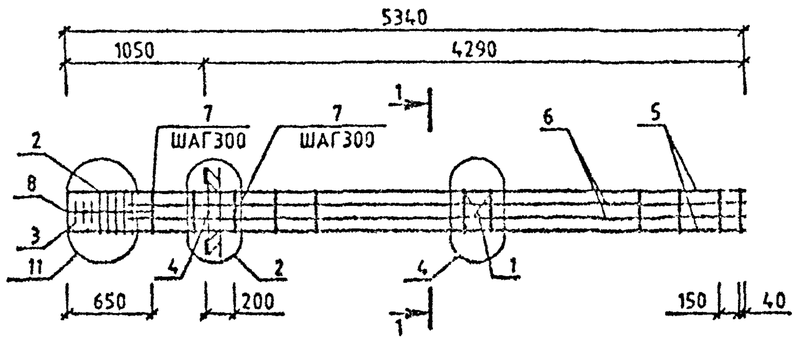

МАРКА	ПОЗ.	МАРКА АРМАТУРНОГО ИЗДЕЛИЯ	КОЛ. ШТ.	МАССА, КГ		ОБОЗНАЧЕНИЕ ДОКУМЕНТА 1.020-1/87.
				1 ШТ.	ВСЕГО	
КП-72	1	С-2	1	1.1	1.1	2-11 К01
	2	СКА-3	5	3.37	16.83	2-11 К02
	3	СКА-4	3	2.23	6.7	2-11 К03
	4	МН-6	1	15.1	15.1	2-11 К06
	5	⌀40 А-Ш L=5340	4	52.68	210.71	БЧ
	6	⌀20 А-Ш L=4890	4	12.06	48.24	БЧ
	7	ХМ-3	17	0.91	15.41	2-11 К11
	8	⌀6 А-I L=650	4	0.14	0.58	БЧ
				ИТОГО: 314.05		

МАРКА	ПОЗ.	МАРКА АРМАТУРНОГО ИЗДЕЛИЯ	КОЛ. ШТ.	МАССА, КГ		ОБОЗНАЧЕНИЕ ДОКУМЕНТА 1.020-1/87.
				1 ШТ.	ВСЕГО	
КП-73	1	С-2	1	1.1	1.1	2-11 К01
	2	СКА-3	5	3.37	16.83	2-11 К02
	3	СКА-4	3	2.23	6.7	2-11 К03
	4	МН-6	1	15.1	15.1	2-11 К06
	5	⌀40 А-Ш L=5340	4	52.68	210.71	БЧ
	6	⌀40 А-Ш L=4890	4	48.24	192.95	БЧ
	7	ХМ-3	17	0.91	15.41	2-11 К11
	8	⌀6 А-I L=650	4	0.14	0.58	БЧ
				ИТОГО: 459.37		

УЗЛЫ СМ. 1.020-1/87.2-4 У
ТЕХНИЧЕСКИЕ ТРЕБОВАНИЯ СМ. 1.020-1/87.2-4 ТТ
АРМАТУРА КЛАССОВ А-Ш, А-I ПО ГОСТ 5781-82

1-1

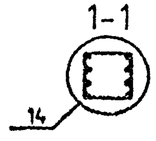

НАЧ.ОТД	ГОРОКОВ		
Н.КОНТР	СИТНИК		
ГИП	СИТНИК		
ПРОВЕРИЛ	ЛУКАШЬК		
РАЗРАБ.	МОЛОДЦОВА		

1.020-1/87.2-4 К039

КАРКАС ПРОСТРАНСТВЕННЫЙ КП-72,КП-73 СБОРОЧНЫЙ ЧЕРТЕЖ

СТАДИЯ	ЛИСТ	ЛИСТОВ
Р		1

КиевЗНИИЭП

ФОРМАТ А3

Инв.№ подл. | Подпись и дата | Взам. инв.№

САПР КиевЗНИИЭП
МОЛОДЦОВА
ОПЕРАТОР СИСТЕМЫ

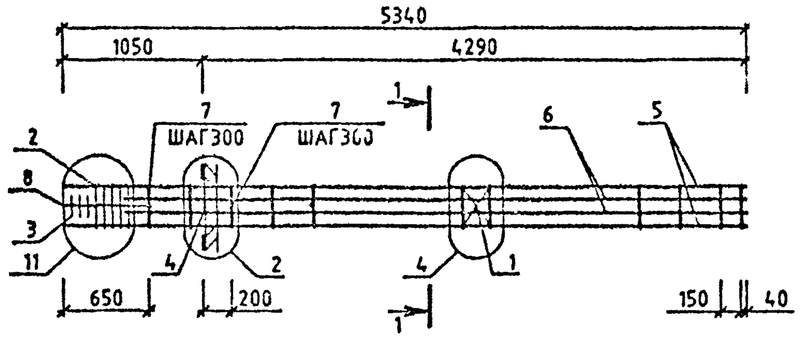

МАРКА	ПОЗ.	МАРКА АРМАТУРНОГО ИЗДЕЛИЯ	КОЛ. ШТ.	МАССА, КГ		ОБОЗНАЧЕНИЕ ДОКУМЕНТА 1.020-1/87.
				1 ШТ.	ВСЕГО	
КП-74	1	С-2	1	1.1	1.1	2-11 К01
	2	СКА-3	5	3.37	16.83	2-11 К02
	3	СКА-4	3	2.23	6.7	2-11 К03
	4	МН-8	1	19.78	19.78	2-11 К08
	5	Ф40 А-Ш L=5340	4	52.68	210.71	БЧ
	6	Ф20 А-Ш L=4890	4	12.06	48.24	БЧ
	7	ХМ-3	17	0.91	15.41	2-11 К11
	8	Ф6 А-I L=650	4	0.14	0.58	БЧ
				ИТОГО:	319.34	
КП-75	1	С-2	1	1.1	1.1	2-11 К01
	2	СКА-3	5	3.37	16.83	2-11 К02
	3	СКА-4	3	2.23	6.7	2-11 К03
	4	МН-8	1	19.78	19.78	2-11 К08
	5	Ф40 А-Ш L=5340	4	52.68	210.71	БЧ
	6	Ф32 А-Ш L=4890	4	30.87	123.48	БЧ
	7	ХМ-3	17	0.91	15.41	2-11 К11
	8	Ф6 А-I L=650	4	0.14	0.58	БЧ
				ИТОГО:	394.59	

МАРКА	ПОЗ.	МАРКА АРМАТУРНОГО ИЗДЕЛИЯ	КОЛ. ШТ.	МАССА, КГ		ОБОЗНАЧЕНИЕ ДОКУМЕНТА 1.020-1/87.
				1 ШТ.	ВСЕГО	
КП-76	1	С-2	1	1.1	1.1	2-11 К01
	2	СКА-3	5	3.37	16.83	2-11 К02
	3	СКА-4	3	2.23	6.7	2-11 К03
	4	МН-8	1	19.78	19.78	2-11 К08
	5	Ф40 А-Ш L=5340	4	52.68	210.71	БЧ
	6	Ф40 А-Ш L=4890	4	48.24	192.95	БЧ
	7	ХМ-3	17	0.91	15.41	2-11 К11
	8	Ф6 А-I L=650	4	0.14	0.58	БЧ
				ИТОГО:	464.05	

1-1

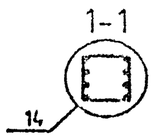

УЗЛЫ СМ. 1.020-1/87.2-4 У
ТЕХНИЧЕСКИЕ ТРЕБОВАНИЯ СМ. 1.020-1/87.2-4 ТТ
АРМАТУРА КЛАССОВ А-Ш, А-I ПО ГОСТ 5781-82

НАЧ.ОТД.	ГОРОХОВ		
Н.КОНТР.	СИТНИК		
ГИП	СИТНИК		
ПРОВ.РИП	ЛУКАШУК		
РАЗРАБ.	МОЛОДЦОВА		

1.020-1/87.2-4 К040

КАРКАС ПРОСТРАНСТВЕННЫЙ КП-74 - КП-76 СБОРОЧНЫЙ ЧЕРТЕЖ

СТАДИЯ	ЛИСТ	ЛИСТОВ
Р		1

КиевЗНИИЭП

ИНВ.№ ПОДЛ. | ПОДПИСЬ И ДАТА | ВЗАМ.ИНВ.№

ФОРМАТ А3

САПР КиевЗНИИЭП
ОПЕРАТОР СИСТЕМЫ
УСОЛОДЦОВА

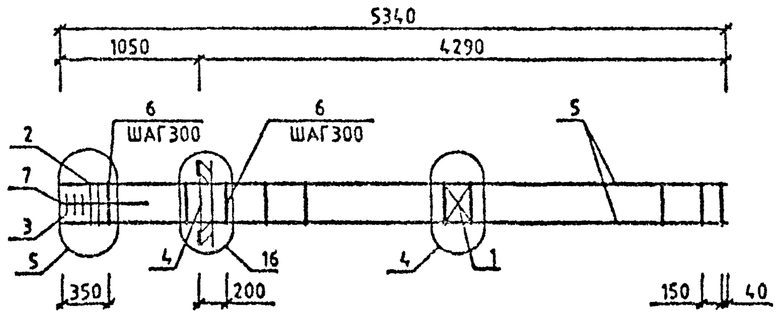

МАРКА	ПОЗ.	МАРКА АРМАТУРНОГО ИЗДЕЛИЯ	КОЛ. ШТ.	МАССА, КГ		ОБОЗНАЧЕНИЕ ДОКУМЕНТА 1.020-1/87.
				1 ШТ.	ВСЕГО	
КП-77	1	С-2	1	1.1	1.1	2-11 К01
	2	СКА-3	2	3.37	6.73	2-11 К02
	3	СКА-4	3	2.23	6.7	2-11 К03
	4	МН-12	1	34.9	34.9	2-11 К10
	5	Ø20 А-Ш L=5340	4	13.17	52.68	БЧ
	6	ХМ-1	18	0.31	5.55	2-11 К11
	7	Ø6 А-I L=650	4	0.14	0.58	БЧ
				ИТОГО:	108.23	

УЗЛЫ СМ. 1020-1/87.2-4 У
ТЕХНИЧЕСКИЕ ТРЕБОВАНИЯ СМ. 1.020-1/87.2-4 ТТ
АРМАТУРА КЛАССОВ А-Ш, А-I ПО ГОСТ 5781-82

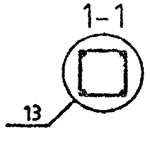

НАЧ.ОТД	ГОРОХОВ		
Н.КОНТР	СИТНИК		
ГИП	СИТНИК		
ПРОВЕРИЛ	ЛУКАШУК		
РАЗРАБ.	МОЛОДЦОВА		

1.020-1/87.2-4 К041

КАРКАС ПРОСТРАНСТВЕННЫЙ КП-77 СБОРОЧНЫЙ ЧЕРТЕЖ

СТАДИЯ	ЛИСТ	ЛИСТОВ
Р		1

КиевЗНИИЭП

ИНВ.№ ПОДЛ | ПОДПИСЬ И ДАТА | ВЗАМ. ИНВ.№

ФОРМАТ А3

САПР КиевЗНИИЭП
Оператор системы Молодцова
Молодцова

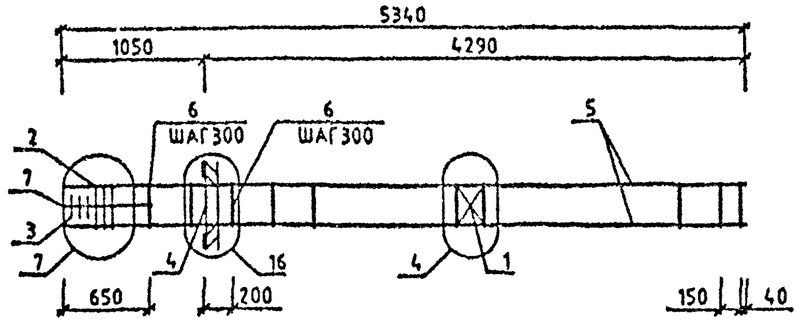

МАРКА	ПОЗ.	МАРКА АРМАТУРНОГО ИЗДЕЛИЯ	КОЛ. ШТ.	МАССА, КГ		ОБОЗНАЧЕНИЕ ДОКУМЕНТА 1.020-1/87.
				1 ШТ.	ВСЕГО	
КП-78	1	С-2	1	1.1	1.1	2-11 К01
	2	СКА-3	3	3.37	10.1	2-11 К02
	3	СКА-4	3	2.23	6.7	2-11 К03
	4	МН-12	1	34.9	34.9	2-11 К10
	5	Ø32 А-Ш L=5340	4	33.71	134.85	БЧ
	6	ХМ-2	17	0.56	9.59	2-11 К11
	7	Ø8 А-I L=650	4	0.14	0.58	БЧ
				ИТОГО: 197.81		

УЗЛЫ СМ. 1.020-1/87.2-4 У
ТЕХНИЧЕСКИЕ ТРЕБОВАНИЯ СМ. 1.020-1/87.2-4 ТТ
АРМАТУРА КЛАССОВ А-Ш, А-I ПО ГОСТ 5781-82

1-1
13

НАЧ.ОТД.	ГОРОХОВ		
Н.КОНТР.	СИТНИК		
ГИП	СИТНИК		
ПРОВЕРИЛ	ЛУКАШУК		
РАЗРАБ.	МОЛОДЦОВА		

1.020-1/87.2-4 К042

КАРКАС ПРОСТРАНСТВЕННЫЙ КП-78 СБОРОЧНЫЙ ЧЕРТЕЖ

СТАДИЯ	ЛИСТ	ЛИСТОВ
Р		1

КиевЗНИИЭП

ФОРМАТ А3

САПР КиевЗНИИЭП | Оператор системы | Молодцова

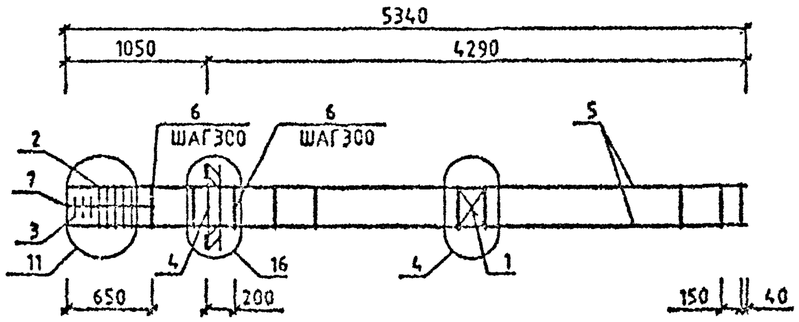

МАРКА	ПОЗ.	МАРКА АРМАТУРНОГО ИЗДЕЛИЯ	КОЛ. ШТ.	МАССА, КГ		ОБОЗНАЧЕНИЕ ДОКУМЕНТА 1.020-1/87.
				1 ШТ.	ВСЕГО	
КП-79	1	С-2	1	1.1	1.1	2-11 К01
	2	СКА-3	5	3.37	16.83	2-11 К02
	3	СКА-4	3	2.23	6.7	2-11 К03
	4	МН-12	1	34.9	34.9	2-11 К10
	5	Ø40 А-Ш L=5340	4	52.68	210.71	ГОСТ
	6	ХМ-3	17	0.91	15.41	2-11 К11
	7	Ø6 А-I L=650	4	0.14	0.58	ГОСТ
				ИТОГО:	286.22	

1-1

13

УЗЛЫ СМ. 1.020-1/87.2-4 У
ТЕХНИЧЕСКИЕ ТРЕБОВАНИЯ СМ. 1.020-1/87.2-4 ТТ
АРМАТУРА КЛАССОВ А-Ш, А-I ПО ГОСТ 5781-82

НАЧОТД	ГОРОХОВ		
Н.КОНТР.	СИТНИК		
ГИП	СИТНИК		
ПРОВЕРИЛ	ЛУКАШУК		
РАЗРАБ.	МОЛОДЦОВА		

1.020-1/87.2-4 К043

КАРКАС ПРОСТРАНСТВЕННЫЙ КП-79 СБОРОЧНЫЙ ЧЕРТЕЖ

СТАДИЯ	ЛИСТ	ЛИСТОВ
Р		1

КиевЗНИИЭП

Инв.№ подл. | Подпись и дата | Взам.инв.№

ФОРМАТ А3

САПР КиевЗНИИЭП

МОЛОДЦОВА

ОПЕРАТОР СИСТЕМЫ

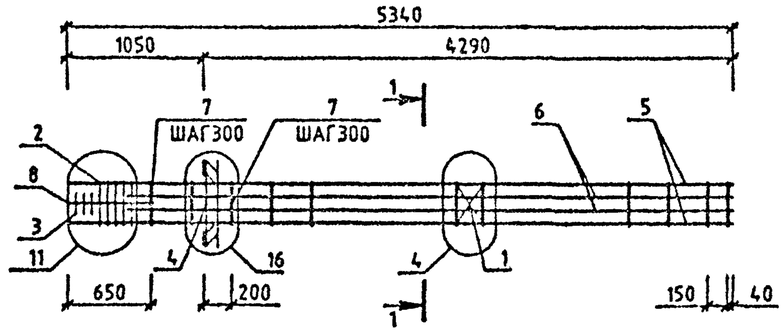

МАРКА	ПОЗ.	МАРКА АРМАТУРНОГО ИЗДЕЛИЯ	КОЛ. ШТ.	МАССА, КГ		ОБОЗНАЧЕНИЕ ДОКУМЕНТА 1.020-1/87.
				1 ШТ.	ВСЕГО	
КП-80	1	С-2	1	1.1	1.1	2-11 К01
	2	СКА-3	5	3.37	16.83	2-11 К02
	3	СКА-4	3	2.23	6.7	2-11 К03
	4	МН-12	1	34.9	34.9	2-11 К10
	5	⌀40 А-Ш L=5340	4	52.68	210.71	БЧ
	6	⌀20 А-Ш L=4890	4	12.06	48.24	БЧ
	7	ХМ-3	17	0.91	15.41	2-11 К11
	8	⌀8 А-I L=850	4	0.14	0.56	БЧ
				ИТОГО: 334.45		

МАРКА	ПОЗ.	МАРКА АРМАТУРНОГО ИЗДЕЛИЯ	КОЛ. ШТ.	МАССА, КГ		ОБОЗНАЧЕНИЕ ДОКУМЕНТА 1.020-1/87.
				1 ШТ.	ВСЕГО	
КП-81	1	С-2	1	1.1	1.1	2-11 К01
	2	СКА-3	5	3.37	16.83	2-11 К02
	3	СКА-4	3	2.23	6.7	2-11 К03
	4	МН-12	1	34.9	34.9	2-11 К10
	5	⌀40 А-Ш L=5340	4	52.68	210.71	БЧ
	6	⌀40 А-Ш L=4090	4	48.24	192.95	БЧ
	7	ХМ-3	17	0.91	15.41	2-11 К11
	8	⌀8 А-I L=850	4	0.14	0.58	БЧ
				ИТОГО: 479.17		

УЗЛЫ СМ. 1.020-1/87.2-4 У
ТЕХНИЧЕСКИЕ ТРЕБОВАНИЯ СМ. 1.020-1/87.2-4 ТТ
АРМАТУРА КЛАССОВ А-Ш, А-I ПО ГОСТ 5781-82

1-1

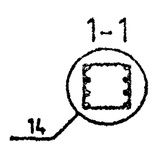

НАЧ.ОТД	ГОРОХОВ		
Н.КОНТР	СИТНИК		
ГИП	СИТНИК		
ПРОВЕРИЛ	ЛУКАШУК		
РАЗРАБ.	МОЛОДЦОВА		

1.020-1/87.2-4 К044

КАРКАС ПРОСТРАНСТВЕННЫЙ КП-80,КП-81 СБОРОЧНЫЙ ЧЕРТЕЖ

СТАДИЯ	ЛИСТ	ЛИСТОВ
Р		1

КиевЗНИИЭП

ФОРМАТ А3

ИНВ.№ ПОДЛ | ПОДПИСЬ И ДАТА | ВЗАМ. ИНВ.№

САПР КиевЗНИИЭП | ОПЕРАТОР СИСТЕМЫ | МОЛОДЦОВА

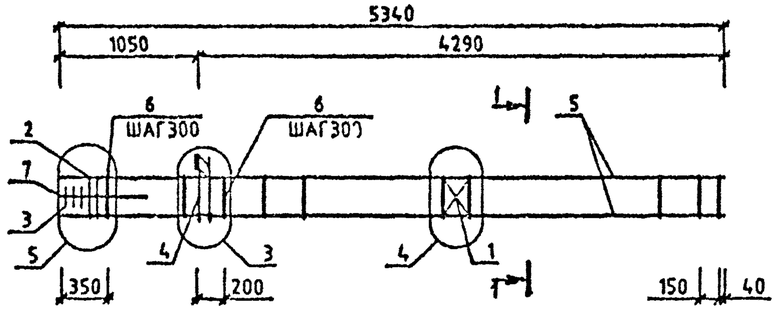

МАРКА	ПОЗ.	МАРКА АРМАТУРНОГО ИЗДЕЛИЯ	КОЛ. ШТ.	МАССА, КГ		ОБОЗНАЧЕНИЕ ДОКУМЕНТА 1.020-1/87.
				1 ШТ.	ВСЕГО	
КП-82	1	С-2	1	1.1	1.1	2-11 К01
	2	СКА-1	2	2.15	4.31	2-11 К02
	3	СКА-2	3	1.43	4.29	2-11 К03
	4	МН-5	1	9.35	9.35	2-11 К05
	5	⌀20 А-Ш L=5340	4	13.17	52.68	БЧ
	6	ХМ-1	18	0.31	5.55	2-11 К11
	7	⌀8 А-I L=850	4	0.14	0.56	БЧ
				ИТОГО: 77.65		
КП-83	1	С-2	1	1.1	1.1	2-11 К01
	2	СКА-3	2	3.37	6.73	2-11 К02
	3	СКА-4	3	2.23	6.7	2-11 К03
	4	МН-5	1	9.35	9.35	2-11 К05
	5	⌀20 А-Ш L=5340	4	13.17	52.68	БЧ
	6	ХМ-1	18	0.31	5.55	2-11 К11
	7	⌀8 А-I L=850	4	0.14	0.56	БЧ
				ИТОГО: 82.69		

МАРКА	ПОЗ.	МАРКА АРМАТУРНОГО ИЗДЕЛИЯ	КОЛ. ШТ.	МАССА, КГ		ОБОЗНАЧЕНИЕ ДОКУМЕНТА 1.020-1/87.
				1 ШТ.	ВСЕГО	
КП-84	1	С-2	1	1.1	1.1	2-11 К01
	2	СКА-3	2	3.37	6.73	2-11 К02
	3	СКА-4	3	2.23	6.7	2-11 К03
	4	МН-7	1	12.95	12.95	2-11 К07
	5	⌀20 А-Ш L=5340	4	13.17	52.68	БЧ
	6	ХМ-1	18	0.31	5.55	2-11 К11
	7	⌀8 А-I L=850	4	0.14	0.56	БЧ
				ИТОГО: 88.29		

УЗЛЫ СМ. 1.020-1/87.2-4, У
ТЕХНИЧЕСКИЕ ТРЕБОВАНИЯ СМ. 1.020-1/87.2-4 ТТ
АРМАТУРА КЛАССОВ А-Ш, А-I ПО ГОСТ 5781-82

1-1
13

ВЗАМ. ИНВ.№ | ПОДПИСЬ И ДАТА | ИНВ.№ ПОДЛ.

НАЧ.ОТД.	ГОРОХОВ		
Н.КОНТР.	СИТНИК		
ГИП	СИТНИК		
ПРОВЕРИЛ	ЛУКАШУК		
РАЗРАБ.	МОЛОДЦОВА		

1.020-1/87.2-4 К045

КАРКАС ПРОСТРАНСТВЕННЫЙ КП-82 - КП-84 СБОРОЧНЫЙ ЧЕРТЕЖ

СТАДИЯ	ЛИСТ	ЛИСТОВ
Р		1

КиевЗНИИЭП

ФОРМАТ А3

САПР КиевЗНИИЭП
ОПЕРАТОР СИСТЕМЫ
ИЗДЕЛИЕ

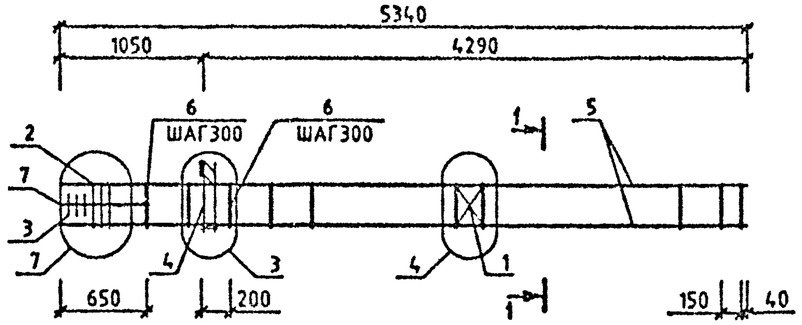

МАРКА	ПОЗ.	МАРКА АРМАТУРНОГО ИЗДЕЛИЯ	КОЛ. ШТ.	МАССА, КГ		ОБОЗНАЧЕНИЕ ДОКУМЕНТА 1.020-1/87.
				1 ШТ.	ВСЕГО	
КП-85	1	С-2	1	1.1	1.1	2-11 К01
	2	СКА-3	3	3.37	10.1	2-11 К02
	3	СКА-4	3	2.23	6.7	2-11 К03
	4	МН-5	1	9.35	9.35	2-11 К05
	5	⌀32 А-Ш L=5340	4	33.71	134.85	БЧ
	6	ХМ-2	17	0.56	9.59	2-11 К11
	7	⌀6 А-I L=650	4	0.14	0.58	БЧ
				ИТОГО: 172.27		

МАРКА	ПОЗ.	МАРКА АРМАТУРНОГО ИЗДЕЛИЯ	КОЛ. ШТ.	МАССА, КГ		ОБОЗНАЧЕНИЕ ДОКУМЕНТА 1.020-1/87.
				1 ШТ.	ВСЕГО	
КП-86	1	С-2	1	1.1	1.1	2-11 К01
	2	СКА-3	3	3.37	10.1	2-11 К02
	3	СКА-4	3	2.23	6.7	2-11 К03
	4	МН-7	1	12.95	12.95	2-11 К07
	5	⌀32 А-Ш L=5340	4	33.71	134.85	БЧ
	6	ХМ-2	17	0.56	9.59	2-11 К11
	7	⌀6 А-I L=650	4	0.14	0.58	БЧ
				ИТОГО: 175.87		

УЗЛЫ СМ. 1.020-1/87.2-4 У
ТЕХНИЧЕСКИЕ ТРЕБОВАНИЯ СМ. 1.020-1/87.2-4 ТТ
АРМАТУРА КЛАССОВ А-Ш, А-I ПО ГОСТ 5781-82

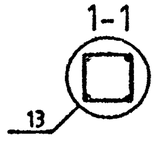

НАЧ.ОТД.	ГОРОХОВ		
Н.КОНТР.	СИТНИК		
ГИП	СИТНИК		
ПРОВЕРИЛ	ЛУКАШУК		
РАЗРАБ.	ПОЛОЛЦОВА		

1.020-1/87.2-4 К046

КАРКАС ПРОСТРАНСТВЕННЫЙ КП-85,КП-86 СБОРОЧНЫЙ ЧЕРТЕЖ

СТАДИЯ	ЛИСТ	ЛИСТОВ
Р		1

КиевЗНИИЭП

ВЗАМ ИНВ №
ПОДПИСЬ И ДАТА
ИНВ № ПОДЛ

ФОРМАТ А3

САПР КиевЗНИИЭП
МОЛОДЦОВА
ОПЕРАТОР СИСТЕМЫ

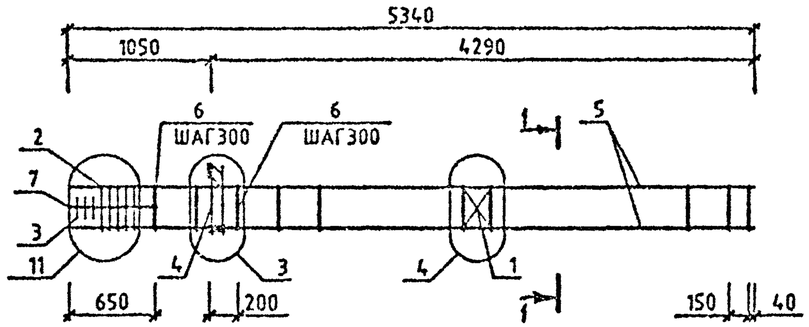

МАРКА	ПОЗ.	МАРКА АРМАТУРНОГО ИЗДЕЛИЯ	КОЛ. ШТ.	МАССА, КГ		ОБОЗНАЧЕНИЕ ДОКУМЕНТА 1.020-1/87.
				1 ШТ.	ВСЕГО	
КП-87	1	С-2	1	1.1	1.1	2-11 К01
	2	СКА-3	5	3.37	16.83	2-11 К02
	3	СКА-4	3	2.23	6.7	2-11 К03
	4	МН-5	1	9.35	9.35	2-11 К05
	5	Ø40 А-Ш L=5340	4	52.68	210.71	БЧ
	6	ХМ-3	17	0.91	15.41	2-11 К11
	7	Ø8 А-I L=650	4	0.14	0.58	БЧ
				ИТОГО: 260.67		

МАРКА	ПОЗ.	МАРКА АРМАТУРНОГО ИЗДЕЛИЯ	КОЛ. ШТ.	МАССА, КГ		ОБОЗНАЧЕНИЕ ДОКУМЕНТА 1.020-1/87.
				1 ШТ.	ВСЕГО	
КП-88	1	С-2	1	1.1	1.1	2-11 К01
	2	СКА-3	5	3.37	16.83	2-11 К02
	3	СКА-4	3	2.23	6.7	2-11 К03
	4	МН-7	1	12.95	12.95	2-11 К07
	5	Ø40 А-Ш L=5340	4	52.68	210.71	БЧ
	6	ХМ-3	17	0.91	15.41	2-11 К11
	7	Ø8 А-I L=650	4	0.14	0.58	БЧ
				ИТОГО: 264.27		

УЗЛЫ СМ. 1.020-1/87.2-4 У
ТЕХНИЧЕСКИЕ ТРЕБОВАНИЯ СМ. 1.020-1/87.2-4 ТТ
АРМАТУРА КЛАССОВ А-Ш, А-I ПО ГОСТ 5781-82

1-1

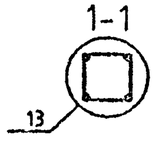

НАЧ.ОТД.	ГОРОХОВ		
Н.КОНТР.	СИТНИК		
ГИП	СИТНИК		
ПРОВЕРИЛ	ЛУКАШУК		
РАЗРАБ.	МОЛОДЦОВА		

1.020-1/87.2-4 К047

КАРКАС ПРОСТРАНСТВЕННЫЙ КП-87,КП-88 СБОРОЧНЫЙ ЧЕРТЕЖ

СТАДИЯ	ЛИСТ	ЛИСТОВ
Р		1

КиевЗНИИЭП

ФОРМАТ А3

ИНВ.№ ПОДЛ. | ПОДПИСЬ И ДАТА | ВЗАМ. ИНВ.№

САПР КиевЗНИИЭП | ОПЕРАТОР СИСТЕМЫ | МОЛОДЦОВА

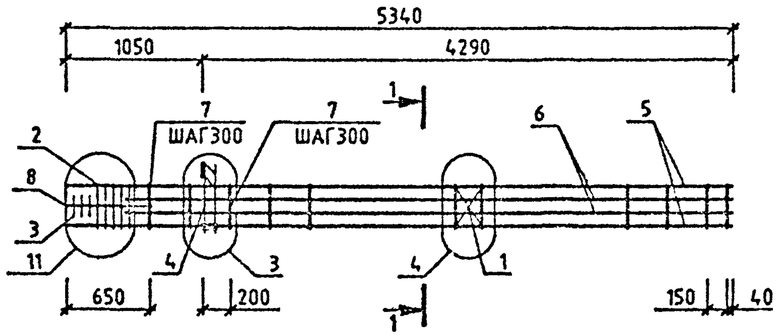

МАРКА	ПОЗ.	МАРКА АРМАТУРНОГО ИЗДЕЛИЯ	КОЛ. ШТ.	МАССА, КГ		ОБОЗНАЧЕНИЕ ДОКУМЕНТА 1.020-1/87.
				1 ШТ.	ВСЕГО	
КП-89	1	С-2	1	1.1	1.1	2-11 К01
	2	СКА-3	5	3.37	16.83	2-11 К02
	3	СКА-4	3	2.23	6.7	2-11 К03
	4	МН-5	1	9.35	9.35	2-11 К05
	5	Ф40 А-Ш L=5340	4	52.68	210.71	БЧ
	6	Ф20 А-Ш L=4890	4	12.06	48.24	БЧ
	7	ХМ-3	17	0.91	15.41	2-11 К11
	8	Ф6 А-I L=650	4	0.14	0.58	БЧ
				ИТОГО: 308.91		

МАРКА	ПОЗ.	МАРКА АРМАТУРНОГО ИЗДЕЛИЯ	КОЛ. ШТ.	МАССА, КГ		ОБОЗНАЧЕНИЕ ДОКУМЕНТА 1.020-1/87.
				1 ШТ.	ВСЕГО	
КП-90	1	С-2	1	1.1	1.1	2-11 К01
	2	СКА-3	5	3.37	16.83	2-11 К02
	3	СКА-4	3	2.23	6.7	2-11 К03
	4	МН-5	1	9.35	9.35	2-11 К05
	5	Ф40 А-Ш L=5340	4	52.68	210.71	БЧ
	6	Ф40 А-Ш L=4890	4	48.24	192.95	БЧ
	7	ХМ-3	17	0.91	15.41	2-11 К11
	8	Ф6 А-I L=650	4	0.14	0.58	БЧ
				ИТОГО: 453.82		

УЗЛЫ СМ. 1.020-1/87.2-4 У
ТЕХНИЧЕСКИЕ ТРЕБОВАНИЯ СМ. 1.020-1/87.2-4 ТТ
АРМАТУРА КЛАССОВ А-Ш, А-I ПО ГОСТ 5781-82

1-1

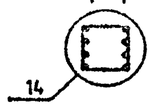

НАЧ.ОТД.	ГОРОХОВ		
Н.КОНТР.	СИТНИК		
ГИП	СИТНИК		
ПРОВЕРИЛ	ЛУКАШУК		
РАЗРАБ.	МОЛОДЦОВА		

1.020-1/87.2-4 К048

КАРКАС ПРОСТРАНСТВЕННЫЙ КП-89,КП-90 СБОРОЧНЫЙ ЧЕРТЕЖ

СТАДИЯ	ЛИСТ	ЛИСТОВ
Р		1

КиевЗНИИЭП

ФОРМАТ А3

ИНВ.№ ПОДЛ. | ПОДПИСЬ И ДАТА | ВЗАМ. ИНВ.№

САПР КиевЗНИИЭП
ОПЕРАТОР СИСТЕМЫ
ПОДПИСЬ
ВЗАМ. ИНВ.№
ПОДПИСЬ И ДАТА
ИНВ.№ ПОДЛ.

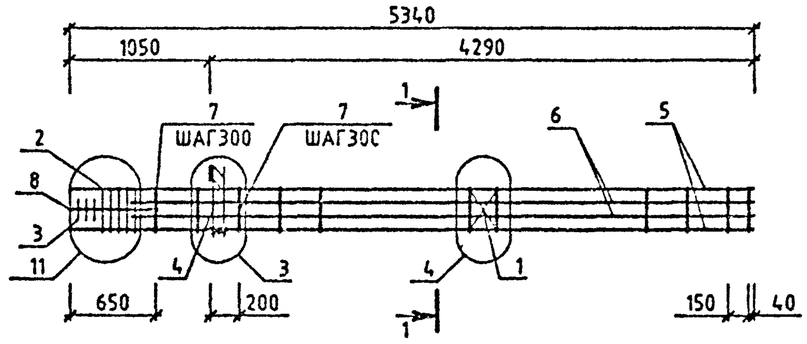

МАРКА	ПОЗ.	МАРКА АРМАТУРНОГО ИЗДЕЛИЯ	КОЛ. ШТ.	МАССА, КГ		ОБОЗНАЧЕНИЕ ДОКУМЕНТА 1.020-1/87.
				1 ШТ.	ВСЕГО	
КП-91	1	С-2	1	1.1	1.1	2-11 К01
	2	СКА-3	5	3.37	16.83	2-11 К02
	3	СКА-4	3	2.23	6.7	2-11 К03
	4	МН-7	1	12.95	12.95	2-11 К07
	5	Ф40 А-Ш L=5340	4	52.68	210.71	БЧ
	6	Ф20 А-Ш L=4890	4	12.06	48.24	БЧ
	7	ХМ-3	17	0.91	15.41	2-11 К11
	8	Ф6 А-I L=650	4	0.14	0.58	БЧ
				ИТОГО: 312		
КП-92	1	С-2	1	1.1	1.1	2-11 К01
	2	СКА-3	5	3.37	16.83	2-11 К02
	3	СКА-4	3	2.23	6.7	2-11 К03
	4	МН-7	1	12.95	12.95	2-11 К07
	5	Ф40 А-Ш L=5340	4	52.68	210.71	БЧ
	6	Ф32 А-Ш L=4890	4	30.87	123.49	БЧ
	7	ХМ-3	17	0.91	15.41	2-11 К11
	8	Ф6 А-I L=650	4	0.14	0.58	БЧ
				ИТОГО: 367.76		

МАРКА	ПОЗ.	МАРКА АРМАТУРНОГО ИЗДЕЛИЯ	КОЛ. ШТ.	МАССА, КГ		ОБОЗНАЧЕНИЕ ДОКУМЕНТА 1.020-1/87.
				1 ШТ.	ВСЕГО	
КП-93	1	С-2	1	1.1	1.1	2-11 К01
	2	СКА-3	5	3.37	16.83	2-11 К02
	3	СКА-4	3	2.23	6.7	2-11 К03
	4	МН-7	1	12.95	12.95	2-11 К07
	5	Ф40 А-Ш L=5340	4	52.68	210.71	БЧ
	6	Ф40 А-Ш L=4890	4	48.24	192.95	БЧ
	7	ХМ-3	17	0.91	15.41	2-11 К11
	8	Ф6 А-I L=650	4	0.14	0.58	БЧ
				ИТОГО: 457.22		

1-1

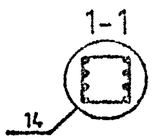

УЗЛЫ СМ. 1.020-1/87.2-4 У
ТЕХНИЧЕСКИЕ ТРЕБОВАНИЯ СМ. 1.020-1/87.2-4 ТТ
АРМАТУРА КЛАССОВ А-Ш, А-I ПО ГОСТ 5781-82

НАЧ.ОТД.	ГОРОХОВ		
Н.КОНТР.	СИТНИК		
ГИП	СИТНИК		
ПРОВЕРИЛ	ЛУКАШУК		
РАЗРАБ.	МОЛОДЦОВА		

1.020-1/87.2-4 К049

КАРКАС ПРОСТРАНСТВЕННЫЙ КП-91 - КП-93 СБОРОЧНЫЙ ЧЕРТЕЖ

СТАДИЯ	ЛИСТ	ЛИСТОВ
Р		1

КиевЗНИИЭП

ФОРМАТ А3

САПР КиевЗНИИЭП
ОПЕРАТОР СИСТЕМЫ
МОЛОДЦОВА

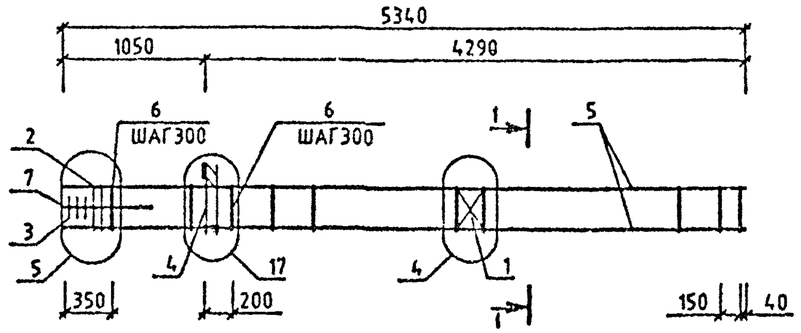

МАРКА	ПОЗ.	МАРКА АРМАТУРНОГО ИЗДЕЛИЯ	КОЛ. ШТ.	МАССА, КГ		ОБОЗНАЧЕНИЕ ДОКУМЕНТА 1.020-1/87.
				1 ШТ.	ВСЕГО	
КП-94	1	С-2	1	1.1	1.1	2-11 К01
	2	СКА-3	2	3.37	6.73	2-11 К02
	3	СКА-4	3	2.23	6.7	2-11 К03
	4	МН-11	1	25.23	25.23	2-11 К09
	5	Ø20 А-Ш L=5340	4	13.17	52.68	БЧ
	6	ХМ-1	18	0.31	5.55	2-11 К11
	7	Ø6 А-I L=650	4	0.14	0.58	БЧ
				ИТОГО:	98.57	

1-1

13

УЗЛЫ СМ. 1.020-1/87.2-4 У
ТЕХНИЧЕСКИЕ ТРЕБОВАНИЯ СМ. 1.020-1/87.2-4 ТТ
АРМАТУРА КЛАССОВ А-Ш, А-I ПО ГОСТ 5781-82

НАЧ.ОТД.	ГОРОХОВ		
Н.КОНТР.	СИТНИК		
ГИП	СИТНИК		
ПРОВЕРИЛ	ЛУКАШУК		
РАЗРАБ.	МОЛОДЦОВА		

1.020-1/87.2-4 К050

КАРКАС ПРОСТРАНСТВЕННЫЙ КП-94 СБОРОЧНЫЙ ЧЕРТЕЖ

СТАДИЯ	ЛИСТ	ЛИСТОВ
Р		1

КиевЗНИИЭП

ФОРМАТ А3

ВЗАМ. ИНВ. № | ПОДПИСЬ И ДАТА

САПР КиевЗНИИЭП
МОЛОДЦОВА
ОПЕРАТОР СИСТЕМЫ

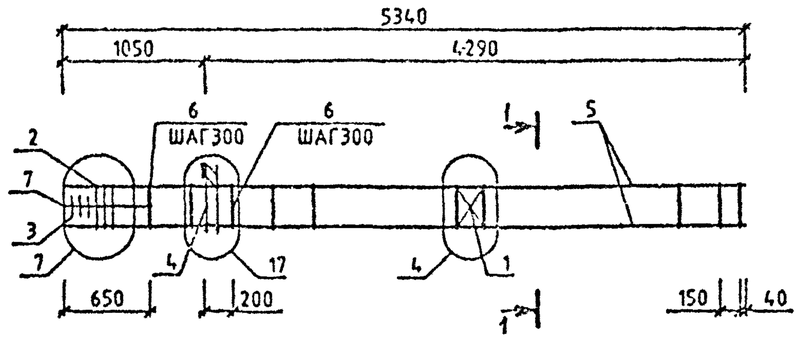

МАРКА	ПОЗ.	МАРКА АРМАТУРНОГО ИЗДЕЛИЯ	КОЛ. ШТ.	МАССА, КГ		ОБОЗНАЧЕНИЕ ДОКУМЕНТА 1.020-1/87.
				1 ШТ.	ВСЕГО	
КП-95	1	С-2	1	1.1	1.1	2-11 К01
	2	СКА-3	3	3.37	10.1	2-11 К02
	3	СКА-4	3	2.23	6.7	2-11 К03
	4	МН-11	1	25.23	25.23	2-11 К09
	5	Ф32 А-Ш L=5340	4	33.71	134.85	БЧ
	6	ХМ-2	17	0.56	9.59	2-11 К11
	7	Ф6 А-I L=650	4	0.14	0.58	БЧ
				ИТОГО:	188.15	

1-1

13

УЗЛЫ СМ. 1.020-1/87.2-4 У
ТЕХНИЧЕСКИЕ ТРЕБОВАНИЯ СМ. 1.020-1/87.2-4 ТТ
АРМАТУРА КЛАССОВ А-Ш, А-I ПО ГОСТ 5781-82

НАЧ.ОТД.	ГОРОХОВ		
Н.КОНТР.	СИТНИК		
ГИП	СИТНИК		
ПРОВЕРИЛ	ЛУКАШУК		
РАЗРАБ.	МОЛОДЦОВА		

1.020-1/87.2-4 К051

КАРКАС ПРОСТРАНСТВЕННЫЙ КП-95 СБОРОЧНЫЙ ЧЕРТЕЖ

СТАДИЯ	ЛИСТ	ЛИСТОВ
Р		1

КиевЗНИИЭП

ИНВ.№ ПОДЛ | ПОДПИСЬ И ДАТА | ВЗАМ.ИНВ.№

ФОРМАТ А3

САПР КиевЗНИИЭП
МОЛОДЦОВА
ОПЕРАТОР СИСТЕМЫ

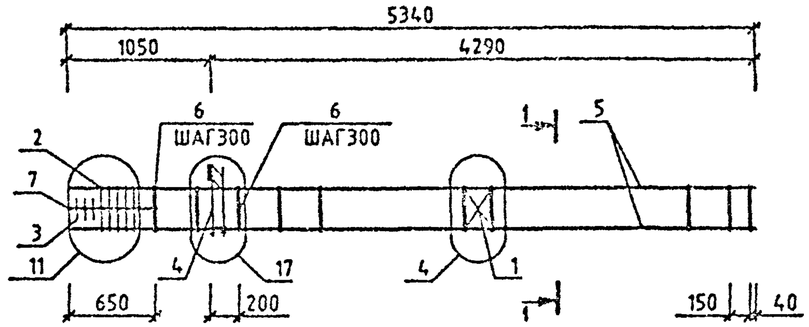

МАРКА	ПОЗ.	МАРКА АРМАТУРНОГО ИЗДЕЛИЯ	КОЛ. ШТ.	МАССА, КГ		ОБОЗНАЧЕНИЕ ДОКУМЕНТА 1.020-1/87.
				1 ШТ.	ВСЕГО	
КП-96	1	С-2	1	1.1	1.1	2-11 К01
	2	СКА-3	5	3.37	16.83	2-11 К02
	3	СКА-4	3	2.23	6.7	2-11 К03
	4	МН-11	1	25.23	25.23	2-11 К09
	5	⌀40 А-Ш L=5340	4	52.68	210.71	БЧ
	6	ХМ-3	17	0.91	15.41	2-11 К11
	7	⌀6 А-I L=650	4	0.14	0.58	БЧ
				ИТОГО:	275.55	

1-1

13

УЗЛЫ СМ. 1.020-1/87.2-4 У
ТЕХНИЧЕСКИЕ ТРЕБОВАНИЯ СМ. 1.020-1/87.2-4 ТТ
АРМАТУРА КЛАССОВ А-Ш, А-I ПО ГОСТ 5781-82

НАЧ.ОТД.	ГОРОХОВ		
Н.КОНТР.	СИТНИК		
ГИП	СИТНИК		
ПРОВЕРИЛ	ЛУКАШУК		
РАЗРАБ.	МОЛОДЦОВА		

1.020-1/87.2-4 К052

КАРКАС ПРОСТРАНСТВЕННЫЙ КП-96 СБОРОЧНЫЙ ЧЕРТЕЖ

СТАДИЯ	ЛИСТ	ЛИСТОВ
Р		1

КиевЗНИИЭП

ИНВ.№ ПОДЛ. | ПОДПИСЬ И ДАТА | ВЗАМ. ИНВ.№

ФОРМАТ А3

САПР КиевЗНИИЭП
Молодцова
Оператор системы

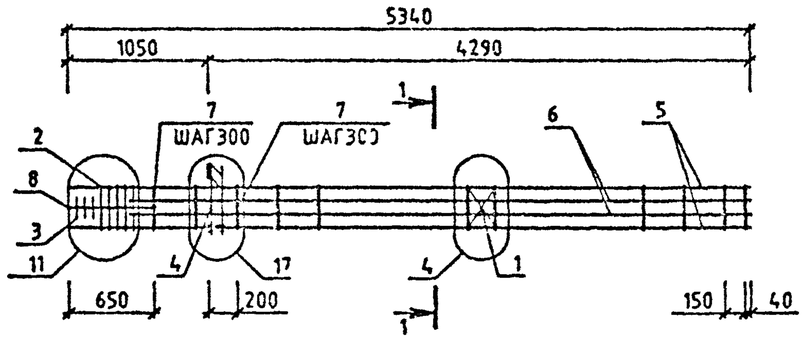

МАРКА	ПОЗ.	МАРКА АРМАТУРНОГО ИЗДЕЛИЯ	КОЛ. ШТ.	МАССА, КГ		ОБОЗНАЧЕНИЕ ДОКУМЕНТА 1.020-1/87.
				1 ШТ.	ВСЕГО	
КП-97	1	С-2	1	1.1	1.1	2-11 К01
	2	СКА-3	5	3.37	16.83	2-11 К02
	3	СКА-4	3	2.23	6.7	2-11 К03
	4	МН-11	1	25.23	25.23	2-11 К09
	5	Ф40 А-Ш L=5340	4	52.68	210.71	БЧ
	6	Ф20 А-Ш L=4890	4	12.06	48.24	БЧ
	7	ХМ-3	17	0.91	15.41	2-11 К11
	8	Ф6 А-I L=650	4	0.14	0.58	БЧ
				ИТОГО: 324.79		

МАРКА	ПОЗ.	МАРКА АРМАТУРНОГО ИЗДЕЛИЯ	КОЛ. ШТ.	МАССА, КГ		ОБОЗНАЧЕНИЕ ДОКУМЕНТА 1.020-1/87.
				1 ШТ.	ВСЕГО	
КП-98	1	С-2	1	1.1	1.1	2-11 К01
	2	СКА-3	5	3.37	16.83	2-11 К02
	3	СКА-4	3	2.23	6.7	2-11 К03
	4	МН-11	1	25.23	25.23	2-11 К09
	5	Ф40 А-Ш L=5340	4	52.68	210.71	БЧ
	6	Ф40 А-Ш L=4890	4	48.24	192.95	БЧ
	7	ХМ-3	17	0.91	15.41	2-11 К11
	8	Ф6 А-I L=650	4	0.14	0.58	БЧ
				ИТОГО: 469.5		

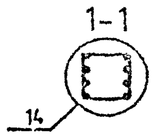

УЗЛЫ СМ. 1.020-1/87.2-4 У
ТЕХНИЧЕСКИЕ ТРЕБОВАНИЯ СМ. 1.020-1/87.2-4 ТТ
АРМАТУРА КЛАССОВ А-Ш, А-I ПО ГОСТ 5781-82

НАЧ.ОТД.	ГОРОХОВ		
Н.КОНТР.	СИТНИК		
ГИП	СИТНИК		
ПРОВЕРИЛ	ЛЧКАШУК		
РАЗРАБ.	МОЛОДЦОВА		

1.020-1/87.2-4 К053

КАРКАС ПРОСТРАНСТВЕННЫЙ КП-97,КП-98 СБОРОЧНЫЙ ЧЕРТЕЖ

СТАДИЯ	ЛИСТ	ЛИСТОВ
Р		1

КиевЗНИИЭП

ФОРМАТ А3

САПР КиевЗНИИЭП
ОПЕРАТОР СИСТЕМЫ
МОЛОДЦОВА

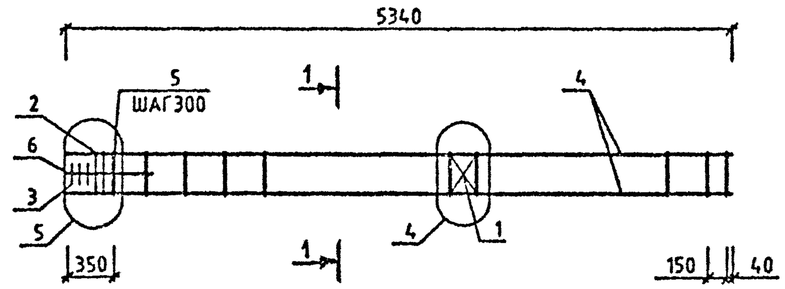

МАРКА	ПОЗ.	МАРКА АРМАТУРНОГО ИЗДЕЛИЯ	КОЛ. ШТ.	МАССА, КГ 1 ШТ:		ОБОЗНАЧЕНИЕ ДОКУМЕНТА 1.020-1/87.
КП-99	1	С-2	1	1.1	1.1	2-11 К01
	2	СКА-1	2	2.15	4.31	2-11 К02
	3	СКА-2	3	1.43	4.29	2-11 К03
	4	Ф20 А-Ш L=5340	4	13.17	52.68	БЧ
	5	ХМ-1	10	0.31	5.55	2-11 К11
	6	Ф8 А-I L=850	4	0.14	0.68	БЧ
				ИТОГО	68,5	

МАРКА	ПОЗ.	МАРКА АРМАТУРНОГО ИЗДЕЛИЯ	КОЛ. ШТ.	МАССА, КГ 1 ШТ.	МАССА, КГ ВСЕГО	ОБОЗНАЧЕНИЕ ДОКУМЕНТА 1.020-1/87.
КП-100	1	С-2	1	1.1	1.1	2-11 К01
	2	СКА-3	2	3.37	6.73	2-11 К02
	3	СКА-4	3	2.23	6.7	2-11 К03
	4	Ф20 А-Ш L=5340	4	13.17	52.68	БЧ
	5	ХМ-1	10	0,31	5.55	2-11 К11
	6	Ф8 А-I L=850	4	0,14	0.58	БЧ
				ИТОГО	73.33	

УЗЛЫ СМ. 1.020-1/87.2-4 У
ТЕХНИЧЕСКИЕ ТРЕБОВАНИЯ СМ. 1.020-1/87.2-4 ТТ
АРНАТУРА КЛАССОВ А-Ш, А-I ПО ГОСТ 5781-82

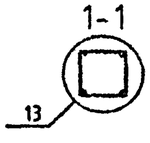

НАЧ.ОТД.	ГОРОХОВ	
Н.КОНТР.	СИТНИК	
ГИП	СИТНИК	
ПРОВЕРИЛ	ЛУКАШУК	
РАЗРАБ.	МОЛОДЦОВА	

1.020-1/87.2-4 К054

КАРКАС ПРОСТРАНСТВЕННЫЙ КП-99,КП-100 СБОРОЧНЫЙ ЧЕРТЕЖ

СТАДИЯ	ЛИСТ	ЛИСТОВ
Р		1

КиевЗНИИЭП

ФОРМАТ А3

ПОДПИСЬ И ДАТА
ВЗАМ. ИНВ.№
ИНВ.№ ПОДЛ.

САПР КиевЗНИИЭП
Молодцова
Оператор системы

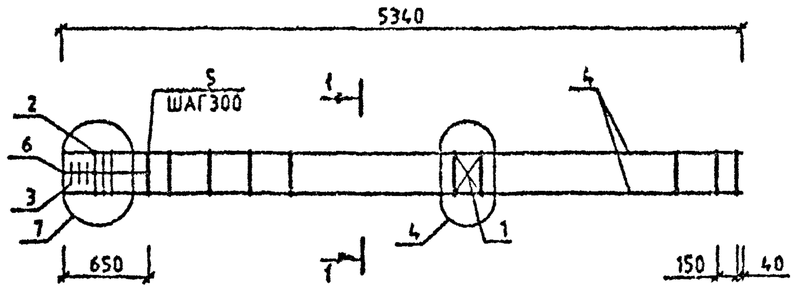

МАРКА	ПОЗ.	МАРКА АРМАТУРНОГО ИЗДЕЛИЯ	КОЛ. ШТ.	МАССА,КГ 1 ШТ.	МАССА,КГ ВСЕГО	ОБОЗНАЧЕНИЕ ДОКУМЕНТА 1.020-1/87.
КП-101	1	С-2	1	1.1	1.1	2-11 К01
	2	СКА-3	3	3.37	10.1	2-11 К02
	3	СКА-4	3	2.23	6.7	2-11 К03
	4	Ø32 А-Ш L=5340	4	33.71	134.85	БЧ
	5	ХМ-2	17	0.56	9.59	2-11 К11
	6	Ø6 А-I L=650	4	0.14	0.58	БЧ
				ИТОГО	162.91	

УЗЛЫ СМ. 1.020-1/87.2-4 У
ТЕХНИЧЕСКИЕ ТРЕБОВАНИЯ СМ. 1.020-1/87.2-4 ТТ
АРМАТУРА КЛАССОВ А-Ш, А-I ПО ГОСТ 5781-82

1-1

НАЧ.ОТД.	ГОРОХОВ		
Н.КОНТР.	СИТНИК		
ГИП	СИТНИК		
ПРОВЕРИЛ	ЛУКАШУК		
РАЗРАБ.	МОЛОДЦОВА		

1.020-1/87.2-4 К055

КАРКАС ПРОСТРАНСТВЕННЫЙ КП-101 СБОРОЧНЫЙ ЧЕРТЕЖ

СТАДИЯ	ЛИСТ	ЛИСТОВ
Р		1

КиевЗНИИЭП

ФОРМАТ А3

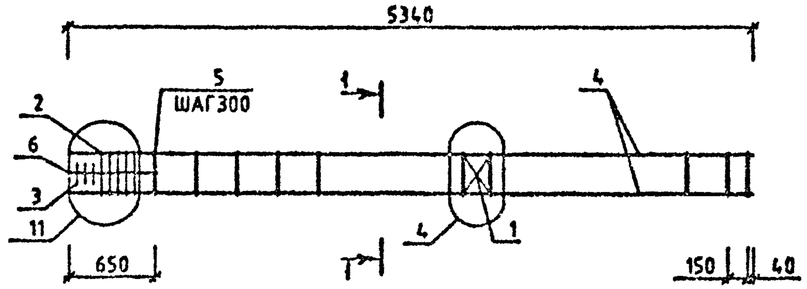

МАРКА	ПОЗ.	МАРКА АРМАТУРНОГО ИЗДЕЛИЯ	КОЛ. ШТ.	МАССА, КГ 1 ШТ.	МАССА, КГ ВСЕГО	ОБОЗНАЧЕНИЕ ДОКУМЕНТА 1.020-1/87.
КП-102	1	С-2	1	1.1	1.1	2-11 К01
	2	СКА-3	5	3.37	16.83	2-11 К02
	3	СКА-4	3	2.23	6.7	2-11 К03
	4	Ф40 А-Ш L=5340	4	52.68	210.71	БЧ
	5	ХМ-3	17	0.91	15.41	2-11 К11
	6	Ф6 А-I L=650	4	0.14	0.58	БЧ
				ИТОГО	251.32	

УЗЛЫ СМ. 1.020-1/87.2-4 У
ТЕХНИЧЕСКИЕ ТРЕБОВАНИЯ СМ. 1.020-1/87.2-4 ТТ
АРМАТУРА КЛАССОВ А-Ш, А-I ПО ГОСТ 5781-82

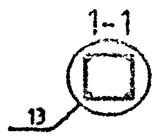

НАЧ.ОТД.	ГОРОХОВ		
Н.КОНТР.	СИТНИК		
ГИП	СИТНИК		
ПРОВЕРИЛ	ЛУКАШУК		
РАЗРАБ.	МОЛОДЦОВА		

1.020-1/87.2-4 К056

КАРКАС ПРОСТРАНСТВЕННЫЙ КП-102 СБОРОЧНЫЙ ЧЕРТЕЖ

СТАДИЯ	ЛИСТ	ЛИСТОВ
Р		1

КиевЗНИИЭП

ФОРМАТ А3

САПР КиевЗНИИЭП
ОПЕРАТОР СИСТЕМЫ
МОЛОДЦОВА
ПОДПИСЬ И ДАТА
ВЗАМ. ИНВ. №

САПР КиевЗНИИЭП
ОПЕРАТОР СИСТЕМЫ
МОЛОДЦОВА

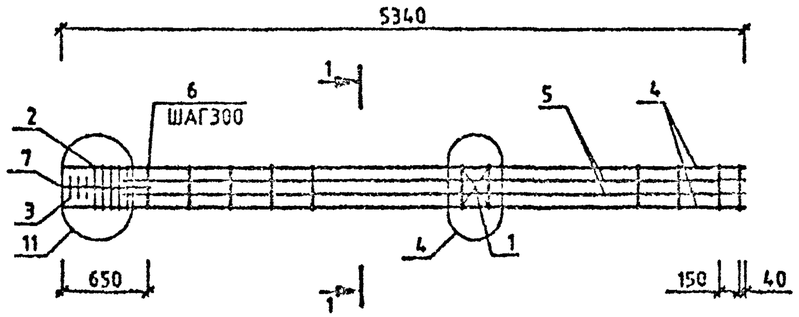

МАРКА	ПОЗ.	МАРКА АРМАТУРНОГО ИЗДЕЛИЯ	КОЛ. ШТ.	МАССА, КГ 1 ШТ.	МАССА, КГ ВСЕГО	ОБОЗНАЧЕНИЕ ДОКУМЕНТА 1.020-1/87.
КП-103	1	С-2	1	1.1	1.1	2-11 К01
	2	СКА-3	5	3.37	16.83	2-11 К02
	3	СКА-4	3	2.23	6.7	2-11 К03
	4	Ø40 А-Ш L=5340	4	52.68	210.71	БЧ
	5	Ø40 А-Ш L=4090	4	40.24	192.95	БЧ
	6	ХМ-3	17	0.91	15.41	2-11 К11
	7	Ø8 А-I L=650	4	0.14	0.56	БЧ
				ИТОГО	444.27	

1-1

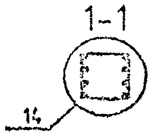

УЗЛЫ СМ. 1.020-1/87.2-4 У
ТЕХНИЧЕСКИЕ ТРЕБОВАНИЯ СМ. 1.020-1/87.2-4 ТТ
АРМАТУРА КЛАССОВ А-Ш, А-I ПО ГОСТ 5781-82

ИНВ.№ ПОДЛ. | ПОДПИСЬ И ДАТА | ВЗАМ. ИНВ.№

НАЧ.ОТД.	ГОРОХОВ		
Н.КОНТР.	СИТНИК		
ГИП	СИТНИК		
ПРОВЕРИЛ	ДУКАЧУК		
РАЗРАБ.	МОЛОДЦОВА		

1.020-1/87.2-4 К057

КАРКАС ПРОСТРАНСТВЕННЫЙ КП-103 СБОРОЧНЫЙ ЧЕРТЕЖ

СТАДИЯ	ЛИСТ	ЛИСТОВ
Р		1

КиевЗНИИЭП

ФОРМАТ А3

САПР КиевЗНИИЭП
ОПЕРАТОР СИСТЕМЫ МОЛОДЦОВА

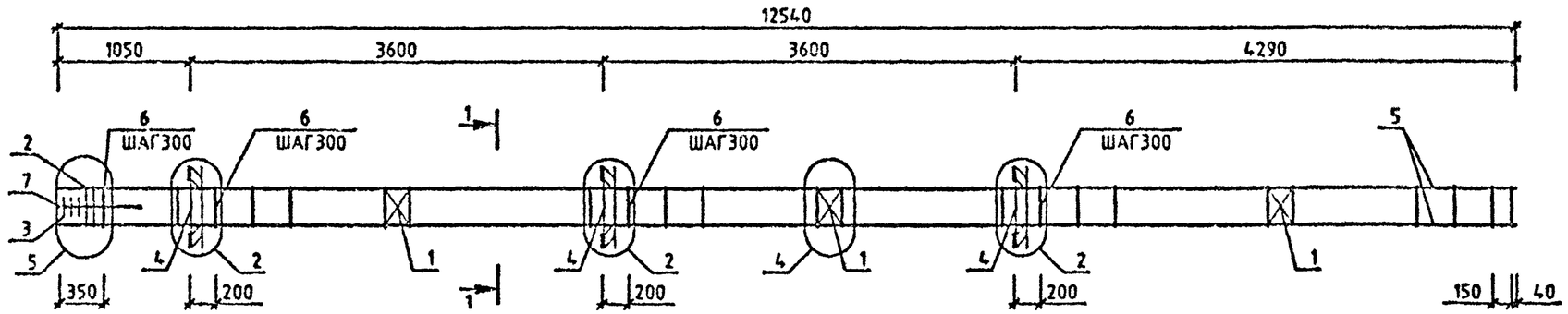

МАРКА	ПОЗ.	МАРКА АРМАТУРНОГО ИЗДЕЛИЯ	КОЛ. ШТ.	МАССА, КГ		ОБОЗНАЧЕНИЕ ДОКУМЕНТА 1.020-1/87.
				1 ШТ.	ВСЕГО	
КП-104	1	С-2	3	1.1	3.29	2-11 К01
	2	СКА-1	2	2.15	4.31	2-11 К02
	3	СКА-2	3	1.43	4.29	2-11 К03
	4	МН-6	3	15.1	45.3	2-11 К06
	5	Ф20 А-Ш L=12540	4	30.93	123.7	БЧ
	6	ХМ-1	42	0.31	12.96	2-11 К11
	7	Ф6 А-I L=650	4	0.14	0.58	БЧ
				ИТОГО: 194.42		
КП-105	1	С-2	3	1.1	3.29	2-11 К01
	2	СКА-3	2	3.37	6.73	2-11 К02
	3	СКА-4	3	2.23	6.7	2-11 К03
	4	МН-6	3	15.1	45.3	2-11 К06
	5	Ф20 А-Ш L=12540	4	30.93	123.7	БЧ
	6	ХМ-1	42	0.31	12.96	2-11 К11
	7	Ф6 А-I L=650	4	0.14	0.58	БЧ
				ИТОГО: 199.25		

МАРКА	ПОЗ.	МАРКА АРМАТУРНОГО ИЗДЕЛИЯ	КОЛ. ШТ.	МАССА, КГ		ОБОЗНАЧЕНИЕ ДОКУМЕНТА 1.020-1/87.
				1 ШТ.	ВСЕГО	
КП-106	1	С-2	3	1.1	3.29	2-11 К01
	2	СКА-3	2	3.37	6.73	2-11 К02
	3	СКА-4	3	2.23	6.7	2-11 К03
	4	МН-6	3	19.78	59.35	2-11 К08
	5	Ф20 А-Ш L=12540	4	30.93	123.7	БЧ
	6	ХМ-1	42	0.31	12.96	2-11 К11
	7	Ф6 А-I L=650	4	0.14	0.58	БЧ
				ИТОГО: 213.31		

УЗЛЫ СМ. 1020-1/87 2-4 У
ТЕХНИЧЕСКИЕ ТРЕБОВАНИЯ СМ. 1020-1/87 2-4 ТТ
АРМАТУРА КЛАССОВ А-Ш, А-I ПО ГОСТ 5781-82

1-1
13

НАЧ.ОТД	ГОРОХОВ		
Н.КОНТР.	СИНЯК		
ГИП	СИНЯК		
ПРОВЕРИЛ	ЛУКАШУК		
РАЗРАБ.	МОЛОДЦОВА		

1.020-1/87.2-4 К056

КАРКАС ПРОСТРАНСТВЕННЫЙ КП-104 - КП-106 СБОРОЧНЫЙ ЧЕРТЕЖ

СТАДИЯ	ЛИСТ	ЛИСТОВ
Р		1

КиевЗНИИЭП

ФОРМАТ А3

ИНВ.№ ПОДЛ. | ПОДПИСЬ И ДАТА | ВЗАМ. ИНВ.№

САПР КиевЗНИИЭП
ОПЕРАТОР СИСТЕМЫ
МОЛОДЦОВА

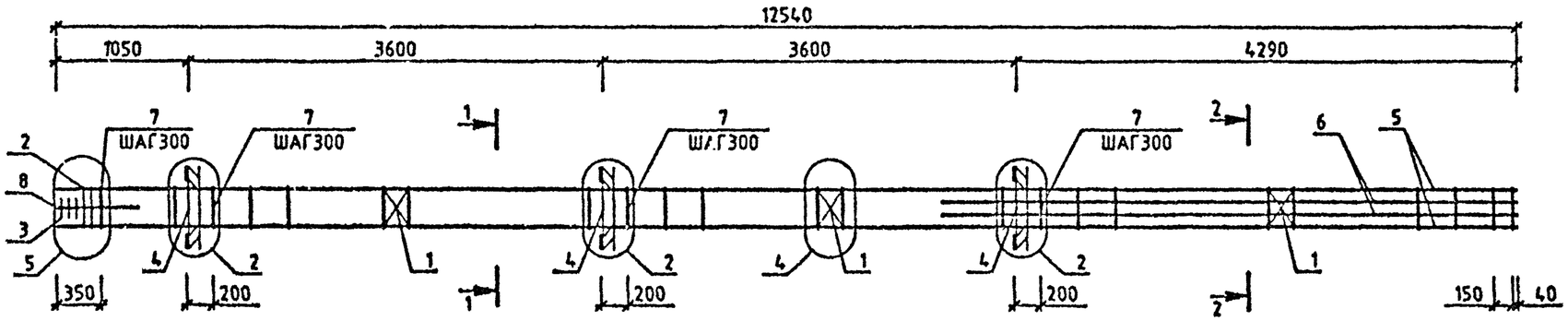

МАРКА	ПП	МАРКА АРМАТУРНОГО ИЗДЕЛИЯ	КОЛ. ИТ.	МАССА, КГ		ОБОЗНАЧЕНИЕ ДОКУМЕНТА 1.020-1/87.
				1 ИТ.	ВСЕГО	
КП-107	1	С-2	3	1.1	3.29	2-11 К01
	2	СКА-3	2	3.37	6.73	2-11 К02
	3	СКА-4	3	2.23	6.7	2-11 К03
	4	МН-6	3	15.1	45.3	2-11 К06
	5	Ф20 А-Ш L=12540	4	30.93	123.7	БЧ
	6	Ф20 А-Ш L=4890	4	12.06	48.24	БЧ
	7	ХМ-1	42	0.31	12.96	2-11 К11
	8	Ф6 А-I L=650	4	0.14	0.58	БЧ
				ИТОГО:	247.49	

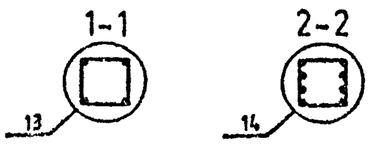

УЗЛЫ СМ. 1.020-1/87.2-4 У
ТЕХНИЧЕСКИЕ ТРЕБОВАНИЯ СМ. 1.020-1/87.2-4 ТТ
АРМАТУРА КЛАССОВ А-Ш, А-I ПО ГОСТ 5781-82

НАЧ.ОТД.	ГОРОХОВ		
Н.КОНТР.	СИТНИК		
ГИП	СИТНИК		
ПРОВЕРИЛ	ЛУКАШУК		
РАЗРАБ.	МОЛОДЦОВА		

1.020-1/87.2-4 К059

КАРКАС ПРОСТРАНСТВЕННЫЙ КП-107 СБОРОЧНЫЙ ЧЕРТЕЖ

СТАДИЯ	ЛИСТ	ЛИСТОВ
Р		1

КиевЗНИИЭП

ФОРМАТ А3

ИНВ.№ ПОДЛ. | ПОДПИСЬ И ДАТА | ВЗАМ.ИНВ.№

САПР КиевЗНИИЭП
МОЛОДЦОВА
ОПЕРАТОР СИСТЕМЫ

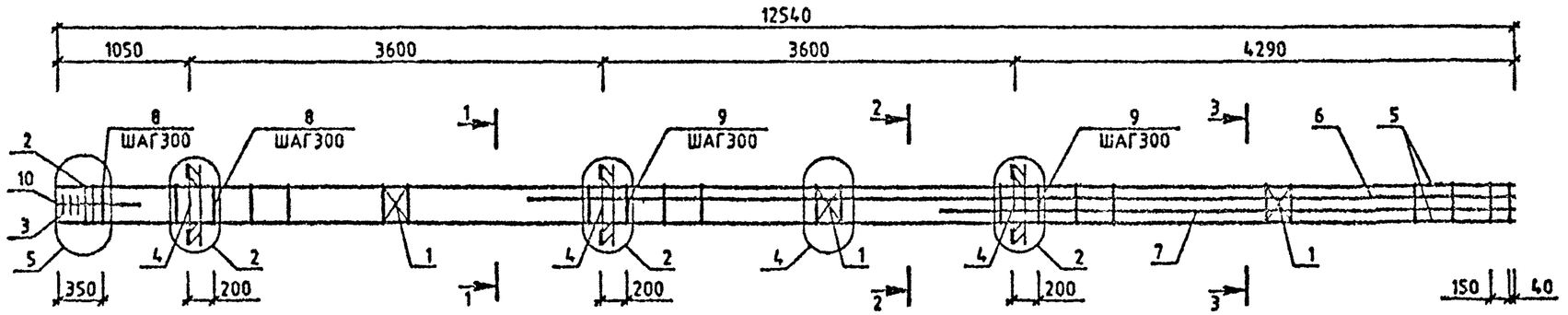

МАРКА	ПОЗ.	МАРКА АРМАТУРНОГО ИЗДЕЛИЯ	КОЛ. ШТ.	МАССА, КГ		ОБОЗНАЧЕНИЕ ДОКУМЕНТА 1.020-1/87.
				1 ШТ.	ВСЕГО	
КП-108	1	С-2	3	1.1	3.29	2-11 К01
	2	СКА-3	2	3.37	6.73	2-11 К02
	3	СКА-4	3	2.23	6.7	2-11 К03
	4	МН-6	3	15.1	45.3	2-11 К06
	5	Ф20 А-Ш L=12540	4	30.93	123.7	БЧ
	6	Ф28 А-Ш L=8490	2	41.04	82.08	БЧ
	7	Ф28 А-Ш L=4890	2	23.64	47.27	БЧ
	8	ХМ-1	13	0.31	4.01	2-11 К11
	9	ХМ-2	29	0.56	16.36	2-11 К11
	10	Ф6 А-I L=650	4	0.14	0.58	БЧ
				ИТОГО:	336.02	

МАРКА	ПОЗ.	МАРКА АРМАТУРНОГО ИЗДЕЛИЯ	КОЛ. ШТ.	МАССА, КГ		ОБОЗНАЧЕНИЕ ДОКУМЕНТА 1.020-1/87.
				1 ШТ.	ВСЕГО	
КП-109	1	С-2	3	1.1	3.29	2-11 К01
	2	СКА-3	2	3.37	6.73	2-11 К02
	3	СКА-4	3	2.23	6.7	2-11 К03
	4	МН-8	3	19.78	59.35	2-11 К08
	5	Ф20 А-Ш L=12540	4	30.93	123.7	БЧ
	6	Ф40 А-Ш L=8490	2	83.75	167.5	БЧ
	7	Ф40 А-Ш L=4890	2	48.24	96.48	БЧ
	8	ХМ-1	13	0.31	4.01	2-11 К11
	9	ХМ-3	29	0.91	26.28	2-11 К11
	10	Ф6 А-I L=650	4	0.14	0.58	БЧ
				ИТОГО:	494.62	

УЗЛЫ СМ. 1.020-1/87.2-4 У
ТЕХНИЧЕСКИЕ ТРЕБОВАНИЯ СМ. 1.020-1/87.2-4 ТТ
АРМАТУРА КЛАССОВ А-Ш, А-I ПО ГОСТ 5781-82

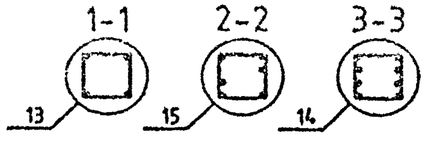

НАЧ.ОТД.	ГОРОХОВ		
Н.КОНТР.	СИТНИК		
ГИП	СИТНИК		
ПРОВЕРИЛ	ЛУКАШУК		
РАЗРАБ.	МОЛОДЦОВА		

1.020-1/87.2-4 К060

КАРКАС ПРОСТРАНСТВЕННЫЙ КП-108, КП-109 СБОРОЧНЫЙ ЧЕРТЕЖ

СТАДИЯ	ЛИСТ	ЛИСТОВ
Р		1

КиевЗНИИЭП

ФОРМАТ А3

ИНВ.№ ПОДЛ. | ПОДПИСЬ И ДАТА | ВЗАМ.ИНВ.№

САПР КиевЗНИИЭП
ОПЕРАТОР СИСТЕМЫ
МОЛОДЦ

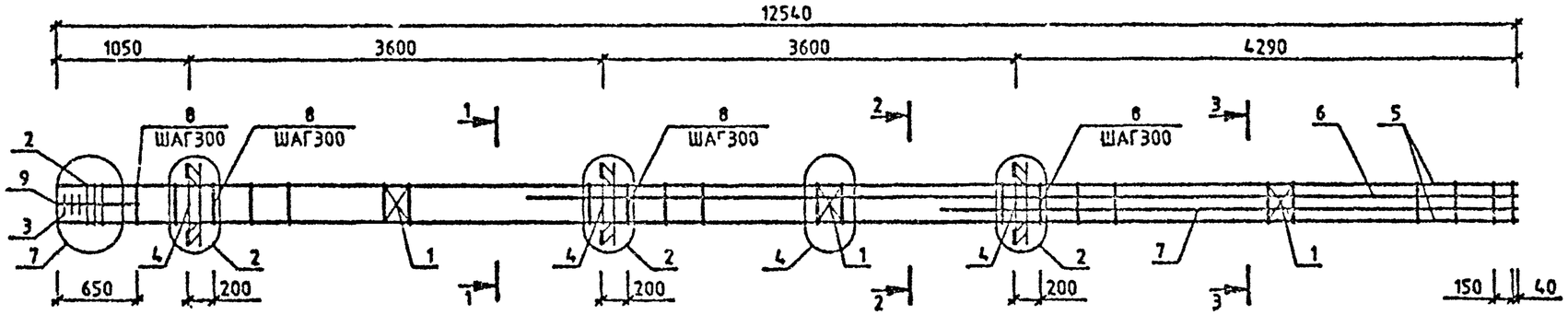

МАРКА	ПОЗ.	МАРКА АРМАТУРНОГО ИЗДЕЛИЯ	КОЛ. ШТ.	МАССА, КГ		ОБОЗНАЧЕНИЕ ДОКУМЕНТА 1.020-1/87.
				1 ШТ.	ВСЕГО	
КП-110	1	С-2	3	1.1	3.29	2-11 К01
	2	СКА-3	3	3.37	10.1	2-11 К02
	3	СКА-4	3	2.23	6.7	2-11 К03
	4	МН-6	3	15.1	45.3	2-11 К06
	5	Ø28 А-Ш L=12540	4	60.61	242.46	БЧ
	6	Ø32 А-Ш L=8490	2	53.6	107.2	БЧ
	7	Ø32 А-Ш L=4890	2	30.87	61.74	БЧ
	8	ХМ-2	41	0.56	23.13	2-11 К11
	9	Ø6 А-I L=650	4	0.14	0.58	БЧ
				ИТОГО: 500.5		

УЗЛЫ СМ. 1.020-1/87.2-4 У
ТЕХНИЧЕСКИЕ ТРЕБОВАНИЯ СМ. 1.020-1/87.2-4 ТТ
АРМАТУРА КЛАССОВ А-Ш, А-I ПО ГОСТ 5781-82

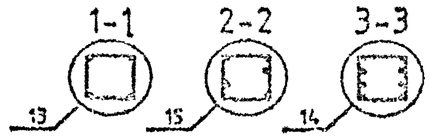

НАЧ.ОТД.	ГОРОХОВ		
НКОНТР.	СИТНИК		
ГИП	СИТНИК		
ПРОВЕРИЛ	ЛУКАШУК		
РАЗРАБ.	МОЛОДЦОВА		

1.020-1/87.2-4 К061

КАРКАС ПРОСТРАНСТВЕННЫЙ КП-110 СБОРОЧНЫЙ ЧЕРТЕЖ

СТАДИЯ	ЛИСТ	ЛИСТОВ
Р		1

КиевЗНИИЭП

ФОРМАТ А3

ИНВ.№ ПОДЛ. | ПОДПИСЬ И ДАТА | ВЗАМ. ИНВ.№

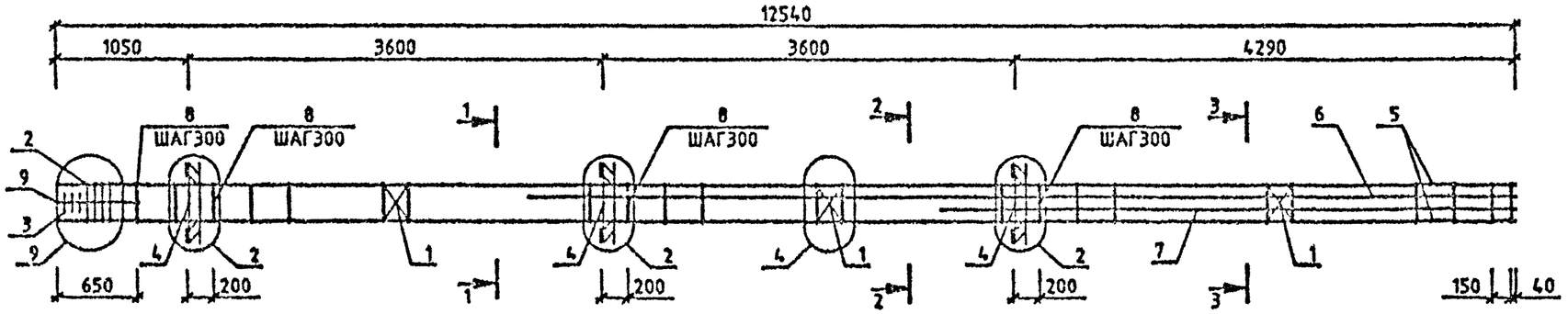

МАРКА	ПОЗ.	МАРКА АРМАТУРНОГО ИЗДЕЛИЯ	КОЛ. ШТ.	МАССА, КГ		ОБОЗНАЧЕНИЕ ДОКУМЕНТА 1.020-1/87.
				1 ШТ.	ВСЕГО	
КП-111	1	С-2	3	1.1	3.29	2-11 К01
	2	СКА-3	4	3.37	13.47	2-11 К02
	3	СКА-4	3	2.23	6.7	2-11 К03
	4	МН-6	3	15.1	45.3	2-11 К06
	5	36 А-Ш L=12540	4	100.2	400.79	БЧ
	6	28 А-Ш L=8490	2	41.04	82.08	БЧ
	7	28 А-Ш L=4890	2	23.64	47.27	БЧ
	8	ХМ-3	41	0.91	37.16	2-11 К11
	9	6 А-I L=650	4	0.14	0.58	БЧ
				ИТОГО:	656.63	

УЗЛЫ СМ. 1.020-1/87.2-4 У
ТЕХНИЧЕСКИЕ ТРЕБОВАНИЯ СМ. 1.020-1/87.2-4 ТТ
АРМАТУРА КЛАССОВ А-Ш, А-I ПО ГОСТ 5781-82

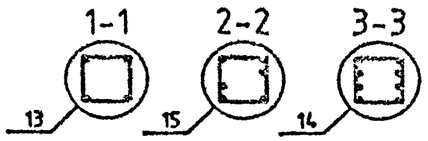

НАЧОТД	ГОРОХОВ		
Н.КОНТР	ГИТНИК		
ГИП	ГИТНИК		
ПРОВЕРИЛ	ЛУКАШУК		
РАЗРАБ.	МОЛОДЦОВА		

1.020-1/87.2-4 К062

КАРКАС ПРОСТРАНСТВЕННЫЙ КП-111 СБОРОЧНЫЙ ЧЕРТЕЖ

СТАДИЯ	ЛИСТ	ЛИСТОВ
Р		1

КиевЗНИИЭП

ФОРМАТ А3

САПР КиевЗНИИЭП
ОПЕРАТОР СИСТЕМЫ МОЛОДЦОВА
ИНВ.№ ПОДЛ. | ПОДПИСЬ И ДАТА | ВЗАМ. ИНВ.№

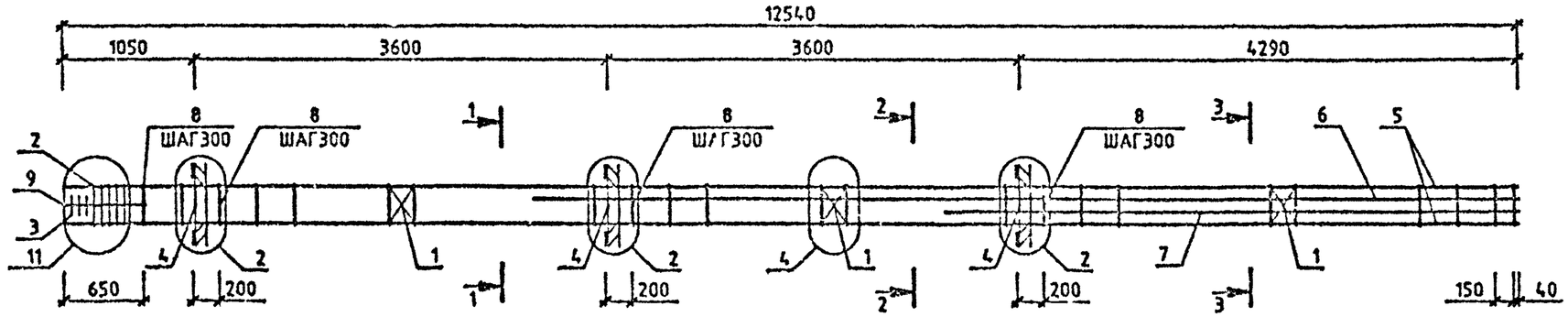

МАРКА	ПОЗ.	МАРКА АРМАТУРНОГО ИЗДЕЛИЯ	КОЛ. ШТ.	МАССА, КГ		ОБОЗНАЧЕНИЕ ДОКУМЕНТА 1.020-1/87.
				1 ШТ.	ВСЕГО	
КП-112	1	С-2	3	1.1	3.29	2-11 К01
	2	СКА-3	5	3.37	16.83	2-11 К02
	3	СКА-4	3	2.23	6.7	2-11 К03
	4	МН-6	3	15.1	45.3	2-11 К06
	5	Ø40 А-Ш L=12540	4	123.7	494.81	БЧ
	6	Ø32 А-Ш L=6490	2	53.6	107.2	БЧ
	7	Ø32 А-Ш L=4890	2	30.87	61.74	БЧ
	8	ХМ-3	41	0.91	37.16	2-11 К11
	9	Ø6 А-I L=650	4	0.14	0.58	БЧ
				ИТОГО:	773.61	

УЗЛЫ СМ. 1.020-1/87.2-4 У
ТЕХНИЧЕСКИЕ ТРЕБОВАНИЯ СМ. 1.020-1/87.2-4 ТТ
АРМАТУРА КЛАССОВ А-Ш, А-I ПО ГОСТ 5781-82

НАЧ.ОТД.	ГОРОХОВ		
Н.КОНТР.	СИТНИК		
ГИП	СИТНИК		
ПРОВЕРИЛ	ЛУКАШУК		
РАЗРАБ.	МОЛОДЦОВА		

1.020-1/87.2-4 К063

КАРКАС ПРОСТРАНСТВЕННЫЙ КП-112 СБОРОЧНЫЙ ЧЕРТЕЖ

СТАДИЯ	ЛИСТ	ЛИСТОВ
Р		1

КиевЗНИИЭП

ФОРМАТ А3

САПР КиевЗНИИЭП | ОПЕРАТОР СИСТЕМЫ | МОЛОДЦОВА

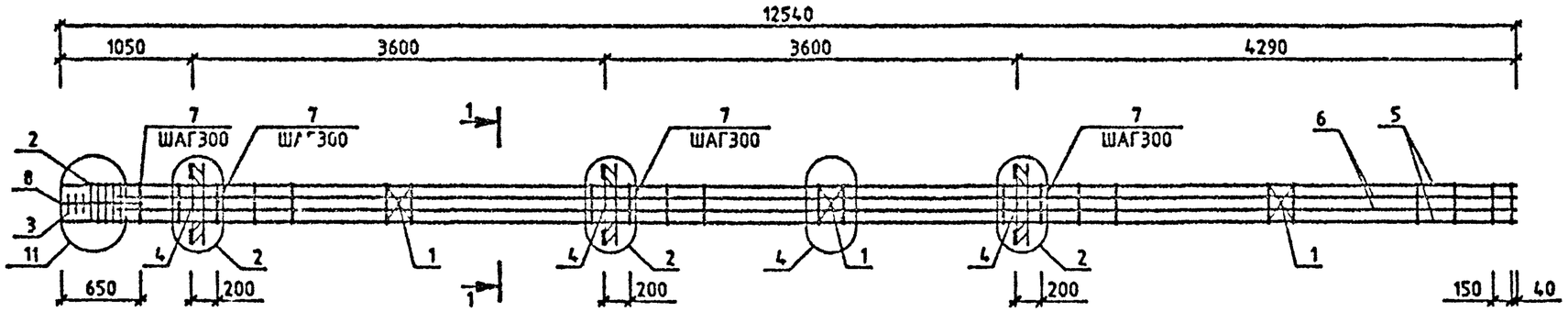

МАРКА	ПОЗ.	МАРКА АРМАТУРНОГО ИЗДЕЛИЯ	КОЛ. ШТ.	МАССА, КГ		ОБОЗНАЧЕНИЕ ДОКУМЕНТА 1.020-1/87.
				1 ШТ.	ВСЕГО	
КП-113	1	С-2	3	1.1	3.29	2-11 К01
	2	СКА-3	5	3.37	16.83	2-11 К02
	3	СКА-4	3	2.23	6.7	2-11 К03
	4	МН-6	3	15.1	45.3	2-11 К06
	5	⌀40 А-Ш L=12540	4	123.7	494.81	БЧ
	6	⌀40 А-Ш L=12090	4	119.26	477.05	БЧ
	7	ХМ-3	41	0.91	37.16	2-11 К11
	8	⌀8 А-I L=650	4	0.14	0.58	БЧ
				ИТОГО: 1081.7		

МАРКА	ПОЗ.	МАРКА АРМАТУРНОГО ИЗДЕЛИЯ	КОЛ. ШТ.	МАССА, КГ		ОБОЗНАЧЕНИЕ ДОКУМЕНТА 1.020-1/87.
				1 ШТ.	ВСЕГО	
КП-114	1	С-2	3	1.1	3.29	2-11 К01
	2	СКА-3	5	3.37	16.83	2-11 К02
	3	СКА-4	3	2.23	6.7	2-11 К03
	4	МН-8	3	19.78	59.35	2-11 К08
	5	⌀40 А-Ш L=12540	4	123.7	494.81	БЧ
	6	⌀40 А-Ш L=12090	4	119.26	477.05	БЧ
	7	ХМ-3	41	0.91	37.16	2-11 К11
	8	⌀8 А-I L=650	4	0.14	0.58	БЧ
				ИТОГО: 1095.77		

УЗЛЫ СМ. 1.020-1/87.2-4 У
ТЕХНИЧЕСКИЕ ТРЕБОВАНИЯ СМ. 1.020-1/87.2-4 ТТ
АРМАТУРА КЛАССОВ А-Ш, А-I ПО ГОСТ 5781-82

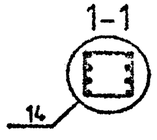

НАЧ.ОТД	ГОРОХОВ		
Н.КОНТР	СИТНИК		
ГИП	СИТНИК		
ПРОВЕРИЛ	ЛУКАШУК		
РАЗРАБ.	МОЛОДЦОВА		

1.020-1/87.2-4 К064

КАРКАС ПРОСТРАНСТВЕННЫЙ КП-113, КП-114 СБОРОЧНЫЙ ЧЕРТЕЖ

СТАДИЯ	ЛИСТ	ЛИСТОВ
Р		1

КиевЗНИИЭП

ФОРМАТ А3

ИНВ.№ ПОДЛ. | ПОДПИСЬ И ДАТА | ВЗАМ. ИНВ.№

САПР КиевЗНИИЭП
ОПЕРАТОР СИСТЕМЫ
МОЛОЩОВА

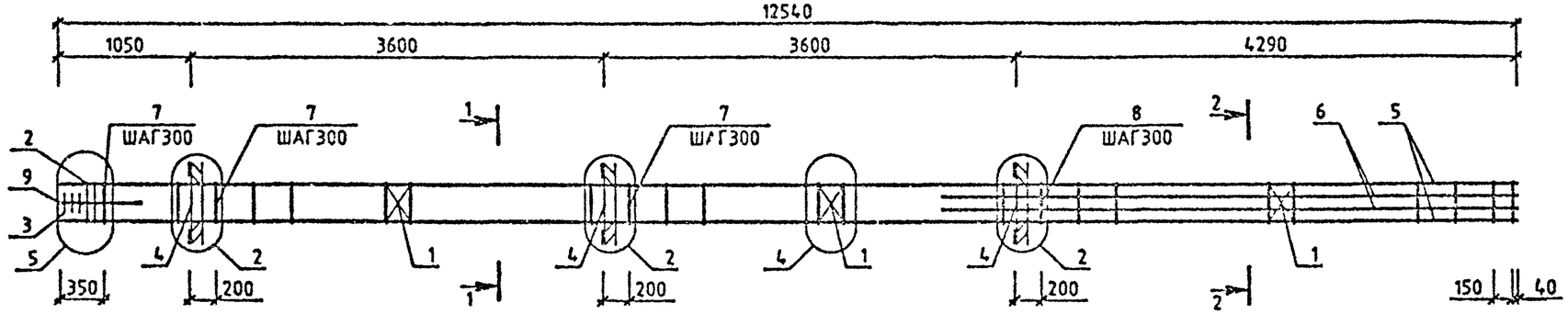

МАРКА	ПОЗ.	МАРКА АРМАТУРНОГО ИЗДЕЛИЯ	КОЛ. ШТ.	МАССА, КГ		ОБОЗНАЧЕНИЕ ДОКУМЕНТА 1.020-1/87.
				1 ШТ.	ВСЕГО	
КП-115	1	С-2	3	1.1	3.29	2-11 К01
	2	СКА-3	2	3.37	6.73	2-11 К02
	3	СКА-4	3	2.23	6.7	2-11 К03
	4	МН-8	3	19.78	59.35	2-11 К08
	5	920 А-Ш L=12540	4	30.93	123.7	БЧ
	6	928 А-Ш L=4890	4	23.64	94.55	БЧ
	7	ХМ-1	25	0.31	7.71	2-11 К11
	8	ХМ-2	17	0.56	9.59	2-11 К11
	9	96 А-I L=650	4	0.14	0.58	БЧ
				ИТОГО: 312.2		

1-1

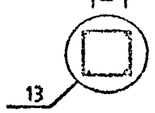

2-2

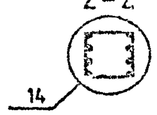

УЗЛЫ СМ. 1.020-1/87.2-4 У
ТЕХНИЧЕСКИЕ ТРЕБОВАНИЯ СМ. 1.020-1/87.2-4 ТТ
АРМАТУРА КЛАССОВ А-Ш, А-I ПО ГОСТ 5781-82

НАЧ.ОТД.	ГОРОХОВ		
Н.КОНТР.	СИТНИК		
ГИП	СИТНИК		
ПРОВЕРИЛ	ЛУКАШУК		
РАЗРАБ.	МОЛОЩОВА		

1.020-1/87.2-4 К065

КАРКАС ПРОСТРАНСТВЕННЫЙ КП-115 СБОРОЧНЫЙ ЧЕРТЕЖ

СТАДИЯ	ЛИСТ	ЛИСТОВ
Р		1

КиевЗНИИЭП

ФОРМАТ А3

ИНВ.№ ПОДЛ. | ПОДПИСЬ И ДАТА | ВЗАМ.ИНВ.№

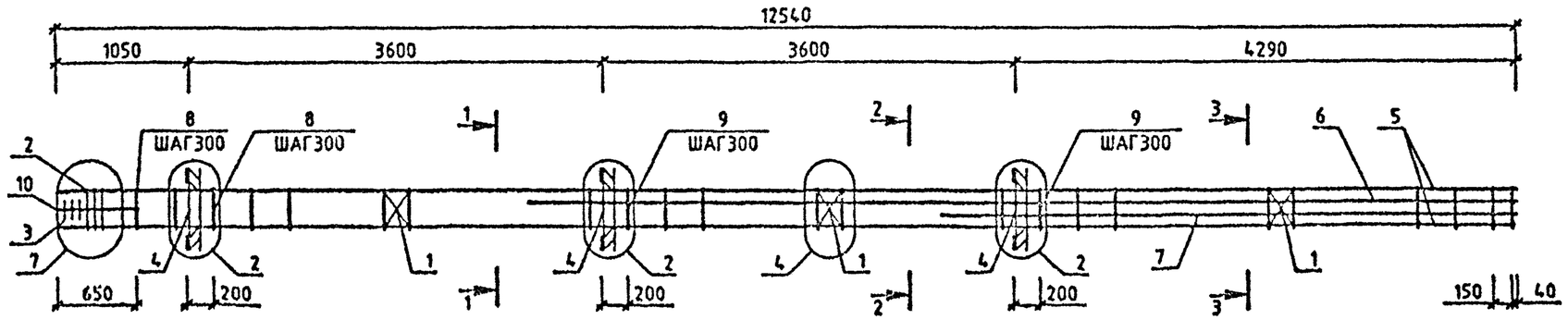

МАРКА	ПОЗ.	МАРКА АРМАТУРНОГО ИЗДЕЛИЯ	КОЛ. ШТ.	МАССА, КГ		ОБОЗНАЧЕНИЕ ДОКУМЕНТА 1.020-1/87.
				1 ШТ.	ВСЕГО	
КП-116	1	С-2	3	1.1	3.29	2-11 К01
	2	СКА-3	3	3.37	10.1	2-11 К02
	3	СКА-4	3	2.23	6.7	2-11 К03
	4	МН-8	3	19.78	59.35	2-11 К08
	5	932 А-Ш L=12540	4	79.17	316.68	БЧ
	6	940 А-Ш L=8490	2	83.75	167.5	БЧ
	7	940 А-Ш L=4890	2	48.24	96.48	БЧ
	8	ХМ-2	12	0.56	6.77	2-11 К11
	9	ХМ-3	29	0.91	26.28	2-11 К11
	10	96 А-I L=650	4	0.14	0.50	БЧ
				ИТОГО: 693.72		

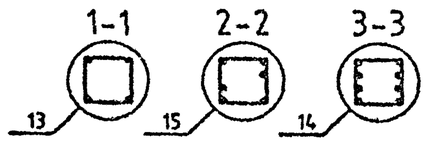

УЗЛЫ СМ. 1.020-1/87.2-4 У
ТЕХНИЧЕСКИЕ ТРЕБОВАНИЯ СМ. 1.020-1/87.2-4 ТТ
АРМАТУРА КЛАССОВ А-Ш, А-I ПО ГОСТ 5781-82

САПР КиевЗНИИЭП
МОЛОДЦОВА — ОПЕРАТОР СИСТЕМЫ

ИНВ.№ ПОДЛ. | ПОДПИСЬ И ДАТА | ВЗАМ. ИНВ.№

НАЧ.ОТД.	ГОРОХОВ		
Н.КОНТР.	СИТНИК		
ГИП	СИТНИК		
ПРОВЕРИЛ	ЛУКАШУК		
РАЗРАБ.	МОЛОДЦОВА		

1.020-1/87.2-4 К066

КАРКАС ПРОСТРАНСТВЕННЫЙ КП-116 СБОРОЧНЫЙ ЧЕРТЕЖ

СТАДИЯ	ЛИСТ	ЛИСТОВ
Р	—	1

КиевЗНИИЭП

ФОРМАТ А3

САПР КиевЗНИИЭП
ОПЕРАТОР СИСТЕМЫ МОЛОДЦОВА
ИНВ.№ ПОДЛ. | ПОДПИСЬ И ДАТА | ВЗАМ. ИНВ.№

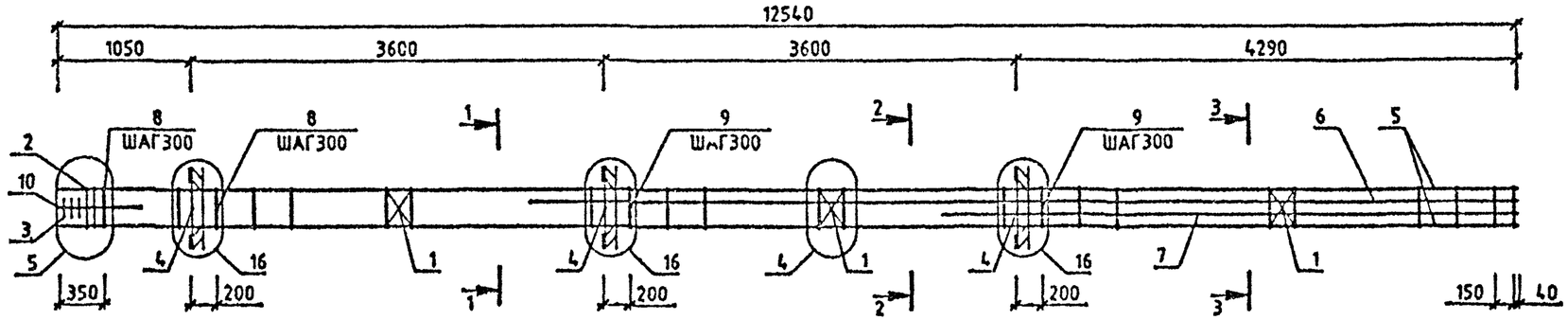

МАРКА	ПОЗ.	МАРКА АРМАТУРНОГО ИЗДЕЛИЯ	КОЛ. ШТ.	МАССА, КГ		ОБОЗНАЧЕНИЕ ДОКУМЕНТА 1.020-1/87.
				1 ШТ.	ВСЕГО	
КП-117	1	С-2	3	1.1	3.29	2-11 К01
	2	СКА-3	2	3.37	6.73	2-11 К02
	3	СКА-4	3	2.23	6.7	2-11 К03
	4	МН-12	3	34.9	104.7	2-11 К10
	5	Ф25 А-Ш L=12540	4	48.32	193.28	БЧ
	6	Ф40 А-Ш L=8490	2	83.75	167.5	БЧ
	7	Ф40 А-Ш L=4890	2	48.24	96.48	БЧ
	8	ХМ-2	13	0.56	7.34	2-11 К11
	9	ХМ-3	29	0.91	26.28	2-11 К11
	10	Ф6 А-I L=650	4	0.14	0.56	БЧ
				ИТОГО: 612.87		

УЗЛЫ СМ. 1.020-1/87.2-4 У
ТЕХНИЧЕСКИЕ ТРЕБОВАНИЯ СМ. 1.020-1/87.2-4 ТТ
АРМАТУРА КЛАССОВ А-Ш, А-I ПО ГОСТ 5781-82

НАЧ.ОТД.	ГОРОХОВ		
Н.КОНТР.	СИТНИК		
ГИП	СИТНИК		
ПРОВЕРИЛ	ЛУКАШУК		
РАЗРАБ.	МОЛОДЦОВА		

1.020-1/87.2-4 К067

КАРКАС ПРОСТРАНСТВЕННЫЙ КП-117 СБОРОЧНЫЙ ЧЕРТЕЖ

СТАДИЯ	ЛИСТ	ЛИСТОВ
Р		1

КиевЗНИИЭП

ФОРМАТ А3

САПР КиевЗНИИЭП
Молодцова
Оператор системы
Инв.№ подл. | Подпись и дата | Взам. инв.№

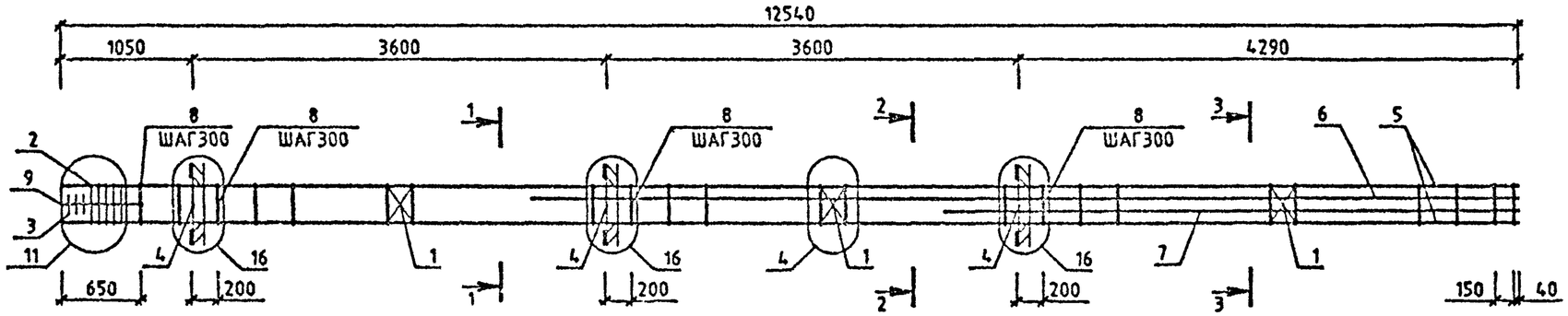

МАРКА	ПОЗ.	МАРКА АРМАТУРНОГО ИЗДЕЛИЯ	КОЛ. ШТ.	МАССА, КГ		ОБОЗНАЧЕНИЕ ДОКУМЕНТА 1.020-1/87.
				1 ШТ.	ВСЕГО	
КП-118	1	С-2	3	1.1	3.29	2-11 К01
	2	СКА-3	5	3.37	16.83	2-11 К02
	3	СКА-4	3	2.23	6.7	2-11 К03
	4	МН-12	3	34.9	104.7	2-11 К10
	5	ф40 А-Ш L=12540	4	123.7	494.81	БЧ
	6	ф40 А-Ш L=8490	2	83.75	167.5	БЧ
	7	ф40 А-Ш L=4090	2	48.24	96.48	БЧ
	8	ХМ-3	41	0.91	37.16	2-11 К11
	9	ф6 А-I L=650	4	0.14	0.56	БЧ
				ИТОГО: 928.04		

1-1 2-2 3-3

13 15 14

УЗЛЫ СМ. 1.020-1/87.2-4 У
ТЕХНИЧЕСКИЕ ТРЕБОВАНИЯ СМ. 1.020-1/87.2-4 ТТ
АРМАТУРА КЛАССОВ А-Ш, А-I ПО ГОСТ 5781-82

Нач.отд.	Горохов		
Н.контр.	Ситник		
ГИП	Ситник		
Проверил	Лукашук		
Разраб.	Молодцова		

1.020-1/87.2-4 К068

КАРКАС ПРОСТРАНСТВЕННЫЙ КП-118 СБОРОЧНЫЙ ЧЕРТЕЖ

СТАДИЯ	ЛИСТ	ЛИСТОВ
Р		1

КиевЗНИИЭП

ФОРМАТ А3

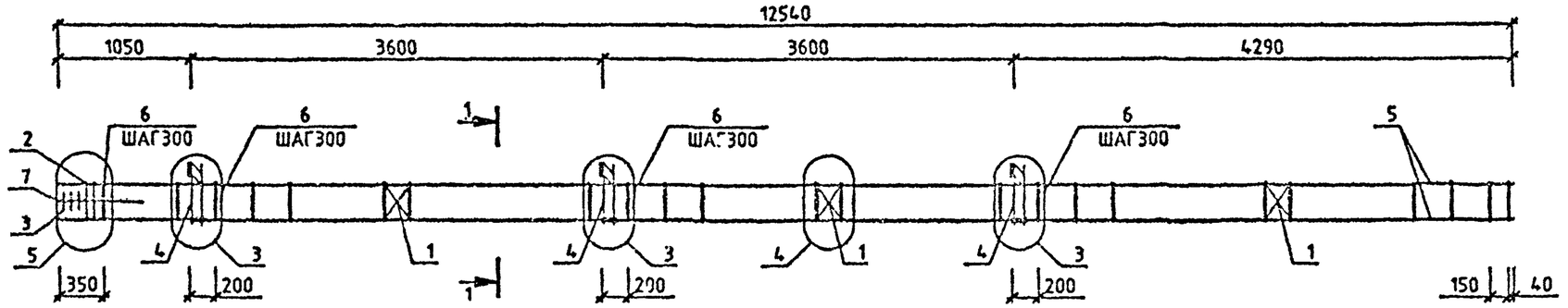

МАРКА	ПОЗ.	МАРКА АРМАТУРНОГО ИЗДЕЛИЯ	КОЛ. ШТ.	МАССА, КГ		ОБОЗНАЧЕНИЕ ДОКУМЕНТА 1.020-1/87.
				1 ШТ.	ВСЕГО	
КП-119	1	С-2	3	1.1	3.29	2-11 К01
	2	СКА-1	2	2.15	4.31	2-11 К02
	3	СКА-2	3	1.43	4.29	2-11 К03
	4	МН-5	3	9.35	28.06	2-11 К05
	5	Ф20 А-Ш L=12540	4	30.93	123.7	БЧ
	6	ХМ-1	42	0.31	12.96	2-11 К11
	7	Ф6 А-I L=650	4	0.14	0.58	БЧ
				ИТОГО: 177.19		
КП-120	1	С-2	3	1.1	3.29	2-11 К01
	2	СКА-3	2	3.37	6.73	2-11 К02
	3	СКА-4	3	2.23	6.7	2-11 К03
	4	МН-5	3	9.35	28.06	2-11 К05
	5	Ф20 А-Ш L=12540	4	30.93	123.7	БЧ
	6	ХМ-1	42	0.31	12.96	2-11 К11
	7	Ф6 А-I L=650	4	0.14	0.58	БЧ
				ИТОГО: 182.02		

МАРКА	ПОЗ.	МАРКА АРМАТУРНОГО ИЗДЕЛИЯ	КОЛ. ШТ.	МАССА, КГ		ОБОЗНАЧЕНИЕ ДОКУМЕНТА 1.020-1/87.
				1 ШТ.	ВСЕГО	
КП-121	1	С-2	3	1.1	3.29	2-11 К01
	2	СКА-3	2	3.37	6.73	2-11 К02
	3	СКА-4	3	2.23	6.7	2-11 К03
	4	МН-7	3	12.95	38.86	2-11 К07
	5	Ф20 А-Ш L=12540	4	30.93	123.7	БЧ
	6	ХМ-1	42	0.31	12.96	2-11 К11
	7	Ф6 А-I L=650	4	0.14	0.58	БЧ
				ИТОГО: 192.82		

УЗЛЫ СМ. 1.020-1/87.2-4 У
ТЕХНИЧЕСКИЕ ТРЕБОВАНИЯ СМ. 1.020-1/87.2-4 ТТ
АРМАТУРА КЛАССОВ А-Ш, А-I ПО ГОСТ 5781-82

1-1
13

НАЧ.ОТД.	ГОРОХОВ		
Н.КОНТР.	СИТНИК		
ГИП	СИТНИК		
ПРОВЕРИЛ	ЛУКАШУК		
РАЗРАБ.	МОЛОДЦОВА		

1.020-1/87.2-4 К069

КАРКАС ПРОСТРАНСТВЕННЫЙ КП-119-КП-121 СБОРОЧНЫЙ ЧЕРТЕЖ

СТАДИЯ	ЛИСТ	ЛИСТОВ
Р		1

КиевЗНИИЭП

ФОРМАТ А3

САПР ОПЕРАТОР СИСТЕМЫ

САПР КиевЗНИИЭП
ОПЕРАТОР СИСТЕМЫ
МОЛОДЦОВА

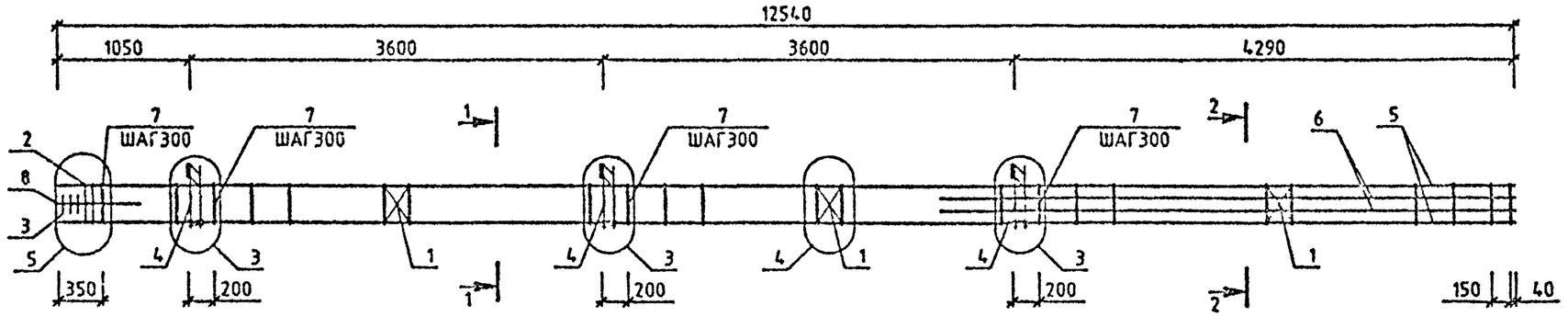

МАРКА	ПОЗ.	МАРКА АРМАТУРНОГО ИЗДЕЛИЯ	КОЛ. ШТ.	МАССА, КГ		ОБОЗНАЧЕНИЕ ДОКУМЕНТА 1.020-1/87.
				1 ШТ.	ВСЕГО	
КП-122	1	С-2	3	1.1	3.29	2-11 К01
	2	СКА-3	2	3.37	6.73	2-11 К02
	3	СКА-4	3	2.23	6.7	2-11 К03
	4	МН-5	3	9.35	28.06	2-11 К05
	5	Ф20 А-Ш L=12540	4	30.93	123.7	БЧ
	6	Ф16 А-Ш L=4890	4	7.72	30.87	БЧ
	7	ХМ-1	42	0.31	12.96	2-11 К11
	8	Ф6 А-I L=650	4	0.14	0.58	БЧ
				ИТОГО: 212.89		
КП-123	1	С-2	3	1.1	3.29	2-11 К01
	2	СКА-3	2	3.37	6.73	2-11 К02
	3	СКА-4	3	2.23	6.7	2-11 К03
	4	МН-5	3	9,35	28.06	2-11 К05
	5	Ф22 А-Ш L=12540	4	37.42	149.68	БЧ
	6	Ф22 А-Ш L=4890	4	14.59	58.37	БЧ
	7	ХМ-1	42	0.31	12.96	2-11 К11
	8	Ф6 А-I L=650	4	0.14	0.58	БЧ
				ИТОГО: 266.37		

МАРКА	ПОЗ.	МАРКА АРМАТУРНОГО ИЗДЕЛИЯ	КОЛ. ШТ.	МАССА, КГ		ОБОЗНАЧЕНИЕ ДОКУМЕНТА 1.020-1/87.
				1 ШТ.	ВСЕГО	
КП-124	1	С-2	3	1.1	3.29	2-11 К01
	2	СКА-3	2	3.37	6.73	2-11 К02
	3	СКА-4	3	2.23	6.7	2-11 К03
	4	МН-7	3	12.95	38.86	2-11 К07
	5	Ф20 А-Ш L=12540	4	30.93	123.7	БЧ
	6	Ф16 А-Ш L=4890	4	7.72	30.87	БЧ
	7	ХМ-1	42	0.31	12.96	2-11 К11
	8	Ф6 А-I L=650	4	0.14	0.58	БЧ
				ИТОГО: 223.69		

УЗЛЫ СМ. 1.020-1/87.2-4 У
ТЕХНИЧЕСКИЕ ТРЕБОВАНИЯ СМ. 1.020-1/87.2-4 ТТ
АРМАТУРА КЛАССОВ А-Ш, А-I ПО ГОСТ 5781-82

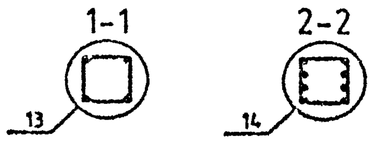

НАЧ.ОТД.	ГОРОХОВ		
Н.КОНТР	СИТНИК		
ГИП	СИТНИК		
ПРОВЕРИЛ	ЛУКАШУК		
РАЗРАБ.	МОЛОДЦОВА		

1.020-1/87.2-4 К070

КАРКАС ПРОСТРАНСТВЕННЫЙ КП-122 - КП-124 СБОРОЧНЫЙ ЧЕРТЕЖ

СТАДИЯ	ЛИСТ	ЛИСТОВ
Р		1

КиевЗНИИЭП

ИНВ.№ ПОДЛ. | ПОДПИСЬ И ДАТА | ВЗАМ. ИНВ.№

ФОРМАТ А3

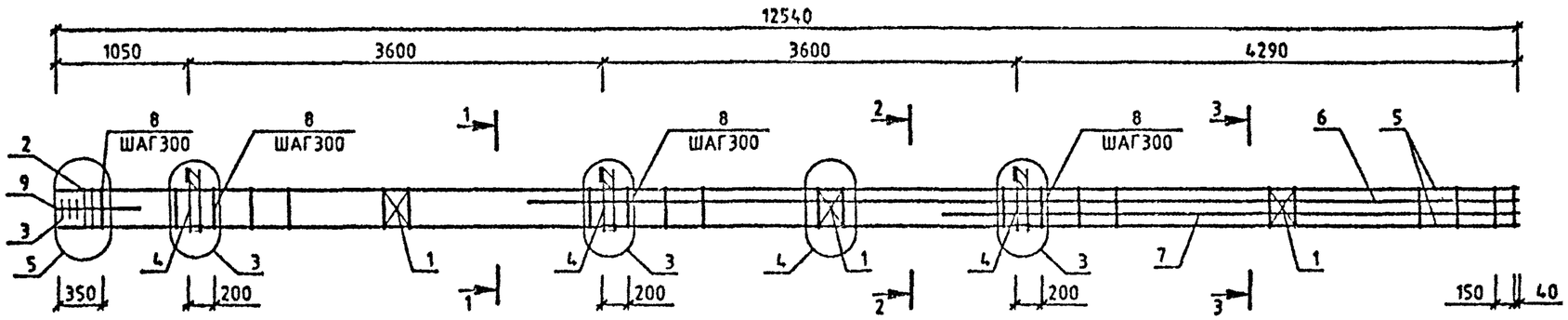

МАРКА	ПОЗ.	МАРКА АРМАТУРНОГО ИЗДЕЛИЯ	КОЛ. ШТ.	МАССА, КГ		ОБОЗНАЧЕНИЕ ДОКУМЕНТА 1.020-1/87.
				1 ШТ.	ВСЕГО	
КП-125	1	С-2	3	1.1	3.29	2-11 К01
	2	СКА-3	2	3.37	6.73	2-11 К02
	3	СКА-4	3	2.23	6.7	2-11 К03
	4	МН-5	3	9.35	28.06	2-11 К05
	5	⌀25 А-Ш L=12540	4	48.32	193.28	БЧ
	6	⌀25 А-Ш L=8490	2	32.72	65.43	БЧ
	7	⌀25 А-Ш L=4890	2	18.84	37.69	БЧ
	8	ХМ-2	42	0.56	23.7	2-11 К11
	9	⌀6 А-I L=850	4	0.14	0.58	БЧ
				ИТОГО:	365.46	

УЗЛЫ СМ. 1020-1/87.2-4 У
ТЕХНИЧЕСКИЕ ТРЕБОВАНИЯ СМ. 1.020-1/87.2-4 ТТ
АРМАТУРА КЛАССОВ А-Ш, А-I ПО ГОСТ 5781-82

САПР КиевЗНИИЭП
Молодцова

Инв.№ подл. | Подпись и дата | Взам. инв.№

Нач.отд.	Горохов		
Н.контр.	Ситник		
ГИП	Ситник		
Проверил	Лукашук		
Разраб.	Молодцова		

1.020-1/87.2-4 К071

КАРКАС ПРОСТРАНСТВЕННЫЙ КП-125 СБОРОЧНЫЙ ЧЕРТЕЖ

СТАДИЯ	ЛИСТ	ЛИСТОВ
Р		1

КиевЗНИИЭП

ФОРМАТ А3

САПР КиевЗНИИЭП
ОПЕРАТОР СИСТЕМЫ
МОЛОДЦОВА

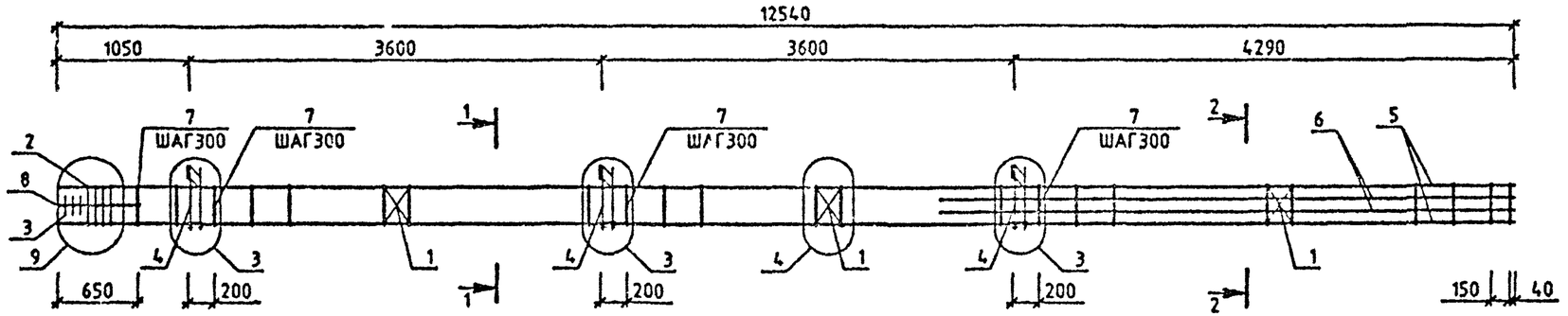

МАРКА	ПОЗ.	МАРКА АРМАТУРНОГО ИЗДЕЛИЯ	КОЛ. ШТ.	МАССА, КГ		ОБОЗНАЧЕНИЕ ДОКУМЕНТА 1.020-1/87.
				1 ШТ.	ВСЕГО	
КП-126	1	С-2	3	1.1	3.29	2-11 К01
	2	СКА-3	4	3.37	13.47	2-11 К02
	3	СКА-4	3	2.23	6.7	2-11 К03
	4	МН-5	3	9.35	28.06	2-11 К05
	5	⌀36 А-Ш L=12540	4	100.2	400.79	БЧ
	6	⌀16 А-Ш L=4890	4	7.72	30.87	БЧ
	7	ХМ-3	41	0.91	37.16	2-11 К11
	8	⌀8 А-I L=650	4	0.14	0.58	БЧ
				ИТОГО: 520.92		

УЗЛЫ СМ. 1.020-1/87.2-4 У
ТЕХНИЧЕСКИЕ ТРЕБОВАНИЯ СМ. 1.020-1/87.2-4 ТТ
АРМАТУРА КЛАССОВ А-Ш, А-I ПО ГОСТ 5781-82

1-1
13

2-2
14

НАЧ.ОТД.	ГОРОХОВ		
Н.КОНТР.	СИТНИК		
ГИП	СИТНИК		
ПРОВЕРИЛ	ЛУКАШУК		
РАЗРАБ.	МОЛОДЦОВА		

1.020-1/87.2-4 К072

КАРКАС ПРОСТРАНСТВЕННЫЙ КП-126 СБОРОЧНЫЙ ЧЕРТЕЖ

СТАДИЯ	ЛИСТ	ЛИСТОВ
Р		1

КиевЗНИИЭП

ФОРМАТ А3

ИНВ.№ ПОДЛ. | ПОДПИСЬ И ДАТА | ВЗАМ.ИНВ.№

САПР КиевЗНИИЭП
Молодцова
Оператор системы

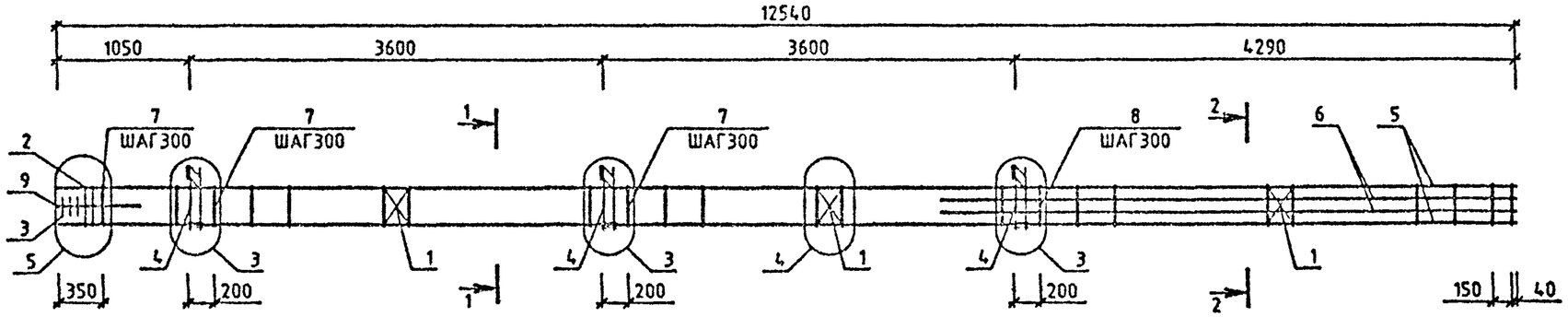

МАРКА	ПОЗ.	МАРКА АРМАТУРНОГО ИЗДЕЛИЯ	КОЛ. ШТ.	МАССА, КГ		ОБОЗНАЧЕНИЕ ДОКУМЕНТА 1.020-1/87.
				1 ШТ.	ВСЕГО	
КП-127	1	С-2	3	1.1	3.29	2-11 К01
	2	СКА-3	2	3.37	6.73	2-11 К02
	3	СКА-4	3	2.23	6.7	2-11 К03
	4	МН-7	3	12.95	38.86	2-11 К07
	5	Ф22 А-Ш L=12540	4	37.42	149.68	БЧ
	6	Ф25 А-Ш L=4890	4	18.84	75.37	БЧ
	7	ХМ-1	25	0.31	7.71	2-11 К11
	8	ХМ-2	17	0.56	9.59	2-11 К11
	9	Ф6 А-I L=650	4	0.14	0.58	БЧ
				ИТОГО:	298.51	

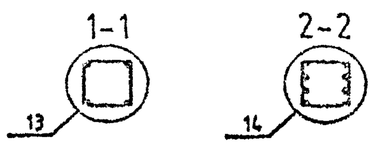

УЗЛЫ СМ. 1.020-1/87.2-4 У
ТЕХНИЧЕСКИЕ ТРЕБОВАНИЯ СМ. 1.020-1/87.2-4 ТТ
АРМАТУРА КЛАССОВ А-Ш, А-I ПО ГОСТ 5781-82

НАЧ.ОТД.	ГОРОХОВ		
Н.КОНТР.	СИТНИК		
ГИП	СИТНИК		
ПРОВЕРИЛ	ЛУКАШУК		
РАЗРАБ.	МОЛОДЦОВА		

1.020-1/87.2-4 К073

КАРКАС ПРОСТРАНСТВЕННЫЙ КП-127 СБОРОЧНЫЙ ЧЕРТЕЖ

СТАДИЯ	ЛИСТ	ЛИСТОВ
Р		1

КиевЗНИИЭП

ФОРМАТ А3

САПР КиевЗНИИЭП
МОЛОДЦОВА
ОПЕРАТОР СИСТЕМЫ

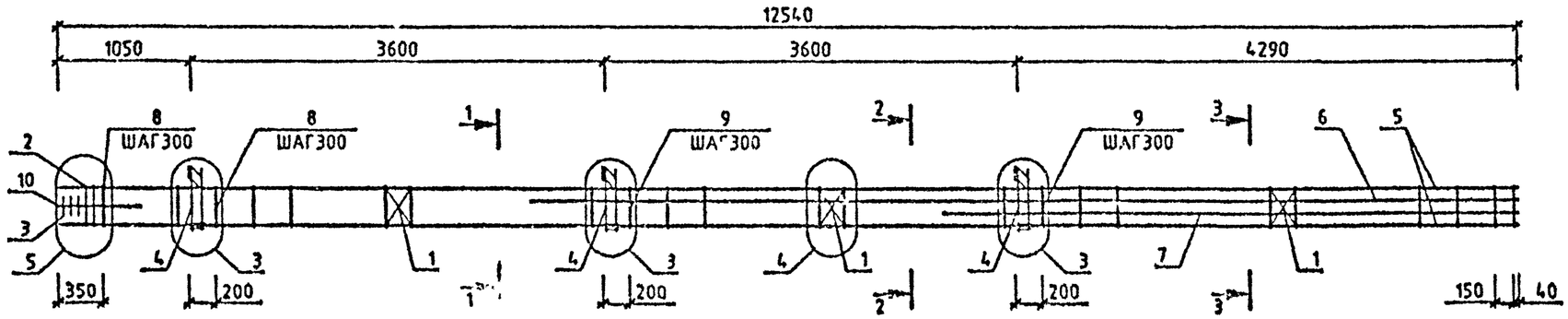

МАРКА	ПОЗ.	МАРКА АРМАТУРНОГО ИЗДЕЛИЯ	КОЛ. ШТ.	МАССА, КГ		ОБОЗНАЧЕНИЕ ДОКУМЕНТА 1.020-1/87.
				1 ШТ.	ВСЕГО	
КП-128	1	С-2	3	1.1	3.29	2-11 К01
	2	СКА-3	2	3.37	6.73	2-11 К02
	3	СКА-4	3	2.23	6.7	2-11 К03
	4	МН-7	3	12.95	30.86	2-11 К07
	5	Ф22 А-Ш L=12540	4	37.42	149.68	БЧ
	6	Ф32 А-Ш L=8490	2	53.6	107.2	БЧ
	7	Ф32 А-Ш L=4690	2	30.87	61.74	БЧ
	8	ХМ-1	13	0.31	4.01	2-11 К11
	9	ХМ-2	29	0.56	16.36	2-11 К11
	10	Ф6 А-I L=650	4	0.14	0.58	БЧ
				ИТОГО: 395.16		

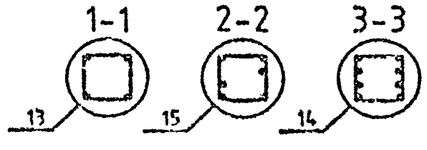

УЗЛЫ СМ. 1.020-1/87.2-4 У
ТЕХНИЧЕСКИЕ ТРЕБОВАНИЯ СМ. 1.020-1/87.2-4 ТТ
АРМАТУРА КЛАССОВ А-Ш, А-I ПО ГОСТ 5781-82

НАЧОТД	ГОРЛОВА		
НКОНТР	СИТНИК		
ГИП	СИТНИК		
ПРОВЕРИЛ	ЛУКАШУК		
РАЗРАБ.	МОЛОДЦОВА		

1.020-1/87.2-4 К074

КАРКАС ПРОСТРАНСТВЕННЫЙ КП-128 СБОРОЧНЫЙ ЧЕРТЕЖ

СТАДИЯ	ЛИСТ	ЛИСТОВ
Р		1

КиевЗНИИЭП

ИНВ.№ ПОДЛ. | ПОДПИСЬ И ДАТА | ВЗАМ. ИНВ.№

ФОРМАТ А3

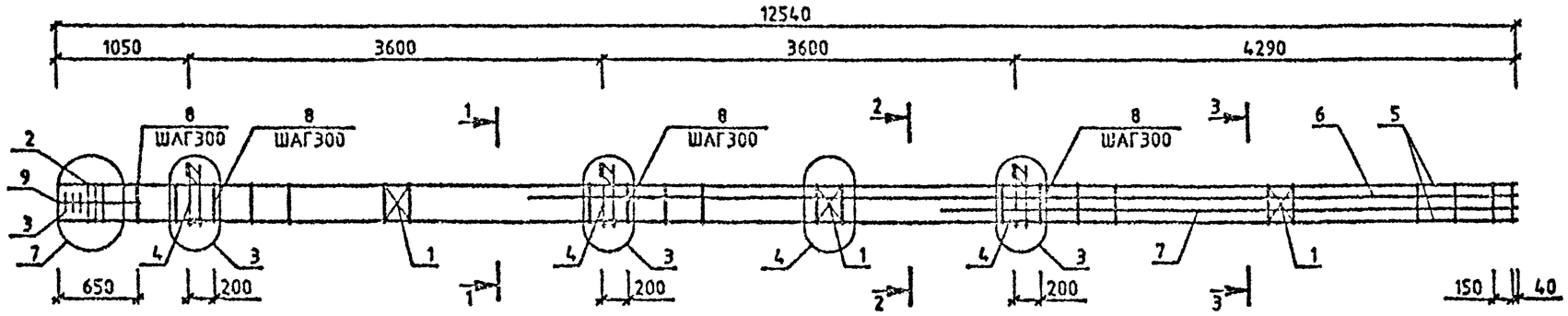

МАРКА	ПОЗ.	МАРКА АРМАТУРНОГО ИЗДЕЛИЯ	КОЛ. ШТ.	МАССА, КГ		ОБОЗНАЧЕНИЕ ДОКУМЕНТА 1.020-1/87.
				1 ШТ.	ВСЕГО	
КП-129	1	С-2	3	1.1	3.28	2-11 К01
	2	СКА-3	3	3.37	10.1	2-11 К02
	3	СКА-4	3	2.23	6.7	2-11 К03
	4	МН-7	3	12.95	38.86	2-11 К07
	5	⌀32 А-Ш L=12540	4	79.17	316.68	БЧ
	6	⌀32 А-Ш L=6490	2	53.6	107.2	БЧ
	7	⌀32 А-Ш L=4890	2	30.87	61.74	БЧ
	8	ХМ-2	41	0.56	23.13	2-11 К11
	9	⌀6 А-I L=650	4	0.14	0.58	БЧ
				ИТОГО: 560.28		

УЗЛЫ СМ. 1.020-1/87.2-4 У
ТЕХНИЧЕСКИЕ ТРЕБОВАНИЯ СМ. 1.020-1/87.2-4 ТТ
АРМАТУРА КЛАССОВ А-Ш, А-I ПО ГОСТ 5781-82

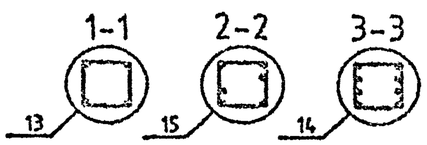

НАЧ.ОТД.	ГОРОХОВ		1.020-1/87.2-4 К075
Н.КОНТР.	СИТНИК		КАРКАС ПРОСТРАНСТВЕННЫЙ КП-129 СБОРОЧНЫЙ ЧЕРТЕЖ
ГИП	СИТНИК		СТАДИЯ: Р; ЛИСТ: ; ЛИСТОВ: 1
ПРОВЕРИЛ	АНХАНЖ		КиевЗНИИЭП
РАЗРАБ.	МОЛОДЦОВА		

САПР КиевЗНИИЭП
ОПЕРАТОР СИСТЕМЫ МОЛОДЦОВА

ФОРМАТ А3

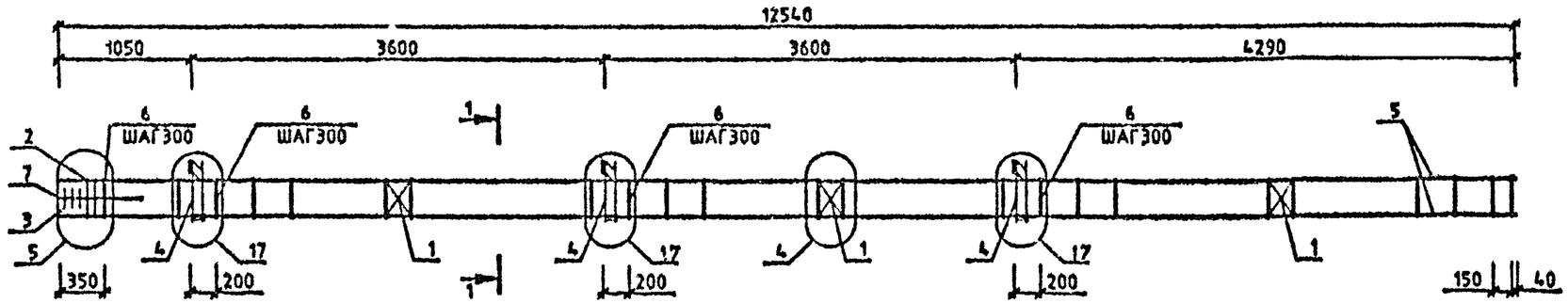

МАРКА	ПОЗ.	МАРКА АРМАТУРНОГО ИЗДЕЛИЯ	КОЛ. ШТ.	МАССА, КГ		ОБОЗНАЧЕНИЕ ДОКУМЕНТА 1.020-1/87.
				1 ШТ.	ВСЕГО	
КП-130	1	С-2	3	1.1	3.29	2-11 К01
	2	СКА-3	2	3.37	6.73	2-11 К02
	3	СКА-4	3	2.23	6.7	2-11 К03
	4	МН-11	3	25.23	75.7	2-11 К09
	5	Ø20 А-II L=12540	4	30.93	123.7	БЧ
	6	ХМ-1	42	0.31	12.96	2-11 К11
	7	Ø6 А-I L=850	4	0.14	0.58	БЧ
				ИТОГО:	229.86	

УЗЛЫ СМ. 1.020-1/87 2-4 У
ТЕХНИЧЕСКИЕ ТРЕБОВАНИЯ СМ. 1.020-1/87.2-4 ТТ
АРМАТУРА КЛАССОВ А-II, А-I ПО ГОСТ 5781-82

1-1

НАЧ.ОТД.	ГОРЯХОВ		
Н.КОНТР.	СИТНИК		
ГИП	СИТНИК		
ПРОВЕРИЛ	ЛУКАШУК		
РАЗРАБ.	МОЛОДЦОВА		

1.020-1/87.2-4 К076

КАРКАС ПРОСТРАНСТВЕННЫЙ КП-130 СБОРОЧНЫЙ ЧЕРТЕЖ

СТАДИЯ	ЛИСТ	ЛИСТОВ
Р		1

КиевЗНИИЭП

САПР КиевЗНИИЭП
МОЛОДЦОВА
ОПЕРАТОР СИСТЕМЫ

ВЗАМ. ИНВ.№ | ПОДПИСЬ И ДАТА | ИНВ.№ ПОДЛ.

ФОРМАТ А3

САПР КиевЗНИИЭП
Молодцова
Оператор системы

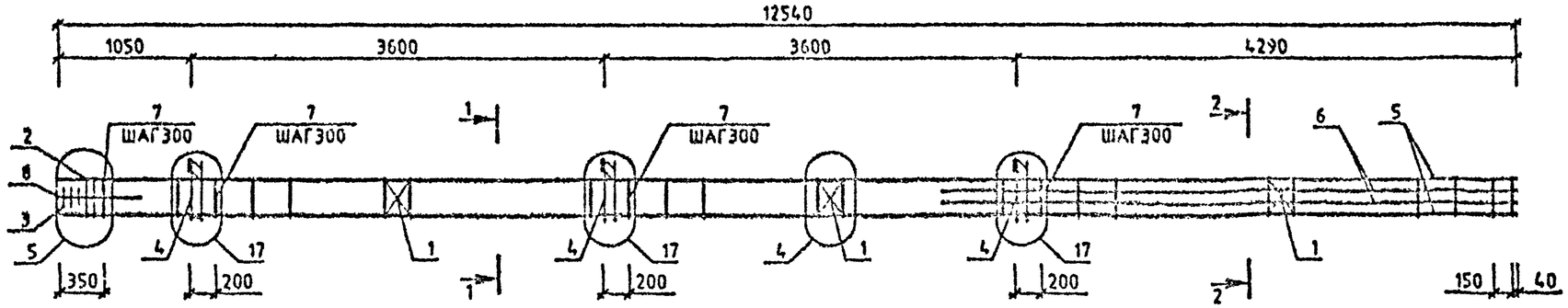

МАРКА	ПОЗ.	МАРКА АРМАТУРНОГО ИЗДЕЛИЯ	КОЛ. ШТ.	МАССА, КГ		ОБОЗНАЧЕНИЕ ДОКУМЕНТА 1.020-1/87.
				1 ШТ.	ВСЕГО	
КП-131	1	С-2	3	1.1	3.29	2-11 К01
	2	СКА-3	2	3.37	6.73	2-11 К02
	3	СКА-4	3	2.23	6.7	2-11 К03
	4	МН-11	3	25.23	75.7	2-11 К09
	5	Ø20 А-Ш L=12540	4	30.93	123.7	БЧ
	6	Ø20 А-Ш L=4890	4	12.06	48.24	БЧ
	7	ХМ-1	42	0.31	12.98	2-11 К11
	8	Ø6 А-I L=650	4	0.14	0.58	БЧ
				ИТОГО: 277.9		

1-1
13

2-2
14

УЗЛЫ СМ. 1.020-1/87.2-4 Ч
ТЕХНИЧЕСКИЕ ТРЕБОВАНИЯ СМ. 1.020-1/87.2-4 ТТ
АРМАТУРА КЛАССОВ А-Ш, А-I ПО ГОСТ 5781-82

Нач.отд.	Горохов		
Н.контр.	Ситник		
ГИП	Ситник		
Проверил	Лукашук		
Разраб.	Молодцова		

1.020-1/87.2-4 К077

КАРКАС ПРОСТРАНСТВЕННЫЙ КП-131 СБОРОЧНЫЙ ЧЕРТЕЖ

СТАДИЯ	ЛИСТ	ЛИСТОВ
Р		1

КиевЗНИИЭП

Инв.№ подл. | Подпись и дата | Взам. инв.№

ФОРМАТ А3

САПР КиевЗНИИЭП
ОПЕРАТОР СИСТЕМЫ
МОЛОДЦОВА

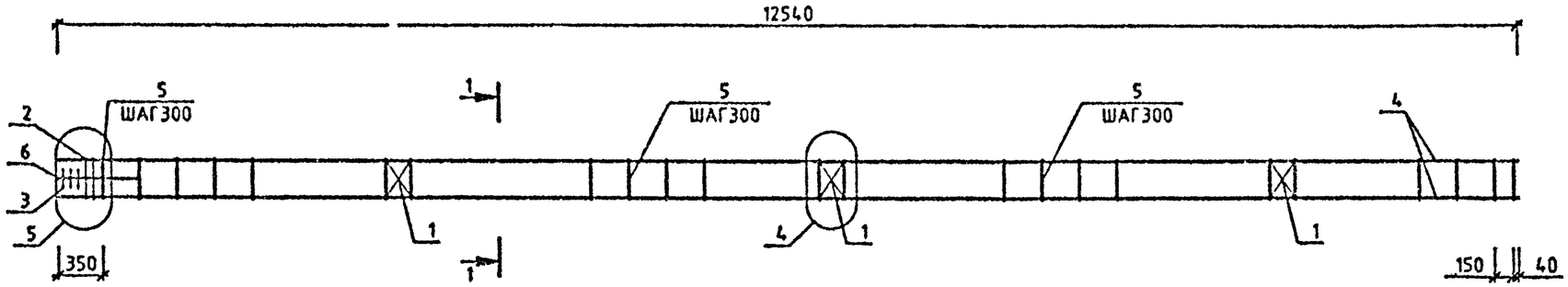

МАРКА	ПОЗ.	МАРКА АРМАТУРНОГО ИЗДЕЛИЯ	КОЛ. ШТ.	МАССА, КГ		ОБОЗНАЧЕНИЕ ДОКУМЕНТА 1.020-1/87.
				1 ШТ.	ВСЕГО	
КП-132	1	С-2	3	1.1	3.29	2-11 К01
	2	СКА-1	2	2.15	4.31	2-11 К02
	3	СКА-2	3	1.43	4.29	2-11 К03
	4	Ф20 А-Ш L=12540	4	30.93	123.7	БЧ
	5	ХМ-1	42	0.31	12.96	2-11 К11
	6	Ф6 А-I L=650	4	0.14	0.58	БЧ
				ИТОГО:	149.12	

МАРКА	ПОЗ.	МАРКА АРМАТУРНОГО ИЗДЕЛИЯ	КОЛ. ШТ.	МАССА, КГ		ОБОЗНАЧЕНИЕ ДОКУМЕНТА 1.020-1/87.
				1 ШТ.	ВСЕГО	
КП-133	1	С-2	3	1.1	3.29	2-11 К01
	2	СКА-3	2	3.37	6.73	2-11 К02
	3	СКА-4	3	2.23	6.7	2-11 К03
	4	Ф20 А-Ш L=12540	4	30.93	123.7	БЧ
	5	ХМ-1	42	0.31	12.96	2-11 К11
	6	Ф6 А-I L=650	4	0.14	0.58	БЧ
				ИТОГО:	153.96	

УЗЛЫ СМ. 1.020-1/87.2-4 У
ТЕХНИЧЕСКИЕ ТРЕБОВАНИЯ СМ. 1.020-1/87.2-4 ТТ
АРМАТУРА КЛАССОВ А-Ш, А-I ПО ГОСТ 5781-82

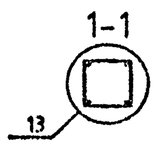

НАЧ.ОТД.	ГОРОХОВ	
Н.КОНТР.	СИТНИК	
ГИП	СИТНИК	
ПРОВЕРИЛ	ЛУКАШУК	
РАЗРАБ.	МОЛОДЦОВА	

1.020-1/87.2-4 К078

КАРКАС ПРОСТРАНСТВЕННЫЙ КП-132,КП-133 СБОРОЧНЫЙ ЧЕРТЕЖ

СТАДИЯ	ЛИСТ	ЛИСТОВ
Р		1

КиевЗНИИЭП

ФОРМАТ А3

САПР КиевЗНИИЭП
ОПЕРАТОР СИСТЕМЫ
УДАЛЕНО А

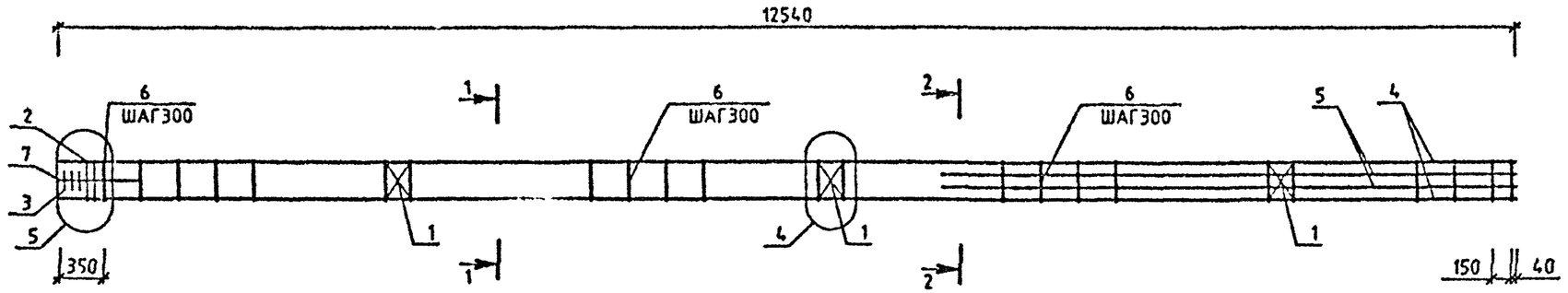

МАРКА	ПОЗ.	МАРКА АРМАТУРНОГО ИЗДЕЛИЯ	КОЛ. ШТ.	МАССА, КГ		ОБОЗНАЧЕНИЕ ДОКУМЕНТА 1.020-1/87.
				1 ШТ.	ВСЕГО	
КП-134	1	С-2	3	1.1	3.29	2-11 К01
	2	СКА-3	2	3.37	6.73	2-11 К02
	3	СКА-4	3	2.23	6.7	2-11 К03
	4	Ф20 А-Ш L=12540	4	30.93	123.7	БЧ
	5	Ф16 А-Ш L=4890	4	7.72	30.87	БЧ
	6	ХМ-1	42	0.31	12.96	2-11 К11
	7	Ф6 А-I L=650	4	0.14	0.58	БЧ
				ИТОГО: 184.83		
КП-135	1	С-2	3	1.1	3.29	2-11 К01
	2	СКА-3	2	3.37	6.73	2-11 К02
	3	СКА-4	3	2.23	6.7	2-11 К03
	4	Ф20 А-Ш L=12540	4	30.93	123.7	БЧ
	5	Ф20 А-Ш L=4890	4	12.06	48.24	БЧ
	6	ХМ-1	42	0.31	12.96	2-11 К11
	7	Ф6 А-I L=650	4	0.14	0.58	БЧ
				ИТОГО: 202.2		

МАРКА	ПОЗ.	МАРКА АРМАТУРНОГО ИЗДЕЛИЯ	КОЛ. ШТ.	МАССА, КГ		ОБОЗНАЧЕНИЕ ДОКУМЕНТА 1.020-1/87.
				1 ШТ.	ВСЕГО	
КП-136	1	С-2	3	1.1	3.29	2-11 К01
	2	СКА-3	2	3.37	6.73	2-11 К02
	3	СКА-4	3	2.23	6.7	2-11 К03
	4	Ф22 А-Ш L=12540	4	37.42	149.68	БЧ
	5	Ф22 А-Ш L=4890	4	14.59	58.37	БЧ
	6	ХМ-1	42	0.31	12.96	2-11 К11
	7	Ф6 А-I L=650	4	0.14	0.58	БЧ
				ИТОГО: 238.3		

УЗЛЫ СМ. 1.020-1/87.2-4 У
ТЕХНИЧЕСКИЕ ТРЕБОВАНИЯ СМ. 1.020-1/87.2-4 ТТ
АРМАТУРА КЛАССОВ А-Ш, А-I ПО ГОСТ 5781-82

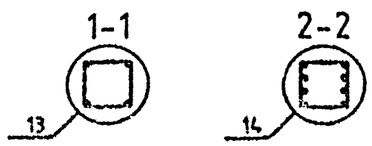

НАЧОТД.	ГОРОХОВ		
НКОНТР.	СИТНИК		
ГИП	СИТНИК		
ПРОВЕРИЛ	ЛУКАШУК		
РАЗРАБ.	МОЛОДЦОВА		

1.020-1/87.2-4 К079

КАРКАС ПРОСТРАНСТВЕННЫЙ КП-134 - КП-136 СБОРОЧНЫЙ ЧЕРТЕЖ

СТАДИЯ	ЛИСТ	ЛИСТОВ
Р		1

КиевЗНИИЭП

ФОРМАТ А3

ВЗАМ. ИНВ.№
ПОДПИСЬ И ДАТА
ИНВ.№ ПОДЛ.

САПР КиевЗНИИЭП
ОПЕРАТОР СИСТЕМЫ МОЛОДЦОВА

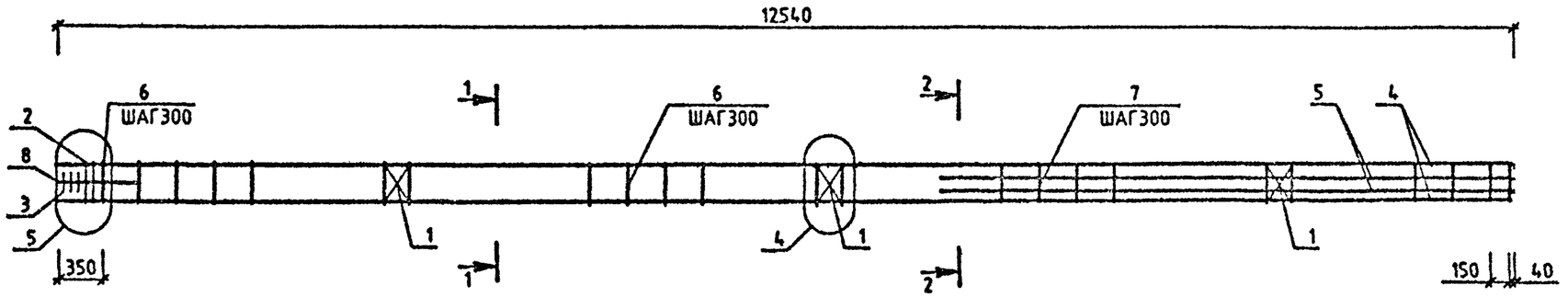

МАРКА	ПОЗ.	МАРКА АРМАТУРНОГО ИЗДЕЛИЯ	КОЛ. ШТ.	МАССА, КГ		ОБОЗНАЧЕНИЕ ДОКУМЕНТА 1.020-1/87.
				1 ШТ.	ВСЕГО	
КП-137	1	С-2	3	1.1	3.29	2-11 К01
	2	СКА-3	2	3.37	6.73	2-11 К02
	3	СКА-4	3	2.23	6.7	2-11 К03
	4	Ф22 А-Ш L=12540	4	37.42	149.68	БЧ
	5	Ф25 А-Ш L=4890	4	18.84	75.37	БЧ
	6	ХМ-1	25	0.31	7.71	2-11 К11
	7	ХМ-2	17	0.56	9.59	2-11 К11
	8	Ф6 А-I L=650	4	0.14	0.58	БЧ
				ИТОГО: 259.65		

МАРКА	ПОЗ.	МАРКА АРМАТУРНОГО ИЗДЕЛИЯ	КОЛ. ШТ.	МАССА, КГ		ОБОЗНАЧЕНИЕ ДОКУМЕНТА 1.020-1/87.
				1 ШТ.	ВСЕГО	
КП-138	1	С-2	3	1.1	3.29	2-11 К01
	2	СКА-3	2	3.37	6.73	2-11 К02
	3	СКА-4	3	2.23	6.7	2-11 К03
	4	Ф20 А-Ш L=12540	4	30.93	123.7	БЧ
	5	Ф32 А-Ш L=4890	4	30.87	123.49	БЧ
	6	ХМ-1	25	0.31	7.71	2-11 К11
	7	ХМ-2	17	0.56	9.59	2-11 К11
	8	Ф6 А-I L=650	4	0.14	0.58	БЧ
				ИТОГО: 281.79		

УЗЛЫ СМ. 1.020-1/87.2-4 У
ТЕХНИЧЕСКИЕ ТРЕБОВАНИЯ СМ. 1.020-1/87.2-4 ТТ
АРМАТУРА КЛАССОВ А-Ш, А-I ПО ГОСТ 5781-82

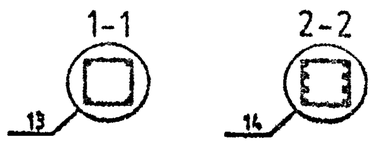

НАЧ.ОТД.	ГОРОХОВ	
Н.КОНТР.	СИТНИК	
ГИП	СИТНИК	
ПРОВЕРИЛ	ЛУКАШУК	
РАЗРАБ.	МОЛОДЦОВА	

1.020-1/87.2-4 К080

КАРКАС ПРОСТРАНСТВЕННЫЙ КП-137 , КП-138 СБОРОЧНЫЙ ЧЕРТЕЖ

СТАДИЯ	ЛИСТ	ЛИСТОВ
Р		1

КиевЗНИИЭП

ФОРМАТ А3

ИНВ.№ ПОДЛ | ПОДПИСЬ И ДАТА | ВЗАМ ИНВ.№

САПР КиевЗНИИЭП
МОЛОДЦОВА
ОПЕРАТОР СИСТЕМЫ

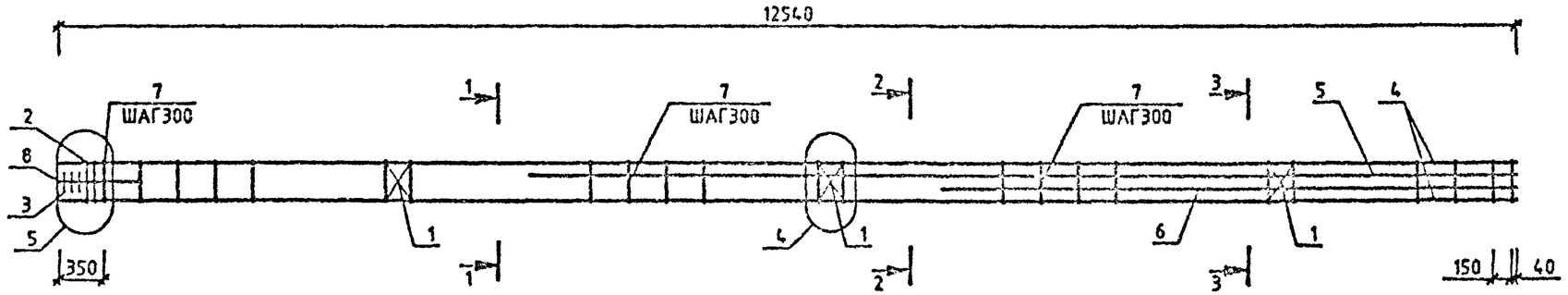

МАРКА	ПОЗ.	МАРКА АРМАТУРНОГО ИЗДЕЛИЯ	КОЛ. ШТ.	МАССА, КГ		ОБОЗНАЧЕНИЕ ДОКУМЕНТА 1.020-1/87.
				1 ШТ.	ВСЕГО	
КП-139	1	С-2	3	1.1	3.29	2-11 К01
	2	СКА-3	2	3.37	6.73	2-11 К02
	3	СКА-4	3	2.23	6.7	2-11 К03
	4	Ф25 А-Ш L=12540	4	48.32	193.28	БЧ
	5	Ф25 А-Ш L=8490	2	32.72	65.43	БЧ
	6	Ф25 А-Ш L=4890	2	18.84	37.69	БЧ
	7	ХМ-2	42	0.56	23.7	2-11 К11
	8	Ф6 А-I L=650	4	0.14	0.58	БЧ
				ИТОГО:	337.4	

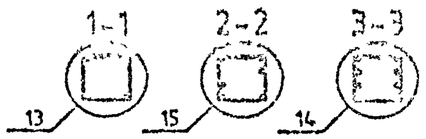

УЗЛЫ СМ. 1.020-1/87.2-4 У
ТЕХНИЧЕСКИЕ ТРЕБОВАНИЯ СМ. 1.020-1/87.2-4 ТТ
АРМАТУРА КЛАССОВ А-Ш, А-I ПО ГОСТ 5781-82

НАЧ.ОТД.	ГОРОХОВ		
Н.КОНТР.	СИТНИК		
ГИП	СИТНИК		
ПРОВЕРИЛ	ЛУКАШУК		
РАЗРАБ.	МОЛОДЦОВА		

1.020-1/87.2-4 К081

КАРКАС ПРОСТРАНСТВЕННЫЙ КП-139 СБОРОЧНЫЙ ЧЕРТЕЖ

СТАДИЯ	ЛИСТ	ЛИСТОВ
Р		1

КиевЗНИИЭП

ФОРМАТ А3

САПР КиевЗНИИЭП
Молодцова
Оператор системы

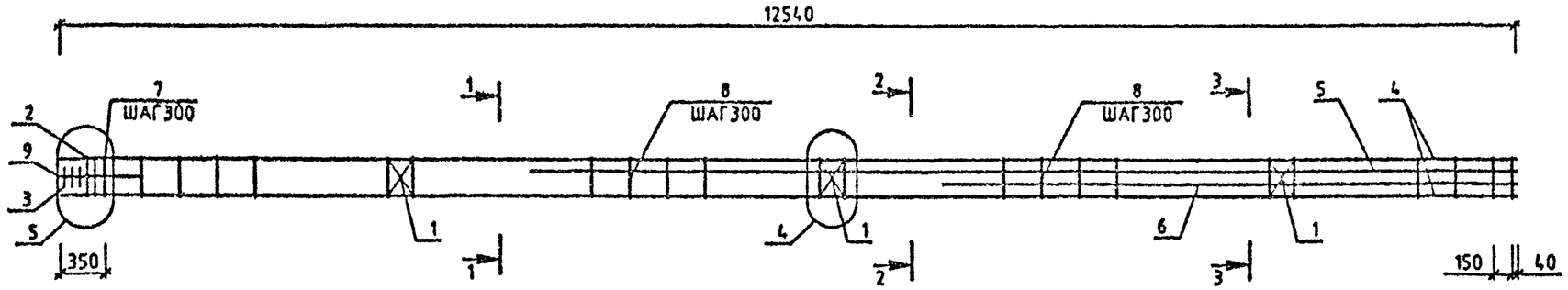

МАРКА	ПОЗ.	МАРКА АРМАТУРНОГО ИЗДЕЛИЯ	КОЛ. ШТ.	МАССА, КГ		ОБОЗНАЧЕНИЕ ДОКУМЕНТА 1.020-1/87.
				1 ШТ.	ВСЕГО	
КП-140	1	С-2	3	1.1	3.29	2-11 К01
	2	СКА-3	2	3.37	6.73	2-11 К02
	3	СКА-4	3	2.23	6.7	2-11 К03
	4	ф22 А-Ш L=12540	4	37.42	149.68	БЧ
	5	ф32 А-Ш L=8490	2	53.6	107.2	БЧ
	6	ф32 А-Ш L=4890	2	30.87	61.74	БЧ
	7	ХМ-1	13	0.31	4.01	2-11 К11
	8	ХМ-2	29	0.56	16.36	2-11 К11
	9	ф6 А-I L=650	4	0.14	0.58	БЧ
				ИТОГО: 356.3		

Инв.№ подл. | Подпись и дата | Взам. инв.№

УЗЛЫ СМ. 1020-1/87.2-4 У
ТЕХНИЧЕСКИЕ ТРЕБОВАНИЯ СМ. 1.020-1/87.2-4 ТТ
АРМАТУРА КЛАССОВ А-Ш, А-I ПО ГОСТ 5781-82

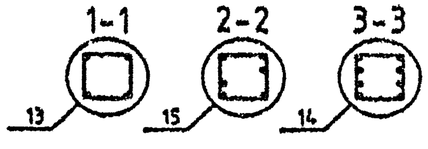

НАЧОТД	ГОРОХОВ		
НКОНТР.	СИТНИК		
ГИП	СИТНИК		
ПРОВЕРИЛ	ЛУКАШУК		
РАЗРАБ.	МОЛОДЦОВА		

1.020-1/87.2-4 К082

КАРКАС ПРОСТРАНСТВЕННЫЙ КП-140 СБОРОЧНЫЙ ЧЕРТЕЖ

СТАДИЯ	ЛИСТ	ЛИСТОВ
Р		

КиевЗНИИЭП

ФОРМАТ А3

САПР КиевЗНИИЭП
ОПЕРАТОР СИСТЕМЫ МОЛОДЦОВА

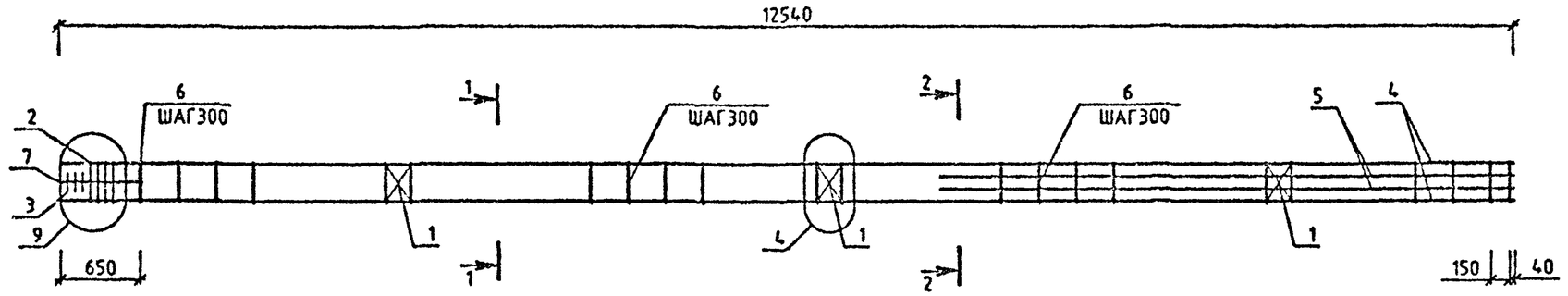

МАРКА	ПОЗ.	МАРКА АРМАТУРНОГО ИЗДЕЛИЯ	КОЛ. ШТ.	МАССА, КГ		ОБОЗНАЧЕНИЕ ДОКУМЕНТА 1.020-1/87.
				1 ШТ.	ВСЕГО	
КП-141	1	С-2	3	1.1	3.29	2-11 К01
	2	СКЛ-3	4	3.37	13.47	2-11 К02
	3	СКЛ-4	3	2.23	6.7	2-11 К03
	4	Ф36 А-Ш L=12540	4	100.2	400.79	БЧ
	5	Ф16 А-Ш L=4690	4	7.72	30.87	БЧ
	6	ХМ-3	41	0.91	37.16	2-11 К11
	7	Ф6 А-I L=650	4	0.14	0.58	БЧ
				ИТОГО:	492.86	

УЗЛЫ СМ. 1.020-1/87.2-4 У
ТЕХНИЧЕСКИЕ ТРЕБОВАНИЯ СМ. 1.020-1/87.2-4 ТТ
АРМАТУРА КЛАССОВ А-Ш, А-I ПО ГОСТ 5781-82

1-1
13

2-2
14

НАЧ.ОТД.	ГОРОХОВ		
Н.КОНТР.	СИТНИК		
ГИП	СИТНИК		
ПРОВЕРИЛ	ЛУКАШУК		
РАЗРАБ.	МОЛОДЦОВА		

1.020-1/87.2-4 К083

КАРКАС ПРОСТРАНСТВЕННЫЙ КП-141 СБОРОЧНЫЙ ЧЕРТЕЖ

СТАДИЯ	ЛИСТ	ЛИСТОВ
Р		

КиевЗНИИЭП

ФОРМАТ А3

ИНВ.№ ПОДЛ. | ПОДПИСЬ И ДАТА | ВЗАМ. ИНВ.№

САПР КиевЗНИИЭП
ОПЕРАТОР СИСТЕМЫ
МОЛОДЦОВА

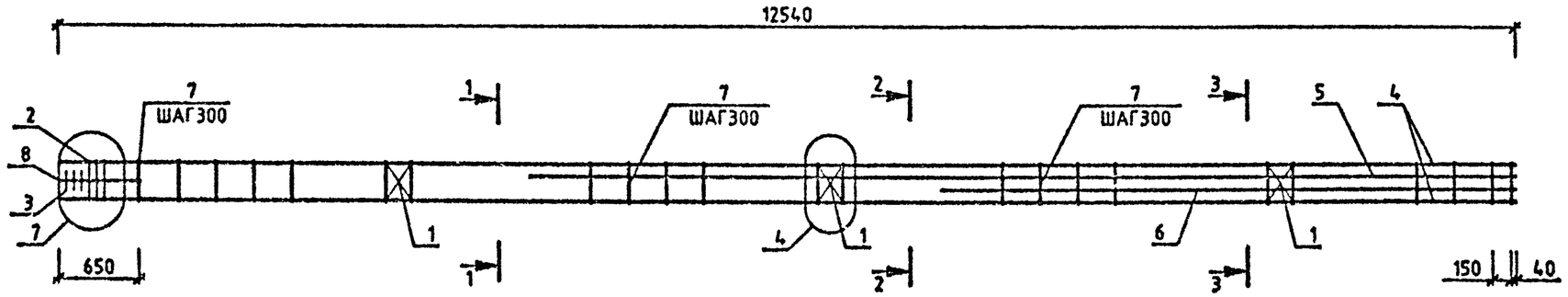

МАРКА	ПОЗ.	МАРКА АРМАТУРНОГО ИЗДЕЛИЯ	КОЛ. ШТ.	МАССА, КГ		ОБОЗНАЧЕНИЕ ДОКУМЕНТА 1.020-1/87.
				1 ШТ.	ВСЕГО	
КП-142	1	С-2	3	1.1	3.29	2-11 К01
	2	СКА-3	3	3.37	10.1	2-11 К02
	3	СКА-4	3	2.23	6.7	2-11 К03
	4	Ø32 А-Ш L=12540	4	79.17	316.68	БЧ
	5	Ø32 А-Ш L=8490	2	53.6	107.2	БЧ
	6	Ø32 А-Ш L=4890	2	30.87	61.74	БЧ
	7	ХМ-2	41	0.56	23.13	2-11 К11
	8	Ø6 А-I L=650	4	0.14	0.58	БЧ
				ИТОГО:	529.42	

1-1 2-2 3-3

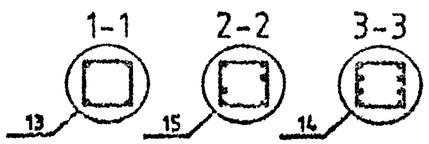

УЗЛЫ СМ. 1.020-1/87.2-4 У
ТЕХНИЧЕСКИЕ ТРЕБОВАНИЯ СМ. 1.020-1/87.2-4 ТТ
АРМАТУРА КЛАССОВ А-Ш, А-I ПО ГОСТ 5781-82

НАЧ.ОТД	ГОРОХОВ		
Н.КОНТР.	СИТНИК		
ГИП	СИТНИК		
ПРОВЕРИЛ	ЛУКАШУК		
РАЗРАБ.	МОЛОДЦОВА		

1.020-1/87.2-4 К064

КАРКАС ПРОСТРАНСТВЕННЫЙ КП-142 СБОРОЧНЫЙ ЧЕРТЕЖ

СТАДИЯ	ЛИСТ	ЛИСТОВ
Р		1

КиевЗНИИЭП

ИНВ.№ ПОДЛ | ПОДПИСЬ И ДАТА | ВЗАМ. ИНВ.№

ФОРМАТ А3

САПР КиевЗНИИЭП
ОПЕРАТОР СИСТЕМЫ МОЛОДЦОВА

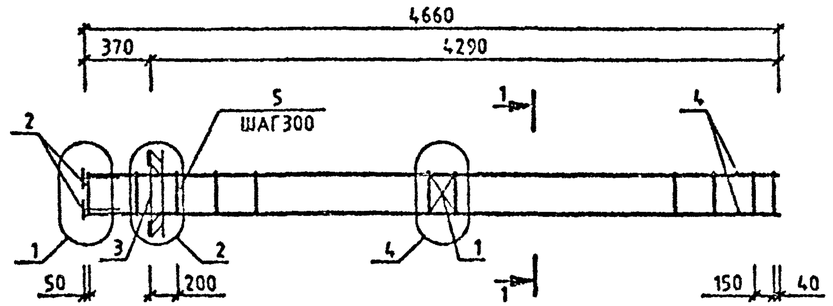

МАРКА	ПОЗ.	МАРКА АРМАТУРНОГО ИЗДЕЛИЯ	КОЛ. ШТ.	МАССА, КГ		ОБОЗНАЧЕНИЕ ДОКУМЕНТА 1.020-1/87.
				1 ШТ.	ВСЕГО	
КП-143	1	С-2	1	1.1	1.1	2-11 К01
	2	МН-2	4	1.1	4.4	2-11 К04
	3	МН-6	1	15.1	15.1	2-11 К06
	4	Ф16 А-Ш L=4640	4	7.32	29.29	БЧ
	5	ХМ-1	17	0.31	5.24	2-11 К11
				ИТОГО: 55.14		

МАРКА	ПОЗ.	МАРКА АРМАТУРНОГО ИЗДЕЛИЯ	КОЛ. ШТ.	МАССА, КГ		ОБОЗНАЧЕНИЕ ДОКУМЕНТА 1.020-1/87.
				1 ШТ.	ВСЕГО	
КП-144	1	С-2	1	1.1	1.1	2-11 К01
	2	МН-2	4	1.1	4.4	2-11 К04
	3	МН-8	1	19.78	19.78	2-11 К08
	4	Ф16 А-Ш L=4640	4	7.32	29.29	БЧ
	5	ХМ-1	17	0.31	5.24	2-11 К11
				ИТОГО: 59.82		

УЗЛЫ СМ.1020-1/87.2-4 У
ТЕХНИЧЕСКИЕ ТРЕБОВАНИЯ СМ. 1020-1/87.2-4 ТТ
АРМАТУРА КЛАССОВ А-Ш, А-I ПО ГОСТ 5781-82

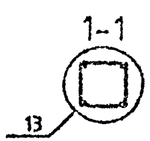

НАЧ.ОТД	ГОРОХОВ		
Н.КОНТР.	СИТНИК		
ГИП	СИТНИК		
ПРОВЕРИЛ	ЛУКА ЛУК		
РАЗРАБ.	МОЛОДЦОВА		

1.020-1/87.2-4 К085

КАРКАС ПРОСТРАНСТВЕННЫЙ КП-143, КП-144 СБОРОЧНЫЙ ЧЕРТЕЖ

СТАДИЯ	ЛИСТ	ЛИСТОВ
Р		1

КиевЗНИИЭП

ФОРМАТ А3

ИНВ.№ ПОДЛ | ПОДПИСЬ И ДАТА | ВЗАМ. ИНВ.№

САПР КиевЗНИИЭП | Молодцова | Оператор системы

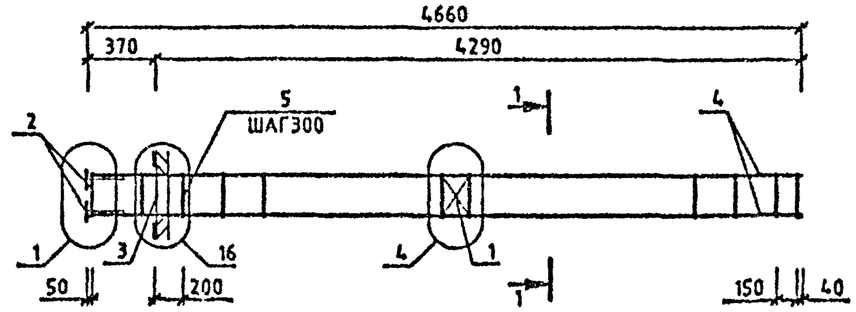

МАРКА	ПОЗ.	МАРКА АРМАТУРНОГО ИЗДЕЛИЯ	КОЛ. ШТ.	МАССА, КГ		ОБОЗНАЧЕНИЕ ДОКУМЕНТА 1.020-1/87.
				1 ШТ.	ВСЕГО	
КП-145	1	С-2	1	1.1	1.1	2-11 К01
	2	МН-2	4	1.1	4.4	2-11 К04
	3	МН-12	1	34.9	34.9	2-11 К10
	4	Ø20 А-Ш L=4640	4	11.44	45.77	БЧ
	5	ХМ-1	17	0.31	5.24	2-11 К11
				ИТОГО:	91.42	

УЗЛЫ СМ.1.020-1/87.2-4 Ч
ТЕХНИЧЕСКИЕ ТРЕБОВАНИЯ СМ. 1.020-1/87.2-4 ТТ
АРМАТУРА КЛАССОВ А-Ш, А-I ПО ГОСТ 5781-82

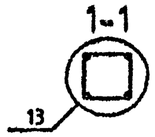

Подпись и дата | Взам. инв. №

Нач.отд.	Горохов		
Н.контр.	Ситник		
ГИП	Ситник		
Проверил	Лукашук		
Разраб.	Молодцова		

1.020-1/87.2-4 К086

КАРКАС ПРОСТРАНСТВЕННЫЙ КП-145 СБОРОЧНЫЙ ЧЕРТЕЖ

Стадия	Лист	Листов
Р		1

КиевЗНИИЭП

Формат А3

САПР КиевЗНИИЭП
Оператор системы
Молодцова

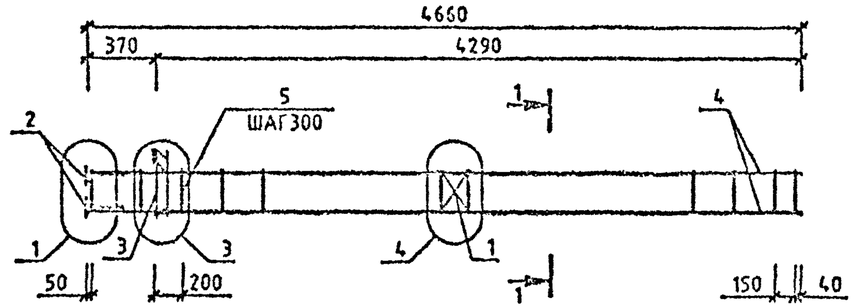

МАРКА	ПОЗ.	МАРКА АРМАТУРНОГО ИЗДЕЛИЯ	КОЛ. ШТ.	МАССА, КГ		ОБОЗНАЧЕНИЕ ДОКУМЕНТА 1.020-1/87.
				1 ШТ.	ВСЕГО	
КП-146	1	С-2	1	1.1	1.1	2-11 К01
	2	МН-2	4	1.1	4.4	2-11 К04
	3	МН-5	1	9.35	9.35	2-11 К05
	4	Ф16 А-Ш L=4640	4	7.32	29.29	БЧ
	5	ХМ-1	17	0.31	5.24	2-11 К11
				ИТОГО: 49.39		

МАРКА	ПОЗ.	МАРКА АРМАТУРНОГО ИЗДЕЛИЯ	КОЛ. ШТ.	МАССА, КГ		ОБОЗНАЧЕНИЕ ДОКУМЕНТА 1.020-1/87.
				1 ШТ.	ВСЕГО	
КП-147	1	С-2	1	1.1	1.1	2-11 К01
	2	МН-2	4	1.1	4.4	2-11 К04
	3	МН-7	1	12.95	12.95	2-11 К07
	4	Ф16 А-Ш L=4640	4	7.32	29.29	БЧ
	5	ХМ-1	17	0.31	5.24	2-11 К11
				ИТОГО: 52.99		

УЗЛЫ СМ.1.020-1/87.2-4 У
ТЕХНИЧЕСКИЕ ТРЕБОВАНИЯ СМ. 1.020-1/87.2-4 ТТ
АРМАТУРА КЛАССОВ А-Ш, А-I ПО ГОСТ 5781-82

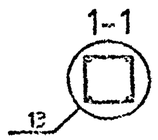

НАЧ.ОТД.	ГОРОХОВ		1.020-1/87.2-4 К087
Н.КОНТР.	СИПИЯК		КАРКАС ПРОСТРАНСТВЕННЫЙ КП-146,КП-147 СБОРОЧНЫЙ ЧЕРТЕЖ
ГИП	СИПИЯК		Стадия: Р; Лист: 1; Листов:
ПРОВЕРИЛ	ЛУКАШУК		КиевЗНИИЭП
РАЗРАБ.	МОЛОДЦОВА		

ФОРМАТ А3

САПР КиевЗНИИЭП
ОПЕРАТОР СИСТЕМЫ
МОЛОДЦОВА

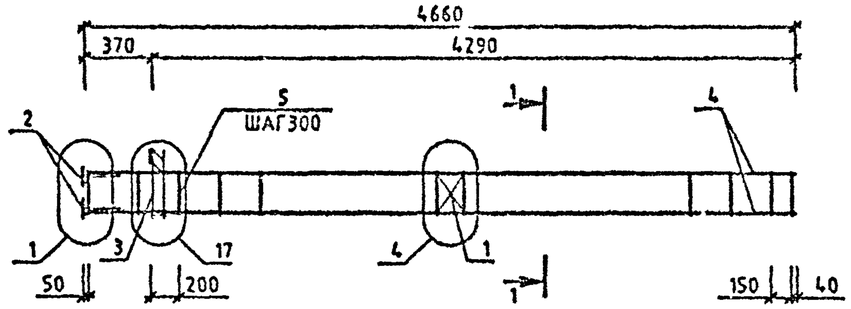

МАРКА	ПОЗ.	МАРКА АРМАТУРНОГО ИЗДЕЛИЯ	КОЛ. ШТ.	МАССА, КГ		ОБОЗНАЧЕНИЕ ДОКУМЕНТА 1.020-1/87.
				1 ШТ.	ВСЕГО	
КП-148	1	С-2	1	1.1	1.1	2-11 К01
	2	МН-2	4	1.1	4.4	2-11 К04
	3	МН-11	1	25.23	25.23	2-11 К09
	4	Ø20 А-Ш L=4640	4	11.44	45.77	БЧ
	5	ХМ-1	17	0.31	5.24	2-11 К11
				ИТОГО:	81.75	

УЗЛЫ СМ 1.020-1/87.2-4 У
ТЕХНИЧЕСКИЕ ТРЕБОВАНИЯ СМ. 1.020-1/87.2-4 ТТ
АРМАТУРА КЛАССОВ А-Ш, А-I ПО ГОСТ 5781-82

1-1
13

НАЧ.ОТД.	ГОРОХОВ		
Н.КОНТР.	СИТНИК		
ГИП	СИТНИК		
ПРОВЕРИЛ	ЛУКАШУК		
РАЗРАБ.	МОЛОДЦОВА		

1.020-1/87.2-4 К088

КАРКАС ПРОСТРАНСТВЕННЫЙ КП-148 СБОРОЧНЫЙ ЧЕРТЕЖ

СТАДИЯ	ЛИСТ	ЛИСТОВ
Р		1

КиевЗНИИЭП

ВЗАМ. ИНВ.№
ПОДПИСЬ И ДАТА
ИНВ.№ ПОДЛ.

ФОРМАТ А3

САПР КиевЗНИИЭП
Молодцова
Оператор системы

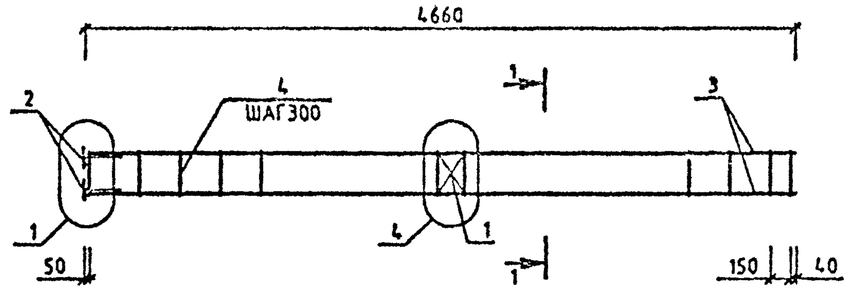

МАРКА	ПОЗ.	МАРКА АРМАТУРНОГО ИЗДЕЛИЯ	КОЛ. ШТ.	МАССА, КГ		ОБОЗНАЧЕНИЕ ДОКУМЕНТА 1.020-1/87.
				1 ШТ.	ВСЕГО	
КП-149	1	С-2	1	1.1	1.1	2-11 К01
	2	МН-2	4	1.1	4.4	2-11 К04
	3	Ø16 А-Ш L=4640	4	7.32	29.29	Б4
	4	ХМ-1	17	0.31	5.24	2-11 К11
				ИТОГО: 40.04		

УЗЛЫ СМ.1.020-1/87.2-4 У
ТЕХНИЧЕСКИЕ ТРЕБОВАНИЯ СМ. 1.020-1/87.2-4 ТТ
АРМАТУРА КЛАССОВ А-Ш, А-I ПО ГОСТ 5781-82

1-1
13

НАЧ.ОТД.	ГОРОХОВ		
Н.КОНТР.	СИТНИК		
ГИП	СИТНИК		
ПРОВЕРИЛ	ЛУКАШУК		
РАЗРАБ.	МОЛОДЦОВА		

1.020-1/87.2-4 К089

КАРКАС ПРОСТРАНСТВЕННЫЙ КП-149 СБОРОЧНЫЙ ЧЕРТЕЖ

СТАДИЯ	ЛИСТ	ЛИСТОВ
Р		1

КиевЗНИИЭП

ФОРМАТ А3

Инв.№ подл. | Подпись и дата | Взам.инв.№

САПР КиевЗНИИЭП
ОПЕРАТОР СИСТЕМЫ
МОЛОДЦОВА

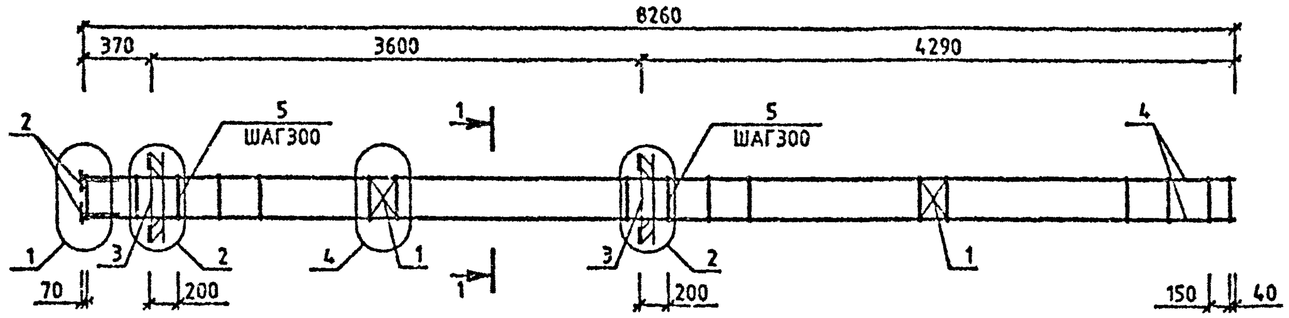

МАРКА	ПОЗ.	МАРКА АРМАТУРНОГО ИЗДЕЛИЯ	КОЛ. ШТ.	МАССА, КГ		ОБОЗНАЧЕНИЕ ДОКУМЕНТА 1.020-1/87.
				1 ШТ.	ВСЕГО	
КП-150	1	С-2	2	1.1	2.19	2-11 К01
	2	МН-2	4	1.1	4.4	2-11 К04
	3	МН-6	2	15.1	30.2	2-11 К06
	4	Ø16 А-Ш L=8240	4	13.01	52.02	БЧ
	5	ХМ-1	29	0.31	8.95	2-11 К11
				ИТОГО: 97.76		

МАРКА	ПОЗ.	МАРКА АРМАТУРНОГО ИЗДЕЛИЯ	КОЛ. ШТ.	МАССА, КГ		ОБОЗНАЧЕНИЕ ДОКУМЕНТА 1.020-1/87.
				1 ШТ.	ВСЕГО	
КП-151	1	С-2	2	1.1	2.19	2-11 К01
	2	МН-2	4	1.1	4.4	2-11 К04
	3	МН-6	2	19.78	39.57	2-11 К06
	4	Ø16 А-Ш L=8240	4	13.01	52.02	БЧ
	5	ХМ-1	29	0.31	8.95	2-11 К11
				ИТОГО: 107.13		

УЗЛЫ СМ.1.020-1/87.2-4 У
ТЕХНИЧЕСКИЕ ТРЕБОВАНИЯ СМ. 1.020-1/87.2-4 ТТ
АРМАТУРА КЛАССОВ А-Ш, А-I ПО ГОСТ 5781-82

1-1
13

НАЧ.ОТД.	ГОРОХОВ		
Н.КОНТР	СИТНИК		
ГИП	СИТНИК		
ПРОВЕРИЛ	ЛУКАЧУК		
РАЗРАБ.	МОЛОДЦОВА		

1.020-1/87.2-4 К090

КАРКАС ПРОСТРАНСТВЕННЫЙ КП-150,КП-151 СБОРОЧНЫЙ ЧЕРТЕЖ

СТАДИЯ	ЛИСТ	ЛИСТОВ
Р		1

КиевЗНИИЭП

ФОРМАТ А3

ИНВ.№ ПОДЛ. | ПОДПИСЬ И ДАТА | ВЗАМ. ИНВ.№

САПР КиевЗНИИЭП

МОЛОДЦОВА

ОПЕРАТОР СИСТЕМЫ

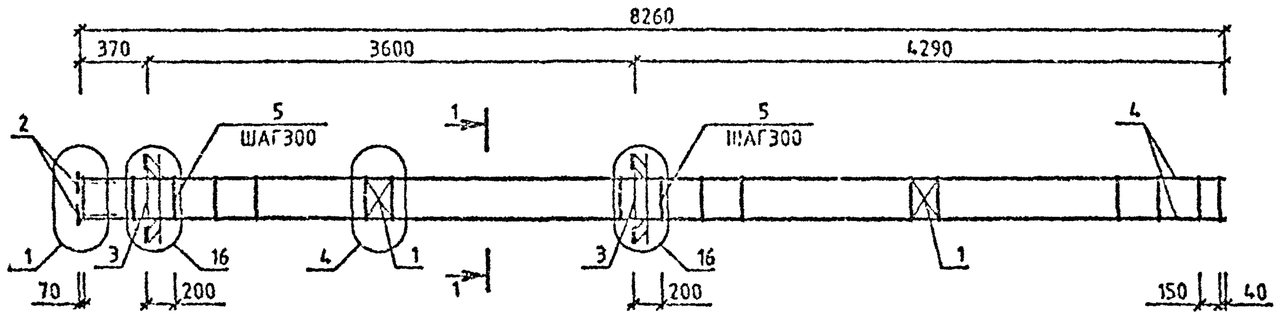

МАРКА	ПОЗ.	МАРКА АРМАТУРНОГО ИЗДЕЛИЯ	КОЛ. ШТ.	МАССА, КГ		ОБОЗНАЧЕНИЕ ДОКУМЕНТА 1.020-1/87.
				1 ШТ.	ВСЕГО	
КП-152	1	С-2	2	1.1	2.19	2-11 К01
	2	МН-2	4	1.1	4.4	2-11 К04
	3	МН-12	2	34.9	69.8	2-11 К10
	4	Ø20 А-Ш L=8240	4	20.32	81.28	БЧ
	5	ХМ-1	29	0.31	8.95	2-11 К11
				ИТОГО: 166.63		

УЗЛЫ СМ.1.020-1/87.2-4 У
ТЕХНИЧЕСКИЕ ТРЕБОВАНИЯ СМ. 1.020-1/87.2-4 ТТ
АРМАТУРА КЛАССОВ А-Ш, А-I ПО ГОСТ 5781-82

1-1
13

ВЗАМ. ИНВ.№ | ПОДПИСЬ И ДАТА | ИНВ.№ ПОДЛ.

НАЧОТД.	ГОРОХОВ		
Н.КОНТР.	СИТНИК		
ГИП	СИТНИК		
ПРОВЕРИЛ	ЛУКАШУК		
РАЗРАБ.	МОЛОДЦОВА		

1.020-1/87.2-4 К091

КАРКАС ПРОСТРАНСТВЕННЫЙ КП-152 СБОРОЧНЫЙ ЧЕРТЕЖ

СТАДИЯ	ЛИСТ	ЛИСТОВ
Р		1

КиевЗНИИЭП

ФОРМАТ А3

САПР КиевЗНИИЭП
ОПЕРАТОР СИСТЕМЫ
МОЛОДЦОВА

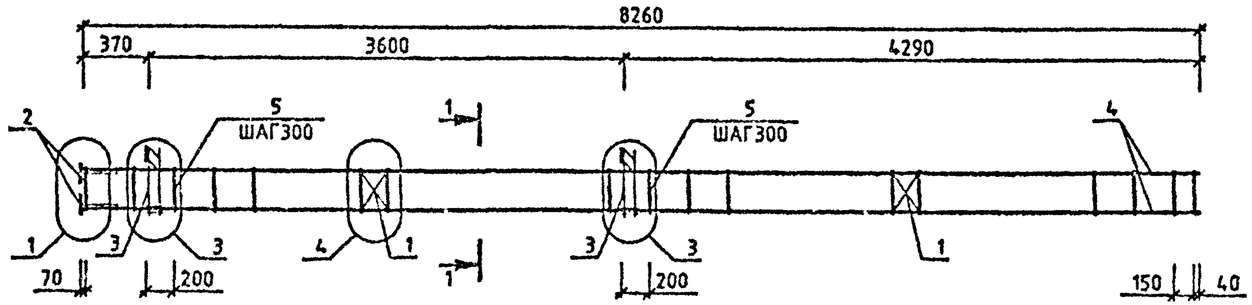

МАРКА	ПОЗ.	МАРКА АРМАТУРНОГО ИЗДЕЛИЯ	КОЛ. ШТ.	МАССА, КГ		ОБОЗНАЧЕНИЕ ДОКУМЕНТА 1.020-1/87.
				1 ШТ.	ВСЕГО	
КП-153	1	С-2	2	1.1	2.19	2-11 К01
	2	МН-2	4	1.1	4.4	2-11 К04
	3	МН-5	2	9.35	18.71	2-11 К05
	4	Ø16 А-Ш L=8240	4	13.01	52.02	БЧ
	5	ХМ-1	29	0.31	8.95	2-11 К11
				ИТОГО	86.28	

МАРКА	ПОЗ.	МАРКА АРМАТУРНОГО ИЗДЕЛИЯ	КОЛ. ШТ.	МАССА, КГ		ОБОЗНАЧЕНИЕ ДОКУМЕНТА 1.020-1/87.
				1 ШТ.	ВСЕГО	
КП-154	1	С-2	2	1.1	2.19	2-11 К01
	2	МН-2	4	1.1	4.4	2-11 К04
	3	МН-7	2	12.95	25.91	2-11 К07
	4	Ø16 А-Ш L=8240	4	13.01	52.02	БЧ
	5	ХМ-1	29	0.31	8.95	2-11 К11
				ИТОГО	93.47	

УЗЛЫ СМ.1020-1/87 2-4 У
ТЕХНИЧЕСКИЕ ТРЕБОВАНИЯ СМ. 1.020-1/87 2-4 ТТ
АРМАТУРА КЛАССОВ А-Ш, А-I ПО ГОСТ 5781-82

1-1
13

НАЧ.ОТД	ГОРОХОВ		
Н.КОНТР	СИТНИК		
ГИП	СИТНИК		
ПРОВЕРИЛ	ЛЯКАШУК		
РАЗРАБ.	МОЛОДЦОВА		

1.020-1/87.2-4 К092

КАРКАС ПРОСТРАНСТВЕННЫЙ КП-153,КП-154 СБОРОЧНЫЙ ЧЕРТЕЖ

СТАДИЯ	ЛИСТ	ЛИСТОВ
Р		1

КиевЗНИИЭП

ФОРМАТ А3

ИНВ.№ ПОДЛ. | ПОДПИСЬ И ДАТА | ВЗАМ. ИНВ.№

САПР КиевЗНИИЭП | ОПЕРАТОР СИСТЕМЫ | МОЛОДЦОВА

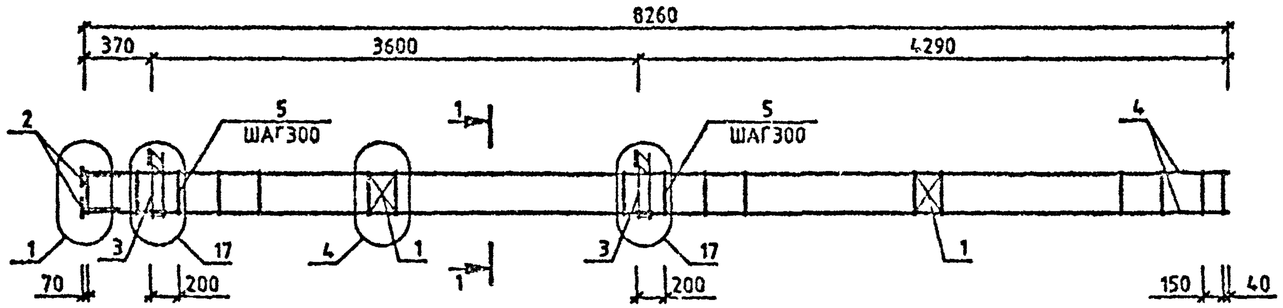

МАРКА	ПОЗ.	МАРКА АРМАТУРНОГО ИЗДЕЛИЯ	КОЛ. ШТ.	МАССА, КГ		ОБОЗНАЧЕНИЕ ДОКУМЕНТА 1.020-1/87.
				1 ШТ.	ВСЕГО	
КП-155	1	С-2	2	1.1	2.19	2-11 К01
	2	МН-2	4	1.1	4.4	2-11 К04
	3	МН-11	2	25.23	50.47	2-11 К09
	4	Ø20 А-Ш L=8240	4	20.32	81.28	БЧ
	5	ХМ-1	28	0.31	8.95	2-11 К11
				ИТОГО	147.3	

УЗЛЫ СМ.1.020-1/87.2-4 У
ТЕХНИЧЕСКИЕ ТРЕБОВАНИЯ СМ. 1.020-1/87.2-4 ТТ
АРМАТУРА КЛАССОВ А-Ш, А-I ПО ГОСТ 5781-82

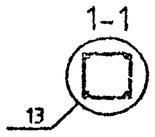

НАЧ.ОТД.	ГОРОХОВ		
Н.КОНТР.	СИТНИК		
ГИП	СИТНИК		
ПРОВЕРИЛ	ЛУКАШУК		
РАЗРАБ.	МОЛОДЦОВА		

1.020-1/87.2-4 К093

КАРКАС ПРОСТРАНСТВЕННЫЙ КП-155 СБОРОЧНЫЙ ЧЕРТЕЖ

СТАДИЯ	ЛИСТ	ЛИСТОВ
Р		1

КиевЗНИИЭП

ФОРМАТ А3

ПОДПИСЬ И ДАТА | ВЗАМ. ИНВ.№ | ИНВ.№ ПОДЛ.

САПР КиевЗНИИЭП | ОПЕРАТОР СИСТЕМЫ | МОЛОДЦОВА

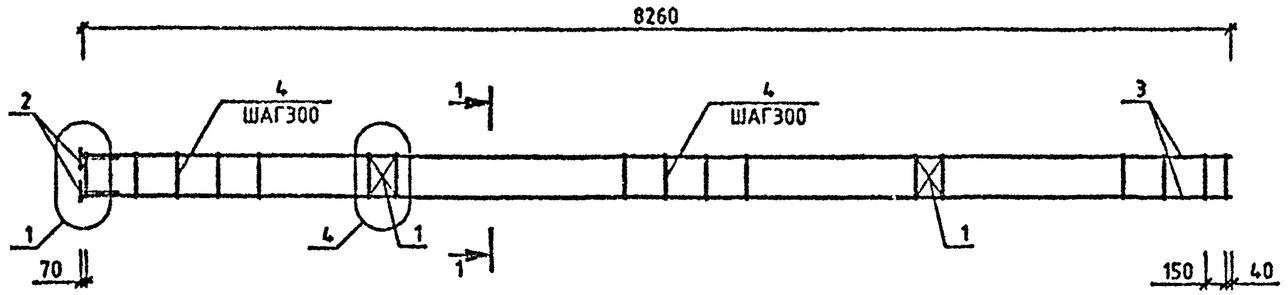

МАРКА	ПОЗ.	МАРКА АРМАТУРНОГО ИЗДЕЛИЯ	КОЛ. ШТ.	МАССА, КГ		ОБОЗНАЧЕНИЕ ДОКУМЕНТА 1.020-1/87.
				1 ШТ.	ВСЕГО	
КП-156	1	С-2	2	1.1	2.19	2-11 К01
	2	МН-2	4	1.1	4.4	2-11 К04
	3	Ф16 А-Ш L=8240	4	13.01	52.02	БЧ
	4	ХМ-1	29	0.31	8.95	2-11 К11
				ИТОГО: 67.57		

МАРКА	ПОЗ.	МАРКА АРМАТУРНОГО ИЗДЕЛИЯ	КОЛ. ШТ.	МАССА, КГ		ОБОЗНАЧЕНИЕ ДОКУМЕНТА 1.020-1/87.
				1 ШТ.	ВСЕГО	
КП-157	1	С-2	2	1.1	2.19	2-11 К01
	2	МН-2	4	1.1	4.4	2-11 К04
	3	Ф20 А-Ш L=8240	4	20.32	81.28	БЧ
	4	ХМ-1	29	0.31	8.95	2-11 К11
				ИТОГО: 96.83		

УЗЛЫ СМ.1.020-1/87.2-4 У
ТЕХНИЧЕСКИЕ ТРЕБОВАНИЯ СМ. 1.020-1/87.2-4 ТТ
АРМАТУРА КЛАССОВ А-Ш, А-I ПО ГОСТ 5781-82

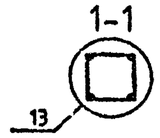

НАЧ.ОТД.	ГОРОХОВ		
Н.КОНТР.	СИТНИК		
ГИП	СИТНИК		
ПРОВЕРИЛ	ЛУКАШУК		
РАЗРАБ.	МОЛОДЦОВА		

1.020-1/87.2-4 К094

КАРКАС ПРОСТРАНСТВЕННЫЙ КП-156, КП-157 СБОРОЧНЫЙ ЧЕРТЕЖ

СТАДИЯ	ЛИСТ	ЛИСТОВ
Р		1

КиевЗНИИЭП

ВЗАМ. ИНВ.№ | ПОДПИСЬ И ДАТА | ИНВ.№ ПОДЛ.

ФОРМАТ А3

САПР КиевЗНИИЭП
ОПЕРАТОР СИСТЕМЫ
МОЛОДЦОВА

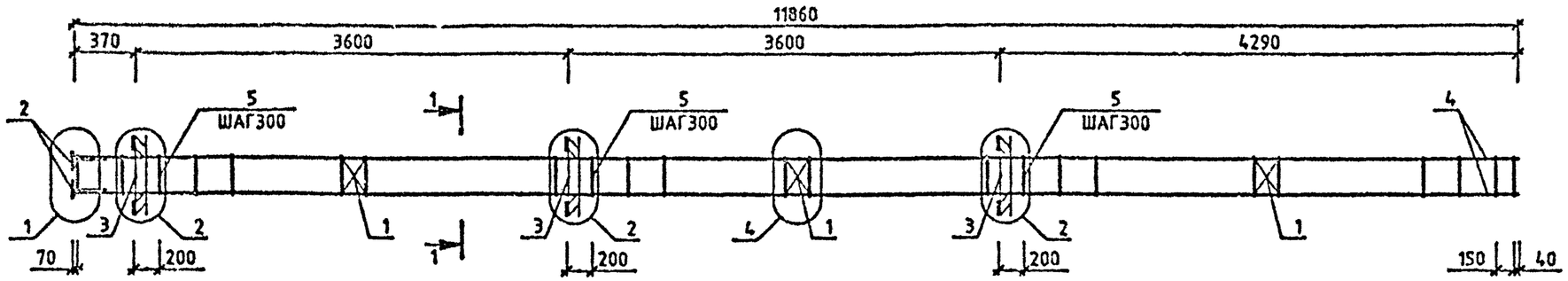

МАРКА	ПОЗ.	МАРКА АРМАТУРНОГО ИЗДЕЛИЯ	КОЛ. ШТ.	МАССА, КГ		ОБОЗНАЧЕНИЕ ДОКУМЕНТА 1.020-1/87.
				1 ШТ.	ВСЕГО	
КП-158	1	С-2	3	1.1	3.29	2-11 К01
	2	МН-2	4	1.1	4.4	2-11 К04
	3	МН-6	3	15.1	45.3	2-11 К06
	4	Ф16 А-Ш L=11840	4	18.69	74.75	БЧ
	5	ХМ-1	41	0.31	12.65	2-11 К11
				ИТОГО: 140.39		

МАРКА	ПОЗ.	МАРКА АРМАТУРНОГО ИЗДЕЛИЯ	КОЛ. ШТ.	МАССА, КГ		ОБОЗНАЧЕНИЕ ДОКУМЕНТА 1.020-1/87.
				1 ШТ.	ВСЕГО	
КП-159	1	С-2	3	1.1	3.29	2-11 К01
	2	МН-2	4	1.1	4.4	2-11 К04
	3	МН-6	3	19.78	59.35	2-11 К00
	4	Ф16 А-Ш L=11840	4	18.69	74.75	БЧ
	5	ХМ-1	41	0.31	12.65	2-11 К11
				ИТОГО: 154.44		

УЗЛЫ СМ.1.020-1/87.2-4 У
ТЕХНИЧЕСКИЕ ТРЕБОВАНИЯ СМ. 1.020-1/87.2-4 ТТ
АРМАТУРА КЛАССОВ А-Ш, А-I ПО ГОСТ 5781-82

1-1

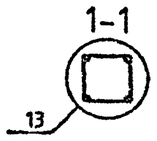

НАЧ.ОТД	ГОРОХОВ		
Н.КОНТР.	СИТНИК		
ГИП	СИТНИК		
ПРОВЕРИЛ	ЛУКАШУК		
РАЗРАБ.	МОЛОДЦОВА		

1.020-1/87.2-4 К095

КАРКАС ПРОСТРАНСТВЕННЫЙ КП-158, КП-159 СБОРОЧНЫЙ ЧЕРТЕЖ

СТАДИЯ	ЛИСТ	ЛИСТОВ
Р		1

КиевЗНИИЭП

ФОРМАТ А3

ИНВ № ПОДЛ
ПОДПИСЬ И ДАТА
ВЗАМ ИНВ №

САПР КиевЗНИИЭП
ОПЕРАТОР СИСТЕМЫ
МОЛОДИЦОВА

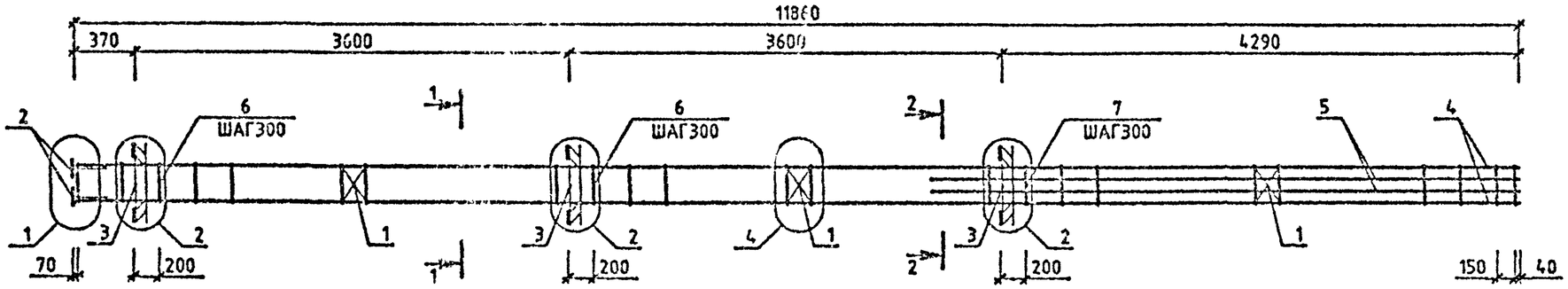

МАРКА	ПОЗ.	МАРКА АРМАТУРНОГО ИЗДЕЛИЯ	КОЛ. ШТ.	МАССА, КГ		ОБОЗНАЧЕНИЕ ДОКУМЕНТА 1.020-1/87.
				1 ШТ.	ВСЕГО	
КП-160	1	С-2	3	1.1	3.29	2-11 К01
	2	МН-2	4	1.1	4.4	2-11 К04
	3	МН-12	3	34.9	104.7	2-11 К10
	4	Ø20 А-Ш L=11840	4	29.2	116.8	БЧ
	5	Ø32 А-Ш L=4890	4	30.87	123.49	БЧ
	6	ХМ-1	24	0.31	7.4	2-11 К11
	7	ХМ-2	17	0.56	9.59	2-11 К11
				ИТОГО	369.68	

УЗЛЫ СМ.1.020-1/87.2-4 У
ТЕХНИЧЕСКИЕ ТРЕБОВАНИЯ СМ. 1.020-1/87.2-4 ТТ
АРМАТУРА КЛАССОВ А-Ш, А-I ПО ГОСТ 5781-82

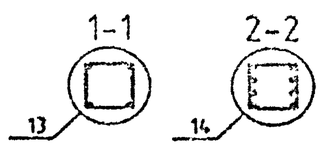

НАЧ.ОТД.	ГОРОХОВ		
Н.КОНТР.	СИТНИК		
ГИП	СИТНИК		
ПРОВЕРИЛ	ЛУКАШУК		
РАЗРАБ.	МОЛОДИЦОВА		

1.020-1/87.2 К006

КАРКАС ПРОСТРАНСТВЕННЫЙ КП-160 СБОРОЧНЫЙ ЧЕРТЕЖ

СТАДИЯ	ЛИСТ	ЛИСТОВ
Р		1

КиевЗНИИЭП

ФОРМАТ А3

САПР КиевЗНИИЭП

МОЛОДЦОВА

ОПЕРАТОР СИСТЕМЫ

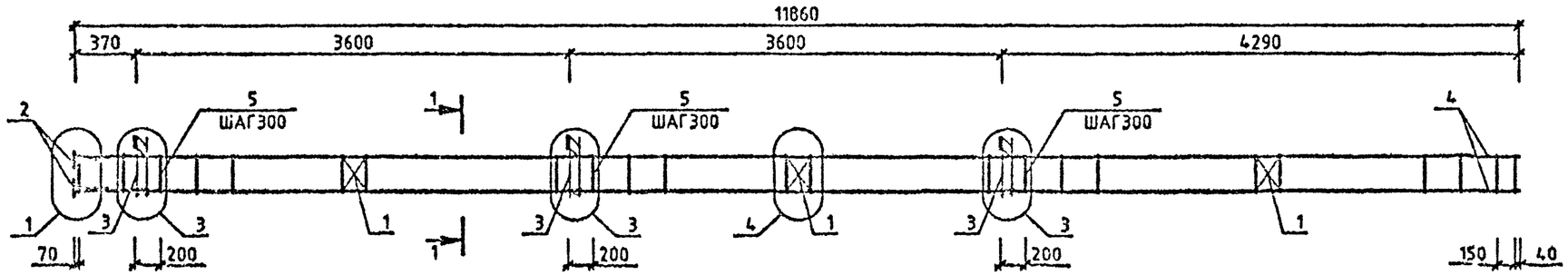

МАРКА	ПОЗ.	МАРКА АРМАТУРНОГО ИЗДЕЛИЯ	КОЛ. ШТ.	МАССА, КГ		ОБОЗНАЧЕНИЕ ДОКУМЕНТА 1.020-1/87.
				1 ШТ.	ВСЕГО	
КП-161	1	С-2	3	1.1	3.29	2-11 К01
	2	МН-2	4	1.1	4.4	2-11 К04
	3	МН-5	3	9.35	28.06	2-11 К05
	4	Ф16 А-Ш L=11840	4	18.69	74.75	6Ч
	5	ХМ-1	41	0.31	12.65	2-11 К11
				ИТОГО: 123.16		

МАРКА	ПОЗ.	МАРКА АРМАТУРНОГО ИЗДЕЛИЯ	КОЛ. ШТ.	МАССА, КГ		ОБОЗНАЧЕНИЕ ДОКУМЕНТА 1.020-1/87.
				1 ШТ.	ВСЕГО	
КП-162	1	С-2	3	1.1	3.29	2-11 К01
	2	МН-2	4	1.1	4.4	2-11 К04
	3	МН-7	3	12.95	38.86	2-11 К07
	4	Ф16 А-Ш L=11840	4	18.69	74.75	6Ч
	5	ХМ-1	41	0.31	12.65	2-11 К11
				ИТОГО: 133.95		

УЗЛЫ СМ.1.020-1/87.2-4 У
ТЕХНИЧЕСКИЕ ТРЕБОВАНИЯ СМ. 1.020-1/87.2-4 ТТ
АРМАТУРА КЛАССОВ А-Ш, А-I ПО ГОСТ 5781-82

1-1

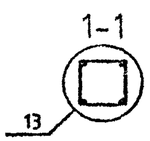

НАЧ.ОТД	ГОРОХОВ		
Н.КОНТР	СИТНИК		
ГИП	СИТНИК		
ПРОВЕРИЛ	ЛУКАШУК		
РАЗРАБ.	МОЛОДЦОВА		

1.020-1/87.2-4 К097

КАРКАС ПРОСТРАНСТВЕННЫЙ КП-161, КП-162 СБОРОЧНЫЙ ЧЕРТЕЖ

СТАДИЯ	ЛИСТ	ЛИСТОВ
Р		1

КиевЗНИИЭП

ВЗАМ. ИНВ.№ | ПОДПИСЬ И ДАТА | ИНВ.№ ПОДЛ.

ФОРМАТ А3

САПР КиевЗНИИЭП
МОЛОДЦОВА
ОПЕРАТОР СИСТЕМЫ

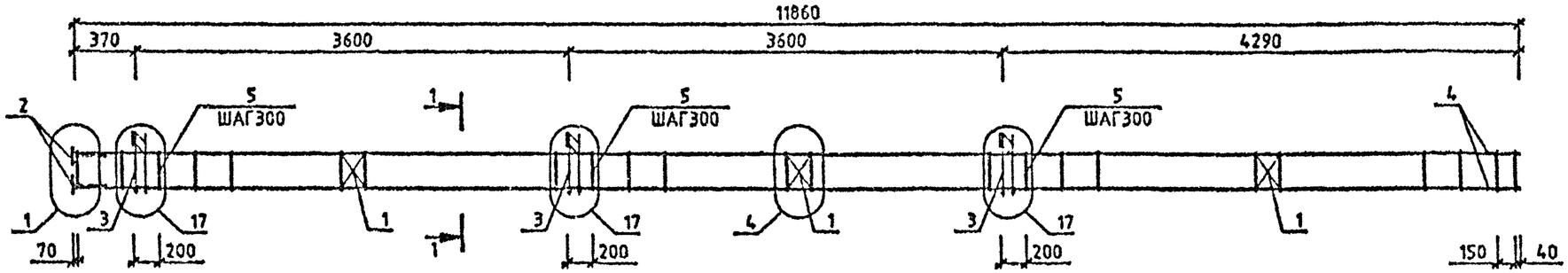

МАРКА	ПОЗ.	МАРКА АРМАТУРНОГО ИЗДЕЛИЯ	КОЛ. ШТ.	МАССА, КГ		ОБОЗНАЧЕНИЕ ДОКУМЕНТА 1.020-1/87.
				1 ШТ.	ВСЕГО	
КП-163	1	С-2	3	1.1	3.29	2-11 К01
	2	МН-2	4	1.1	4.4	2-11 К04
	3	МН-11	3	25.23	75.7	2-11 К09
	4	Ø20 А-Ш L=11840	4	29.2	116.8	БЧ
	5	ХМ-1	41	0.31	12.65	2-11 К11
				ИТОГО: 212.84		

УЗЛЫ СМ 1.020-1/87.2-4 У
ТЕХНИЧЕСКИЕ ТРЕБОВАНИЯ СМ. 1.020-1/87.2-4 ТТ
АРМАТУРА КЛАССОВ А-Ш, А-I ПО ГОСТ 5781-82

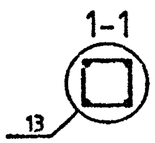

ВЗАМ ИНВ.№ | ПОДПИСЬ И ДАТА | ИНВ.№ ПОДЛ.

НАЧ ОТД	ГОРОХОВ		
Н.КОНТР.	СИТНИК		
ГИП	СИТНИК		
ПРОВЕРИЛ	ЛУКАШУК		
РАЗРАБ.	МОЛОДЦОВА		

1.020-1/87.2-4 К098

КАРКАС ПРОСТРАНСТВЕННЫЙ КП-163 СБОРОЧНЫЙ ЧЕРТЕЖ

СТАДИЯ	ЛИСТ	ЛИСТОВ
Р		1

КиевЗНИИЭП

ФОРМАТ А3

САПР КиевЗНИИЭП | ОПЕРАТОР СИСТЕМЫ | МОЛОДЦОВА

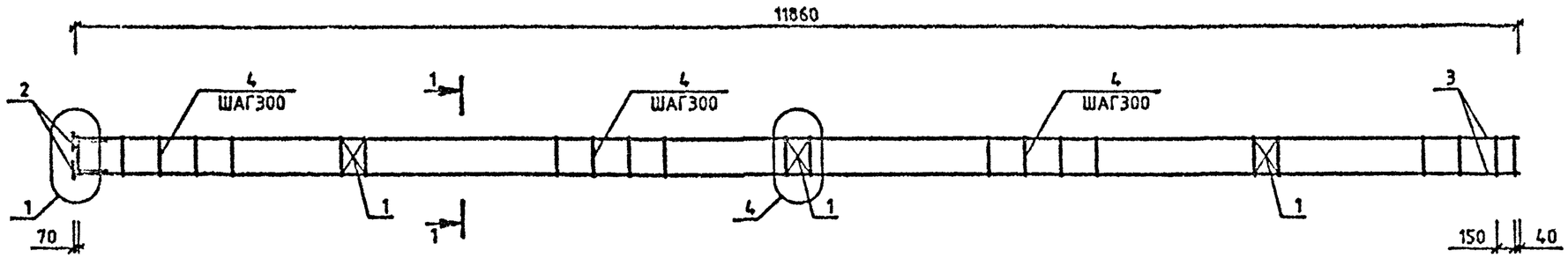

МАРКА	ПОЗ.	МАРКА АРМАТУРНОГО ИЗДЕЛИЯ	КОЛ. ШТ.	МАССА, КГ		ОБОЗНАЧЕНИЕ ДОКУМЕНТА 1.020-1/87.
				1 ШТ.	ВСЕГО	
КП-164	1	С-2	3	1.1	3.29	2-11 К01
	2	МН-2	4	1.1	4.4	2-11 К04
	3	Ф16 А-Ш L=11840	4	18.69	74.75	БЧ
	4	ХМ-1	41	0.31	12.65	2-11 К11
				ИТОГО:	95.09	

МАРКА	ПОЗ.	МАРКА АРМАТУРНОГО ИЗДЕЛИЯ	КОЛ. ШТ.	МАССА, КГ		ОБОЗНАЧЕНИЕ ДОКУМЕНТА 1.020-1/87.
				1 ШТ.	ВСЕГО	
КП-165	1	С-2	3	1.1	3.29	2-11 К01
	2	МН-2	4	1.1	4.4	2-11 К04
	3	Ф20 А-Ш L=11840	4	29.2	116.8	БЧ
	4	ХМ-1	41	0.31	12.65	2-11 К11
				ИТОГО:	137.14	

УЗЛЫ СМ.1.020-1/87.2-4 У
ТЕХНИЧЕСКИЕ ТРЕБОВАНИЯ СМ. 1.020-1/87.2-4 ТТ
АРМАТУРА КЛАССОВ А-Ш, А-I ПО ГОСТ 5781-82

1-1

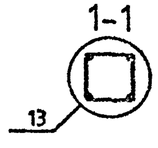

ВЗАМ. ИНВ.№ | ПОДПИСЬ И ДАТА | ИНВ.№ ПОДЛ.

НАЧ.ОТД.	ГОРОХОВ		
Н.КОНТР.	СИТНИК		
ГИП	СИТНИК		
ПРОВЕРИЛ	ЛУКАШУК		
РАЗРАБ.	МОЛОДЦОВА		

1.020-1/87.2-4 К099

КАРКАС ПРОСТРАНСТВЕННЫЙ КП-164,КП-165 СБОРОЧНЫЙ ЧЕРТЕЖ

СТАДИЯ	ЛИСТ	ЛИСТОВ
Р		1

КиевЗНИИЭП

ФОРМАТ А3

САПР КиевЗНИИЭП
ОПЕРАТОР СИСТЕМЫ
МОЛОДЦОВА

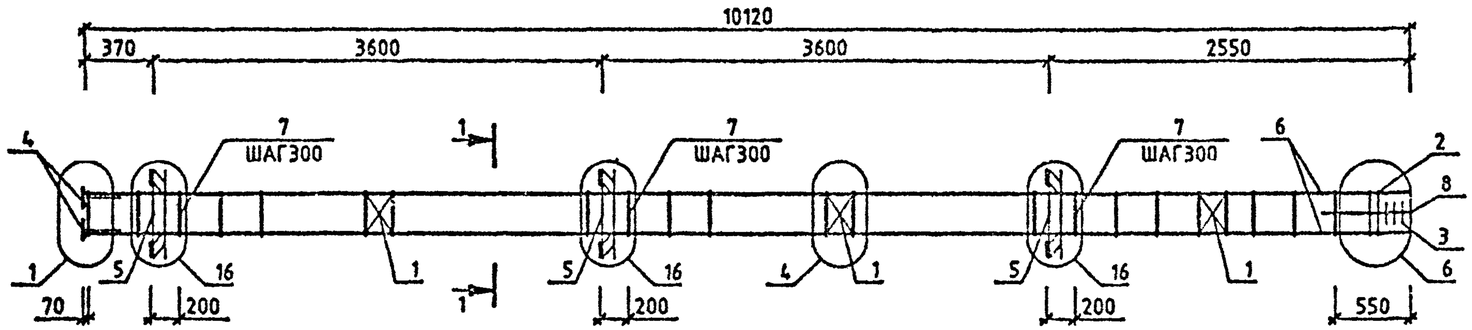

МАРКА	ПОЗ.	МАРКА АРМАТУРНОГО ИЗДЕЛИЯ	КОЛ. ШТ.	МАССА,КГ		ОБОЗНАЧЕНИЕ ДОКУМЕНТА 1.020-1/87.
				1 ШТ.	ВСЕГО	
КП-166	1	С-2	3	1.1	3.29	2-11 К01
	2	СКА-3	2	3.37	6.73	2-11 К02
	3	СКА-4	3	2.23	6.7	2-11 К03
	4	МН-2	4	1.1	4.4	2-11 К04
	5	МН-12	3	34.9	104.7	2-11 К10
	6	Ф20 А-Ш L=10100	4	24.91	99.63	БЧ
	7	ХМ-1	33	0.31	10.18	2-11 К11
	8	Ф6 А-I L=650	4	0.14	0 58	БЧ
				ИТОГО:	236.21	

1-1

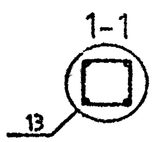

УЗЛЫ СМ. 1.020-1/87.2-4 У
ТЕХНИЧЕСКИЕ ТРЕБОВАНИЯ СМ. 1.020-1/87.2-4 ТТ
АРМАТУРА КЛАССОВ А-Ш, А-I ПО ГОСТ 5781-82

ВЗАМ ИНВ.№
ПОДПИСЬ И ДАТА
ИНВ.№ ПОДЛ.

НАЧ.ОТД.	ГОРОХОВ		
Н.КОНТР	СИТНИК		
ГИП	СИТНИК		
ПРОВЕРИЛ	ЛУКАШУК		
РАЗРАБ.	МОЛОДЦОВА		

1.020-1/87.2-4 К100

КАРКАС ПРОСТРАНСТВЕННЫЙ КП-166 СБОРОЧНЫЙ ЧЕРТЕЖ

СТАДИЯ	ЛИСТ	ЛИСТОВ
Р		

КиевЗНИИЭП

ФОРМАТ А3

САПР КиевЗНИИЭП
ОПЕРАТОР СИСТЕМЫ
МОЛОДЦОВА

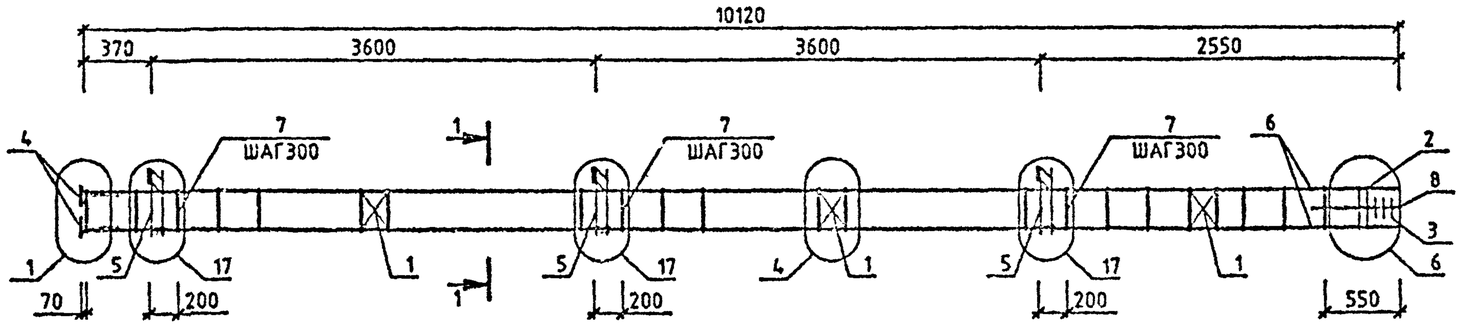

МАРКА	ПОЗ.	МАРКА АРМАТУРНОГО ИЗДЕЛИЯ	КОЛ. ШТ.	МАССА,КГ		ОБОЗНАЧЕНИЕ ДОКУМЕНТА 1.020-1/87.
				1 ШТ.	ВСЕГО	
КП-167	1	С-2	3	1.1	3.29	2-11 К01
	2	СКА-1	2	2.15	4.31	2-11 К02
	3	СКА-2	3	1.43	4.29	2-11 К03
	4	МН-2	4	1.1	4.4	2-11 К04
	5	МН-11	3	25.23	75.69	2-11 К09
	6	Ф20 А-Ш L=10100	4	24.91	99.63	БЧ
	7	ХМ-1	33	0.31	10.18	2-11 К11
	8	Ф6 А-I L=650	4	0.14	0 58	БЧ
				ИТОГО:	202.37	

1-1

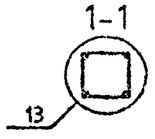

УЗЛЫ СМ. 1.020-1/87.2-4 У
ТЕХНИЧЕСКИЕ ТРЕБОВАНИЯ СМ. 1.020-1/87.2-4 ТТ
АРМАТУРА КЛАССОВ А-Ш, А-I ПО ГОСТ 5781-82

НАЧ.ОТД.	ГОРОХОВ		
Н.КОНТР.	СИТНИК		
ГИП	СИТНИК		
ПРОВЕРИЛ	ЛУКАШУК		
РАЗРАБ.	МОЛОДЦОВА		

1.020-1/87.2-4 К101

КАРКАС ПРОСТРАНСТВЕННЫЙ КП-167 СБОРОЧНЫЙ ЧЕРТЕЖ

СТАДИЯ	ЛИСТ	ЛИСТОВ
Р		1

КиевЗНИИЭП

ИНВ.№ ПОДЛ. | ПОДПИСЬ И ДАТА | ВЗАМ. ИНВ.№

ФОРМАТ А3

САПР КиевЗНИИЭП
ОПЕРАТОР СИСТЕМЫ МОЛОДЦОВА
ВЗАМ. ИНВ.№
ПОДПИСЬ И ДАТА
ИНВ.№ ПОДЛ.

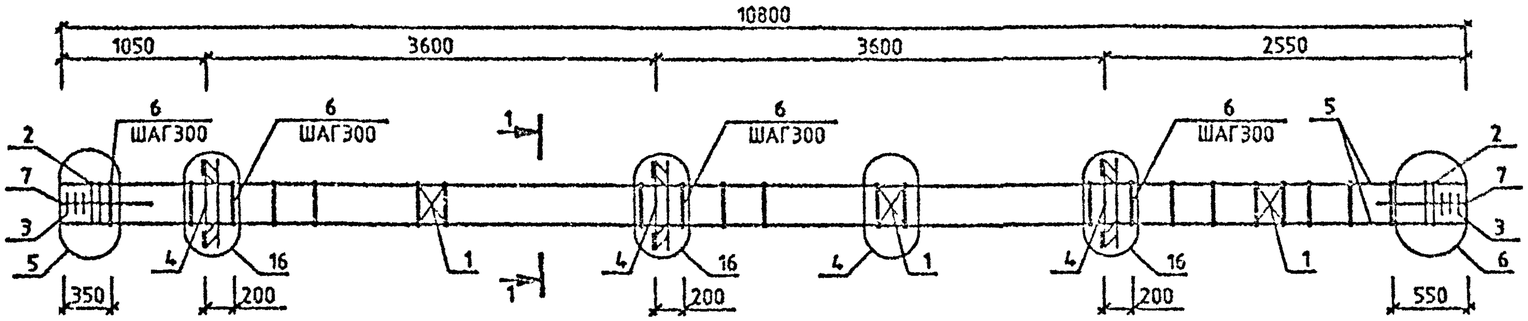

МАРКА	ПОЗ.	МАРКА АРМАТУРНОГО ИЗДЕЛИЯ	КОЛ. ШТ.	МАССА,КГ		ОБОЗНАЧЕНИЕ ДОКУМЕНТА 1.020-1/87.
				1 ШТ.	ВСЕГО	
КП-168	1	С-2	3	1.1	3.29	2-11 К01
	2	СКА-3	4	3.37	13.48	2-11 К02
	3	СКА-4	6	2.23	13.38	2-11 К03
	4	МН-12	3	34.9	104.7	2-11 К10
	5	Ф20 А-Ш L=10800	4	26.63	106.54	БЧ
	6	ХМ-2	34	0.56	19.04	2-11 К11
	7	Ф6 А-I L=650	8	0.14	1.15	БЧ
				ИТОГО:	261.58	

УЗЛЫ СМ. 1.020-1/87.2-4 У
ТЕХНИЧЕСКИЕ ТРЕБОВАНИЯ СМ. 1.020-1/87.2-4 ТТ
АРМАТУРА КЛАССОВ А-Ш, А-I ПО ГОСТ 5781-82

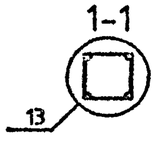

НАЧ.ОТД.	ГОРОХОВ		
Н.КОНТР.	СИТНИК		
ГИП	СИТНИК		
ПРОВЕРИЛ	ЛУКАШУК		
РАЗРАБ.	МОЛОДЦОВА		

1.020-1/87.2-4 К102

КАРКАС ПРОСТРАНСТВЕННЫЙ КП-168 СБОРОЧНЫЙ ЧЕРТЕЖ

СТАДИЯ	ЛИСТ	ЛИСТОВ
Р		1

КиевЗНИИЭП

ФОРМАТ А3

САПР КиевЗНИИЭП
ОПЕРАТОР СИСТЕМЫ
МОЛОДЦОВА

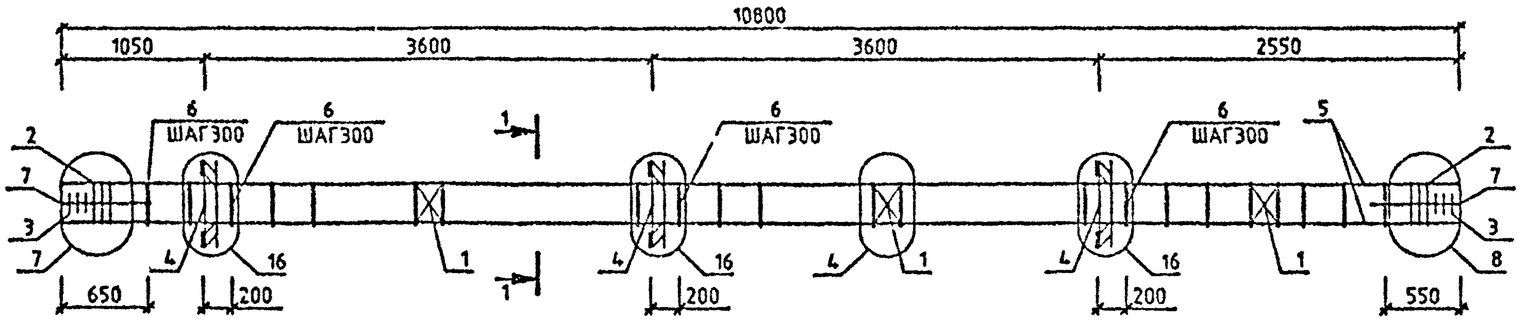

МАРКА	ПОЗ.	МАРКА АРМАТУРНОГО ИЗДЕЛИЯ	КОЛ. ШТ.	МАССА,КГ		ОБОЗНАЧЕНИЕ ДОКУМЕНТА 1.020-1/87.
				1 ШТ.	ВСЕГО	
КП-169	1	С-2	3	1.1	3.29	2-11 К01
	2	СКА-3	4	3.37	13.48	2-11 К02
	3	СКА-4	6	2.23	13.38	2-11 К03
	4	МН-12	3	34.9	104.7	2-11 К10
	5	Ф32 А-Ш L=10800	4	68.18	272.72	БЧ
	6	ХМ-2	33	0.56	18.48	2-11 К11
	7	Ф6 А-I L=650	8	0.14	1.15	БЧ
				ИТОГО:	427.2	

1-1

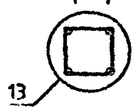

УЗЛЫ СМ. 1.020-1/87.2-4 У
ТЕХНИЧЕСКИЕ ТРЕБОВАНИЯ СМ. 1.020-1/87.2-4 ТТ
АРМАТУРА КЛАССОВ А-Ш, А-I ПО ГОСТ 5781-82

НАЧ.ОТД.	ГОРОХОВ		
Н.КОНТР.	СИТНИК		
ГИП	СИТНИК		
ПРОВЕРИЛ	ЛУКАШУК		
РАЗРАБ.	МОЛОДЦОВА		

1.020-1/87.2-4 К103

КАРКАС ПРОСТРАНСТВЕННЫЙ КП-169 СБОРОЧНЫЙ ЧЕРТЕЖ

СТАДИЯ	ЛИСТ	ЛИСТОВ
Р		1

КиевЗНИИЭП

ВЗАМ. ИНВ. №
ПОДПИСЬ И ДАТА

ФОРМАТ А3

САПР КиевЗНИИЭП
Молодцова
Оператор системы

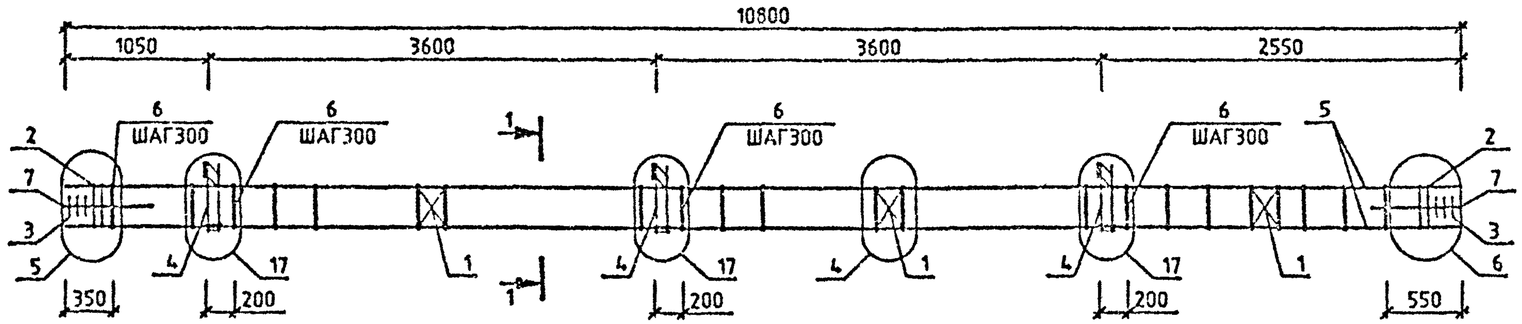

МАРКА	ПОЗ.	МАРКА АРМАТУРНОГО ИЗДЕЛИЯ	КОЛ. ШТ.	МАССА,КГ		ОБОЗНАЧЕНИЕ ДОКУМЕНТА 1.020-1/87.
				1 ШТ.	ВСЕГО	
КП-170	1	С-2	3	1.1	3.29	2-11 К01
	2	СКА-3	4	3.37	13.48	2-11 К02
	3	СКА-4	6	2.23	13.38	2-11 К03
	4	МН-11	3	25.23	75.69	2-11 К09
	5	Ф20 А-Ш L=10800	4	26.63	106.54	БЧ
	6	ХМ-1	34	0.31	10.54	2-11 К11
	7	Ф6 А-I L=650	8	0.14	1.15	БЧ
				ИТОГО:	224.07	

МАРКА	ПОЗ.	МАРКА АРМАТУРНОГО ИЗДЕЛИЯ	КОЛ. ШТ.	МАССА,КГ		ОБОЗНАЧЕНИЕ ДОКУМЕНТА 1.020-1/87.
				1 ШТ.	ВСЕГО	
КП-171	1	С-2	3	1.1	3.29	2-11 К01
	2	СКА-3	4	3.37	13.48	2-11 К02
	3	СКА-4	6	2.23	13.38	2-11 К03
	4	МН-11	3	25.23	75.69	2-11 К09
	5	Ф22 А-Ш L=10800	4	32.23	128.91	БЧ
	6	ХМ-1	34	0.31	10.54	2-11 К11
	7	Ф6 А-I L=650	8	0.14	1.15	БЧ
				ИТОГО:	246.44	

Инв.№ подл. | Подпись и дата | Взам.инв.№

УЗЛЫ СМ. 1.020-1/87.2-4 У
ТЕХНИЧЕСКИЕ ТРЕБОВАНИЯ СМ. 1.020-1/87.2-4 ТТ
АРМАТУРА КЛАССОВ А-Ш, А-I ПО ГОСТ 5781-82

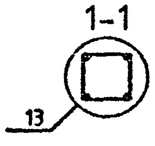

НАЧ.ОТД.	ГОРОХОВ		
Н.КОНТР.	СИТНИК		
ГИП	СИТНИК		
ПРОВЕРИЛ	ЛУКАШУК		
РАЗРАБ.	МОЛОДЦОВА		

1.020-1/87.2-4 К104

КАРКАС ПРОСТРАНСТВЕННЫЙ КП-170,КП-171 СБОРОЧНЫЙ ЧЕРТЕЖ

СТАДИЯ	ЛИСТ	ЛИСТОВ
Р		1

КиевЗНИИЭП

ФОРМАТ А3

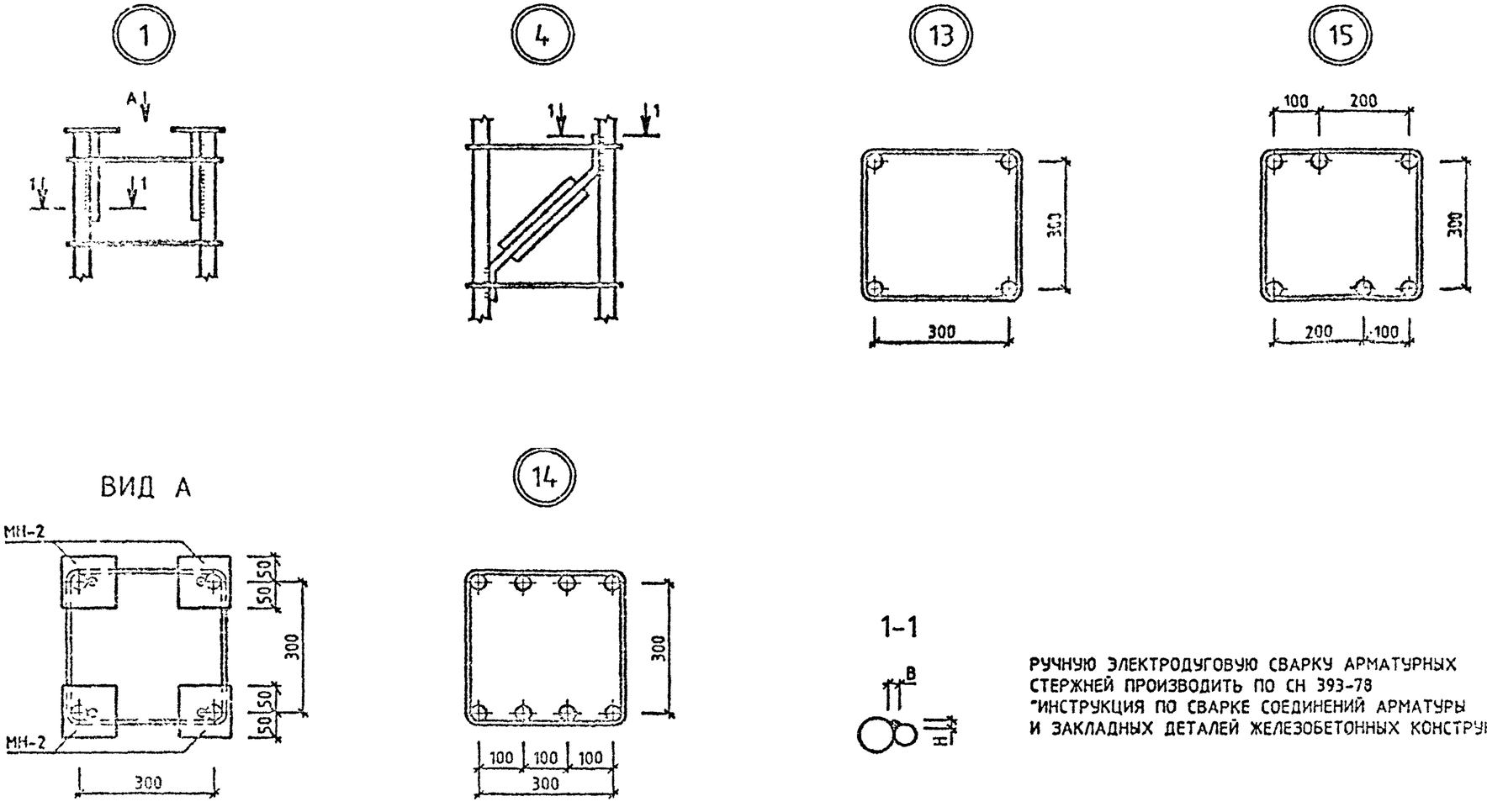

РУЧНУЮ ЭЛЕКТРОДУГОВУЮ СВАРКУ АРМАТУРНЫХ СТЕРЖНЕЙ ПРОИЗВОДИТЬ ПО СН 393-78 "ИНСТРУКЦИЯ ПО СВАРКЕ СОЕДИНЕНИЙ АРМАТУРЫ И ЗАКЛАДНЫХ ДЕТАЛЕЙ ЖЕЛЕЗОБЕТОННЫХ КОНСТРУКЦИЙ"

				1.020-1/87.2-4 У
НАЧ.ОТД.	ГОРОХОВ			УЗЛЫ
Н.КОНТР.	СИТНИК			
ГИП	СИТНИК			
ПРОВЕРИЛ	МОЛОДЦОВА			
РАЗРАБ.	ЛУКАШУК			

СТАДИЯ	ЛИСТ	ЛИСТОВ
Р	1	3

КиевЗНИИЭП

ФОРМАТ А3

САПР КиевЗНИИЭП
ОПЕРАТОР СИСТЕМЫ ЛУКАШУК
ВЗАМ. ИНВ.№
ПОДП. И ДАТА
ИНВ.№ ПОДЛ.

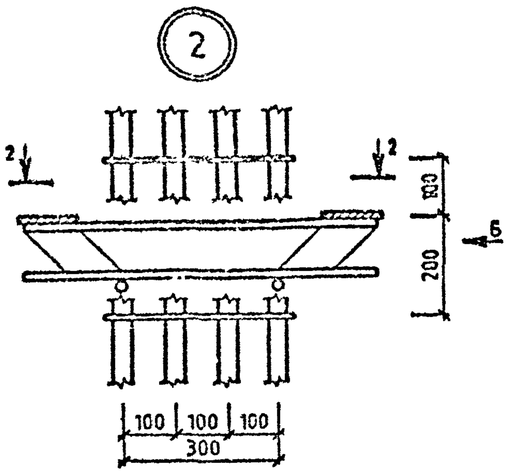

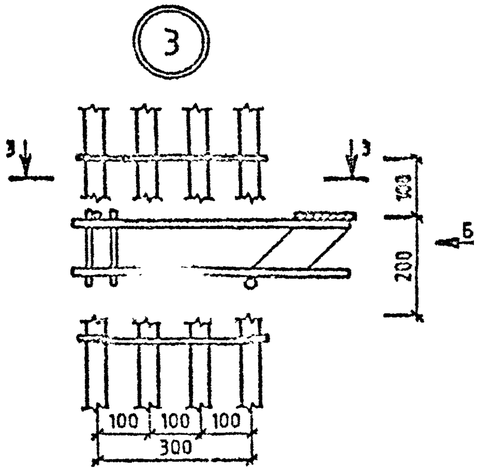

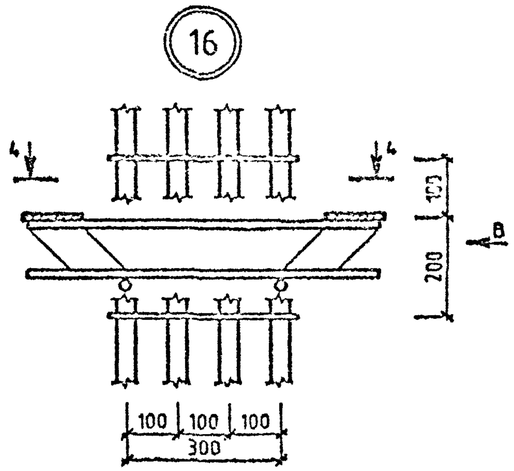

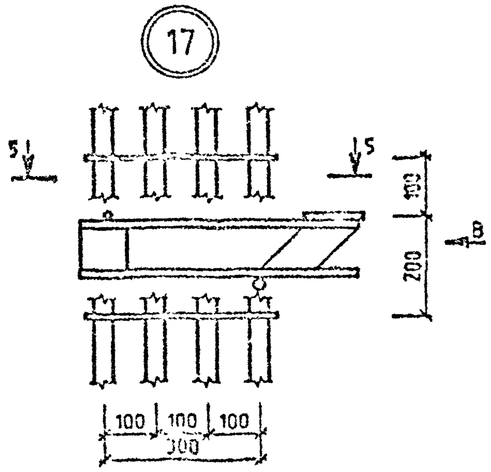

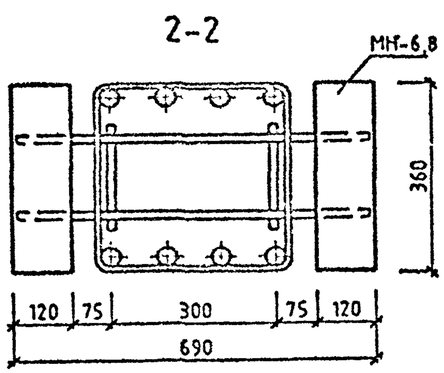

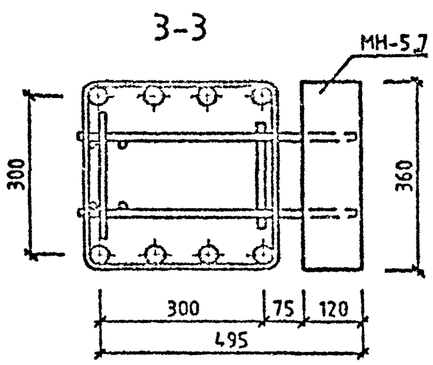

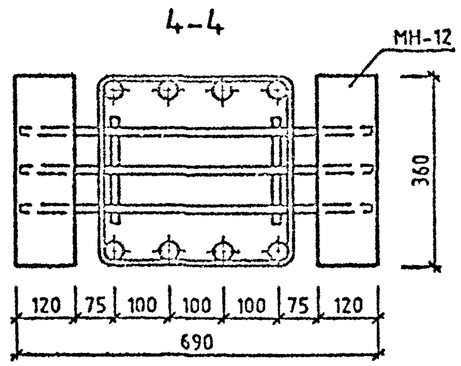

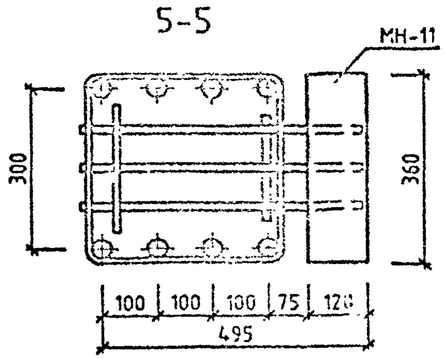

ВИД Б

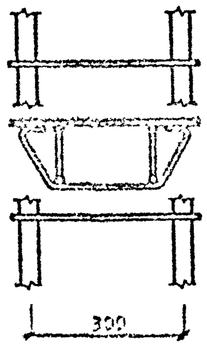

ВИД В

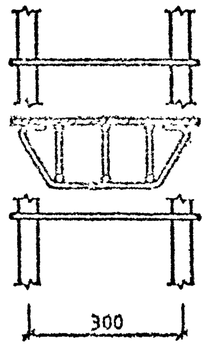

В КОЛОННАХ,ЗААРМИРОВАННЫХ 4-МЯ И 6-Ю СТЕРЖНЯМИ, ЗАКЛАДНЫЕ ДЕТАЛИ КОНСОЛИ УСТАНАВЛИВАТЬ В СООТВЕТСТВИИ С ДАННЫМИ УЗЛАМИ

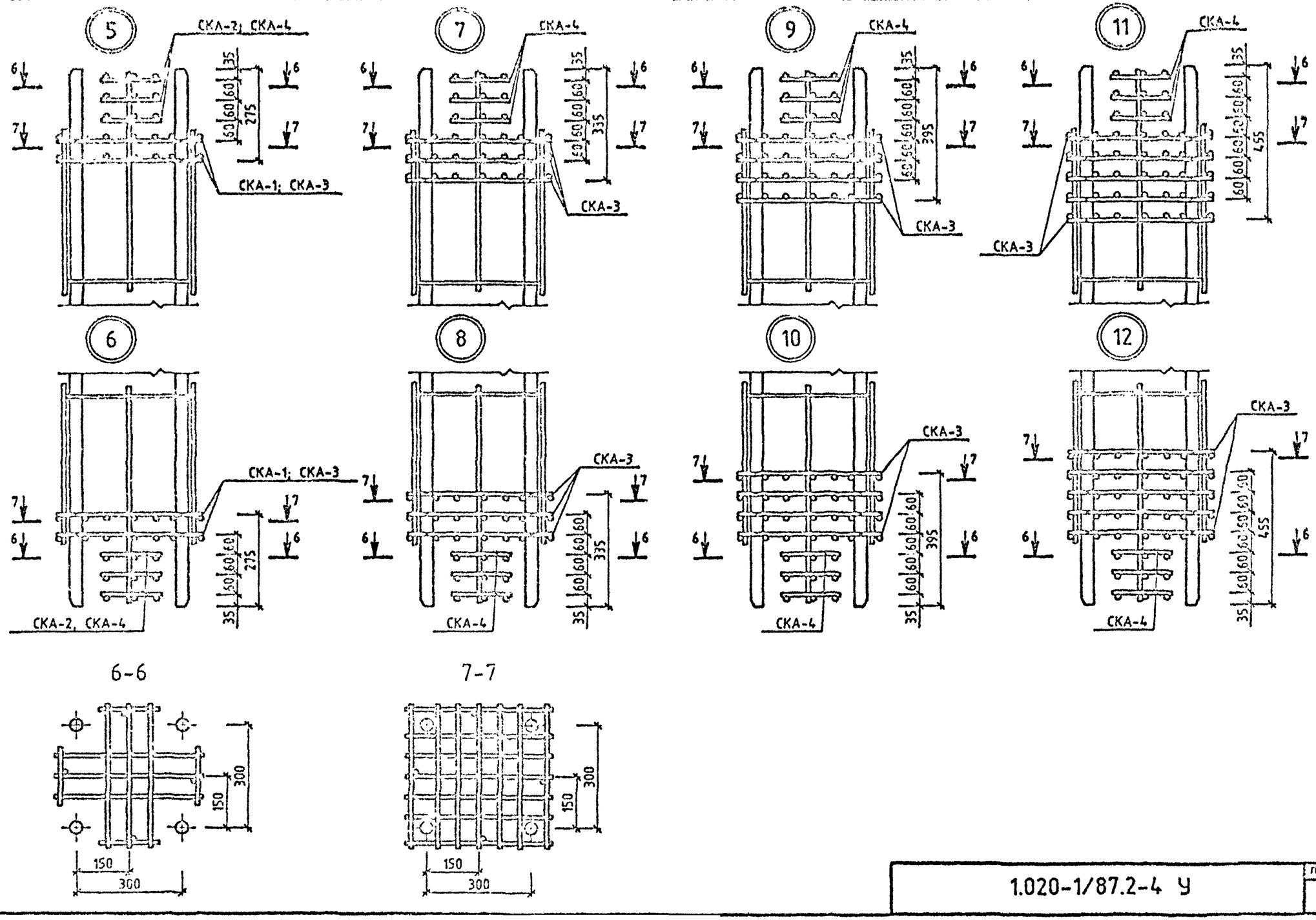

1.020-1/87.2-4 У

ЛИСТ 3

ФОРМАТ А3

САПР КиевЗНИИЭП

ОПЕРАТОР СИСТЕМЫ

МОЛОДЦОВА

ВЗАМ. ИНВ.№

ПОДП. И ДАТА

ИНВ.№ ПОДЛ.