ГОСКОМИТЕТ
ПО ГРАЖДАНСКОМУ
СТРОИТЕЛЬСТВУ
И АРХИТЕКТУРЕ
ПРИ ГОССТРОЕ СССР

ЦНИИЭП
ЖИЛИЩА

СЕРИЯ 86

ЧАСТЬ 10 ИЗДЕЛИЯ ЗАВОДСКОГО ИЗГОТОВЛЕНИЯ

РАЗДЕЛ 10.9-10· РАЗНЫЕ ИЗДЕЛИЯ

/ДОПОЛНЕНИЕ К РАЗДЕЛАМ 10.1-1; 10.2-1; 10.4-1/

11011-26
ЦЕНА 0-45

ЗАКАЗ 2910 ТИРАЖ 500 ЭКЗ. ЦЕНА 0 РУБ. 45 КОП.

КАЗАХСКИЙ ФИЛИАЛ ЦЕНТРАЛЬНОГО ИНСТИТУТА ТИПОВОГО ПРОЕКТИРОВАНИЯ
480070 г.АЛМА-АТА, ДЖАНДОСОВА,2

Серия 86
Кирпичные жилые дома с продольными несущими стенами
Часть 10
Изделия заводского изготовления
Раздел 10.9-10
Разные изделия
/Дополнение к разделам 10.1-1; 10.2-1; 10.4-1/

Содержание

Наименование	N раздела	N листа	N стр.
Заглавный лист	10.9-10	1	1
Плиты плоские ПП18-12; ПП18-16; ПП18-12СТА-1; ПП18-16СТА-1.	10.1-1	52	2
Плита плоская ПП18-16И	10.1-1	53	3
Плита плоская ИПЛ-3И	10.1-1	54	4
Панели перекрытия для санитарно-технических узлов ПК8-63.15СТА-3а; ПК8-63.15СТА-4а	10.1-1	55	5
Сантехнические перегородки ПС-5А; 11; [illegible], ПС-5Б	10.2-1	33	6
Пожарная лестница ИМС-26	10.4-1	53	7
Рамка мусоропровода МРМ-3.	10.4-1	54	8
Арматурные сетки.	10.4-1	55	9
Арматурные сетки.	10.4-1	56	10
Арматурные сетки С-16; С-16А. Спецификация.	10.4-1	57	11
Перегородки ПГ-14; ПС-14Л; ПС-14П	10.2-1	34	12
Панели перекрытия для сантехнических узлов ПК8-63.15СТА-5а; ПК8-63.15СТА-6а; ПК8-63.15СТА-7а	10.1-1	56	13

В раздел 10.9-10 включены чертежи дополнительных изделий к разделам 10.1-1; 10.2-1; 10.4-1. В содержании раздела и штампе каждого листа указан номер раздела, к которому относится данный лист и номер листа в этом разделе. Ссылки в проекте и спецификациях даны на разделы, указанные в содержании и штампах листов. При привязке листы данного раздела переносятся в соответствующие разделы по принадлежности.

Инв. N 10026 | Подп. и дата | Взам. инв. N

ПП 18-12 (ПП 18-12СТА-1)

План

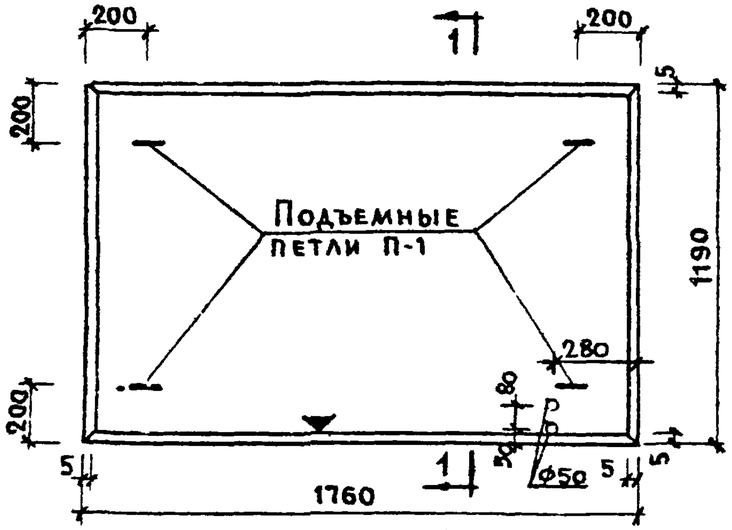

по 1-1

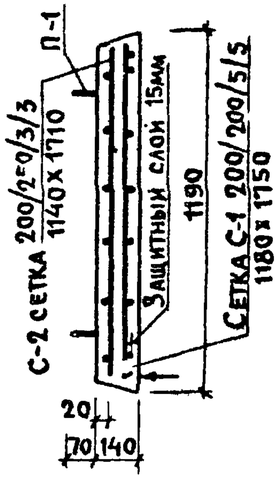

П-1

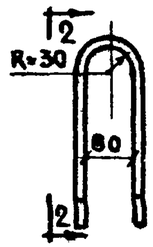

по 2-2

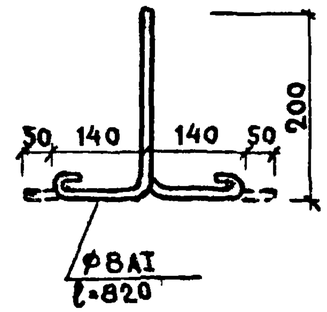

Характеристика изделия			ПП18-12 ПП18-12СТА-1	ПП18-16 ПП18-16СТА-1
Вес		т	0.73	0.985
Объем бетона		$м^3$	0.292	0.394
Расход стали	Всего	кг	6.80	8.33
	на 1 $м^2$ изделия	кг	3.25	2.98
	на 1 $м^3$ изделия	кг	23.3	21.2
Марка бетона		—	300	300

ПП 18-16 (ПП 18-16СТА-1)

План

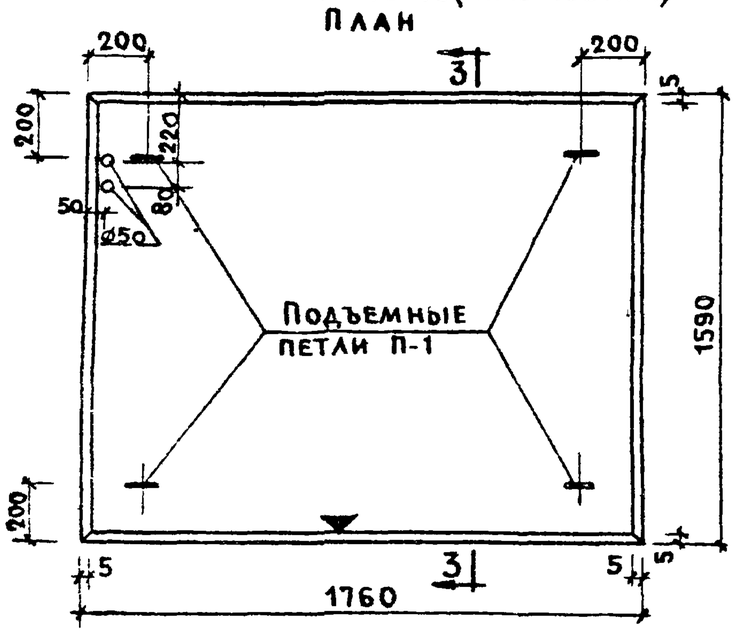

по 3-3

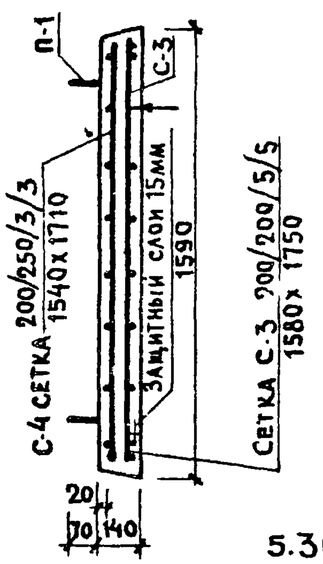

Спецификация стальных элементов

Марки	Кол. шт.	Вес, кг 1 элем.	Вес, кг Общий
С-1 $\frac{200/200/5/5}{1180 \times 1750}$	1	4.33	4.33
С-2 $\frac{200/250/3/3}{1140 \times 1710}$	1	1.19	1.19
С-3 $\frac{200/200/5/5}{1580 \times 1750}$	1	5.62	5.62
С-4 $\frac{200/250/3/3}{1540 \times 1710}$	1	1.43	1.43
П-1	1	0.32	0.32

Примечания:

1. На верхней грани плиты несмываемой краской или выдавливанием поставить отличительный знак „В" (верх)
2. Плоскость, отмеченная знаком ▲, должна быть гладкой, подготовленной под окраску.
3. Подъемные петли П-1 завести за нижние стержни сетки С-3, С-1 и привязать к ним
4. Отверстия Ø50мм только для плит ПП18-12СТА-1 и ПП18-16СТА-1
5. Знак ориентации ▼ наносится на плиты марок ПП18-12СТА-1 и ПП18-16СТА-1 несмываемой краской.
6. Сетки С-1 ÷ С-4 приняты по ГОСТ 8478 66.
7. Расчетные схемы нагрузок см. лист 53.

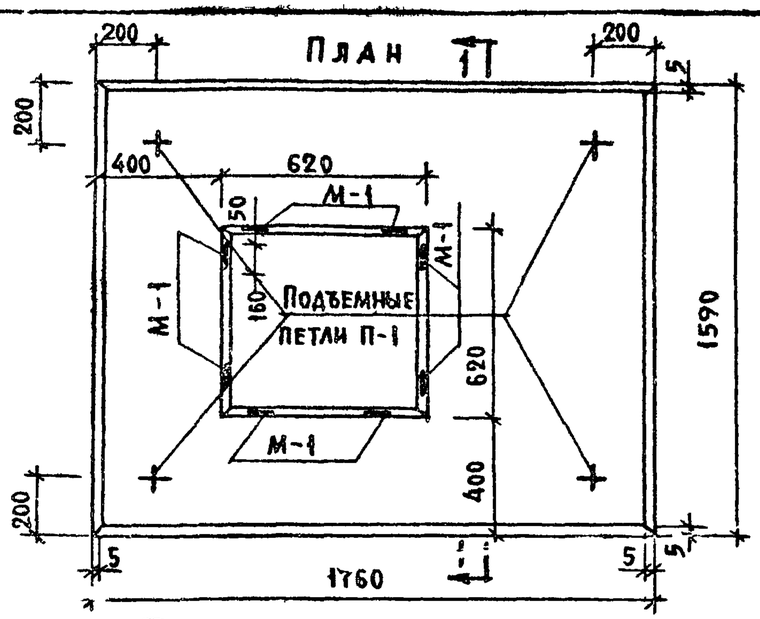

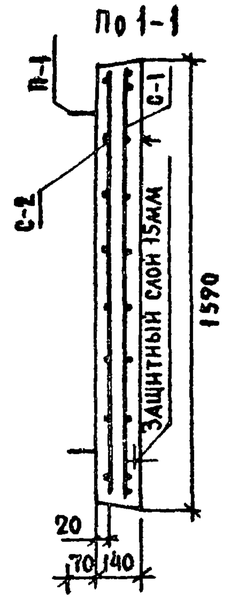

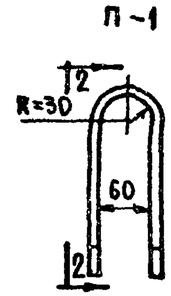

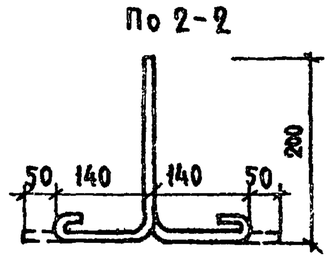

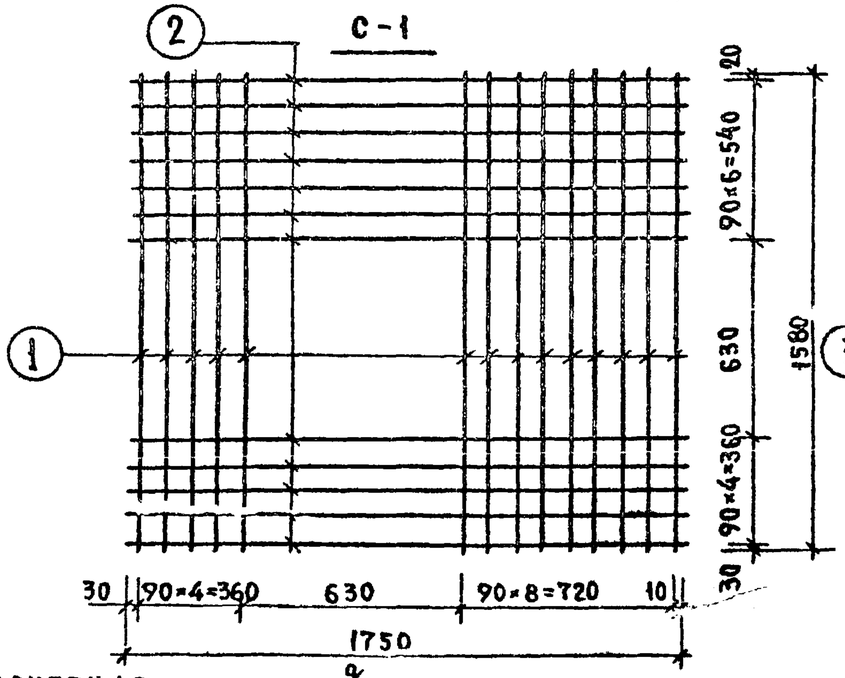

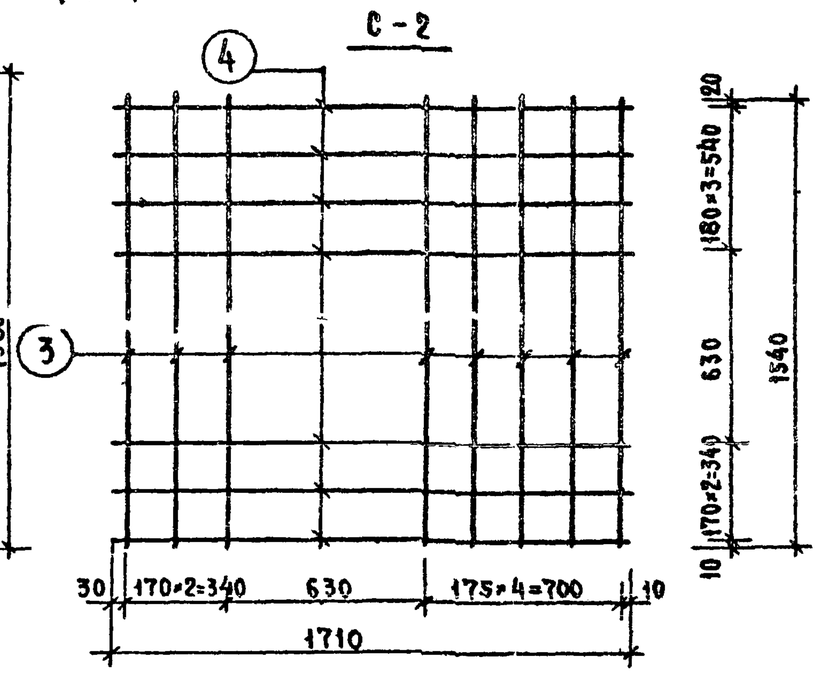

Расчетная схема

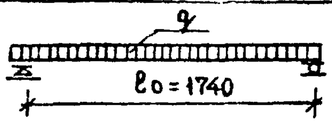

Нагрузки (включая собственный вес плиты):
расчетная нагрузка по несущей способности – 850 кг/м²
нормативная нагрузка – 720 "
нагрузка при расчете [illegible]
длительнодействующая – 420 "
кратковременнодействующая – 300 "

Характеристика изделия			
Вес		т	0.855
Объем бетона		м³	0.342
Расход стали	Всего	кг	25.50
	на 1м² изделия	кг	10.01
	на 1м³ изделия	кг	82.0
Марка бетона		—	300

Спецификация стальных элементов

Марки	Кол. шт.	Вес, кг 1 элем.	Вес, кг Общий
С-1	1	6.63	6.63
С-2	1	1.37	1.37
П-1	4	0.32	1.28
М-1	8	2.03	16.24

Спецификация на 1 элемент

Марки	N N поз.	Сталь	Длина мм	Кол. шт.	Общ. длина м.	Вес, кг поз.	Вес, кг общ.
С-1	1	ф5ВI	1580	14	22.12	—	6.63
	2	ф5ВI	1750	12	21.00		
С-2	3	ф3ВI	1540	8	12.32	—	1.37
	4	ф3ВI	1710	7	11.97		
П-1		ф8АI	820	4	3.28	0.32	1.28

Примечания:

1. На верхней грани плиты несмываемой краской или выдавливанием поставить отличительный знак „В" (верх)
2. Плоскость, отмеченная знаком ▲, должна быть гладкой, подготовленной под покраску.
3. Подъемные петли П-1 завести за нижние стержни сетки С-1 и привязать к ним.
4. Закладные детали М-1 см. лист 54.

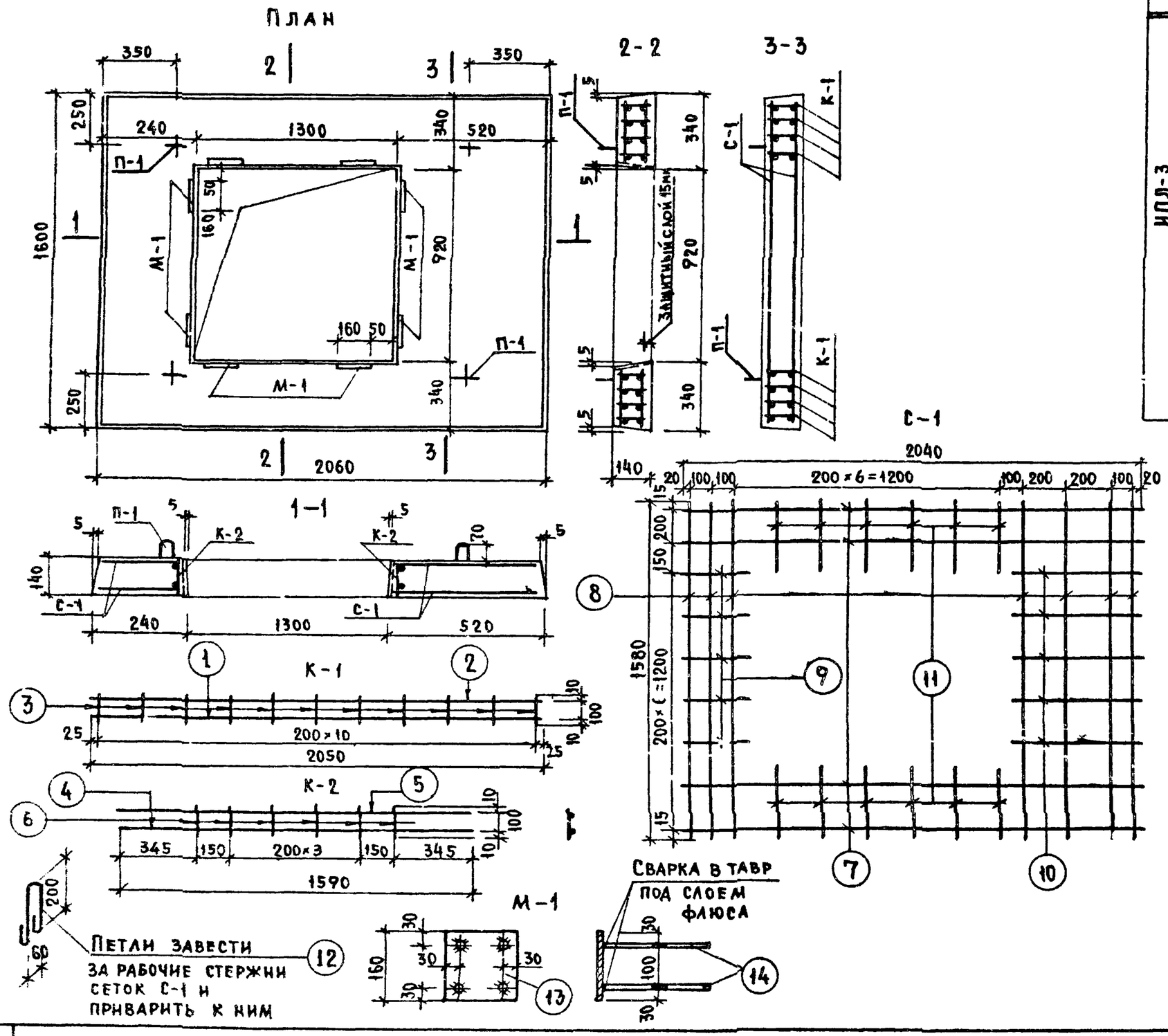

Спецификация металла на изделие

4

Марка	Поз.	Проф. мм	Длина мм	Кол. шт.	Общая длина м	Вес кг	Кол. марок	Вес марки	Вес изделия
ИПЛ-3									7808
К-1	1	16АII	2050	1	2.05	3.23	8	4.78	
	2	10АI	2050	1	2.05	1.26			
	3	6АI	120	11	1.32	0.29			
К-2	4	10АI	1590	1	1.59	0.98	2	1.49	
	5	6АI	1590	1	1.59	0.35			
	6	6АI	120	6	0.72	0.16			
С-1	7	4ВI	2040	4	8.16	0.80	2	2.69	
	8	4ВI	1580	7	11.06	1.09			
	9	4ВI	230	5	1.15	0.11			
	10	4ВI	510	5	3.06	0.30			
	11	4ВI	330	12	3.96	0.39			
Петля	12	10АI	580	1	0.58	0.36	4	1.44	
Закл. дет.	13	-160×8	140	1	0.14	1.41	8	[illegible]	
	14	10АI	250	4	1.0	[illegible]			
Уголок	15	[illegible]					4	2.37	

Выборка стали

Диаметр ар-ры		4ВI	6АI	10АI	16АII	-160×8	∠50×50×6
Длина	м	54.54	15.18	29.82	16.32	1.28	1.60
Вес	кг	5.38	3.37	18.42	5.76	12.88	9.48
$R_a^н$	кг/см²	5500	2400		3000	2400	
ГОСТ		6727-53*	5781-75			380-71*	

Характеристика изделия

Вес	кг	732
Объем бетона	м³	0.293
Вес стали	кг	7808
Расход стали на 1м³ бетона	кг	266
Марка бетона		300

Примечание

Расчетная нагрузка по несущей способности – 3000 кг/м².

1977	Плита плоская ИПЛ-3и	Серия 86	Часть 10	Лист 54
			~~Раздел~~ 10.9-10	

110-11-26 5 Раздел 10.1-1

ПК8-63-15 СТА-3а

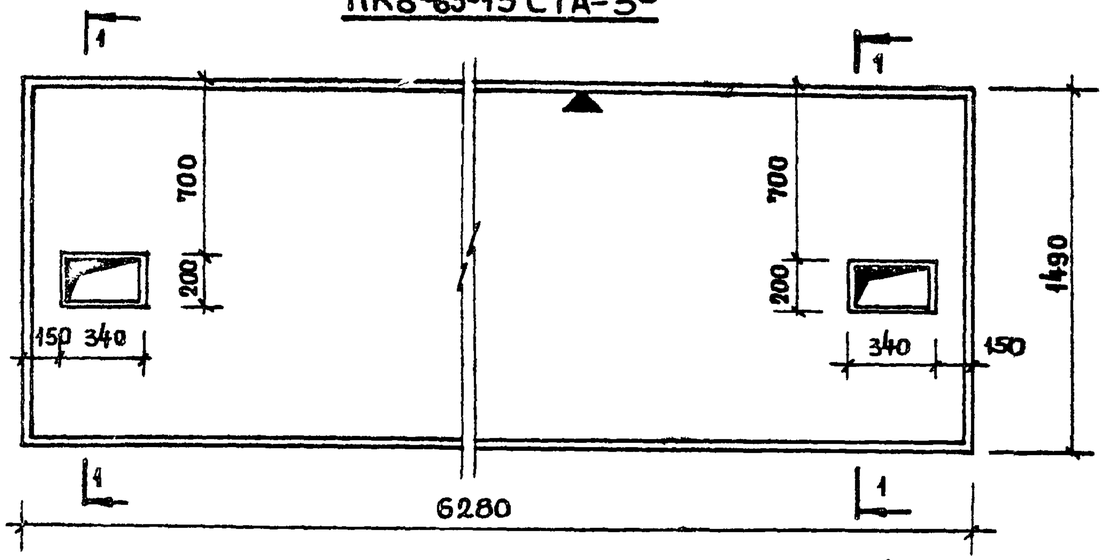

ПК8-63-15 СТА-4а

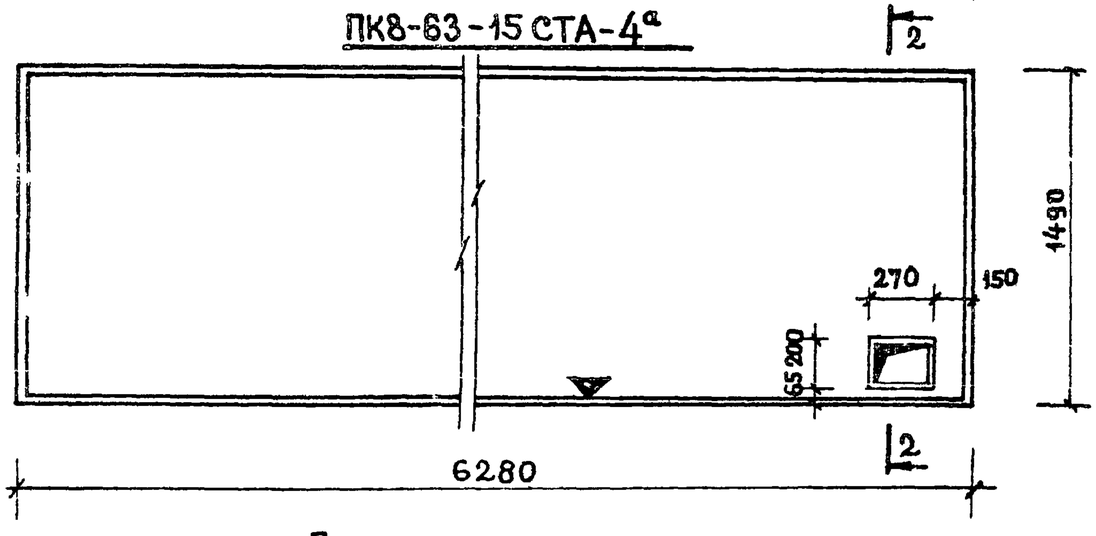

1-1

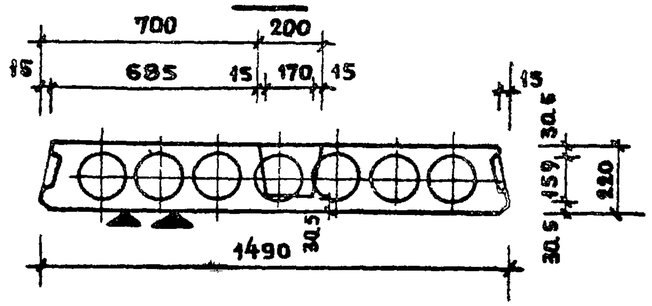

2-2

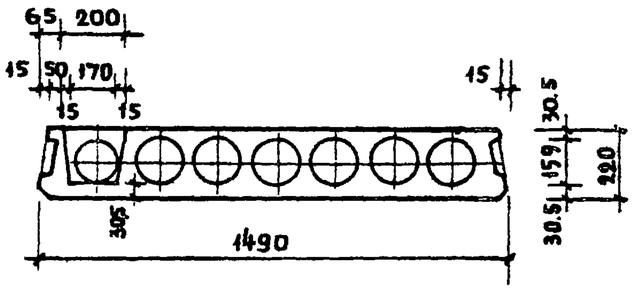

Характеристика изделия			
Марка панели		ПК8-63-15СТА-3а	ПК8-63-15СТА-4а
Вес	кг.	2883	2918
Объем бетона	м.^{3}	1.153	1.167
Приведенная толщина бетона	см.	12.55	12.55
Вес стали	кг.	60.00	60.00
Расход стали на 1 м^2 изделия	кг.	6.43	6.43
Расход стали на 1 м^3 бетона	кг.	51.10	51.10
Марка бетона		200	200
Кубиковая прочность бетона к моменту отпуска натяж. не менее	кг/см.^{2}	140	140

Примечания:

1. Плиты ПК8-63.15СТА-3а; ПК8-63.15СТА-4а заимствована из альбома серии 1.141-1, выпуск 26, лист 10, в которой изменены размеры и привязки отверстий.
2. Поверхность, обозначенная знаками ▼▼, должна быть гладкая, подготовленная под окраску.
3. Армирование см. альбом 1.141-1, выпуск 26, лист 9.
4. Запрещается пробивка отверстий для сантехнических и других проводок с использованием отбойного молотка.
5. Знак ориентации ▽ должен совпадать с аналогичным знаком на плане перекрытий 1-9 этажей и наносится на поверхность плиты несмываемой краской.

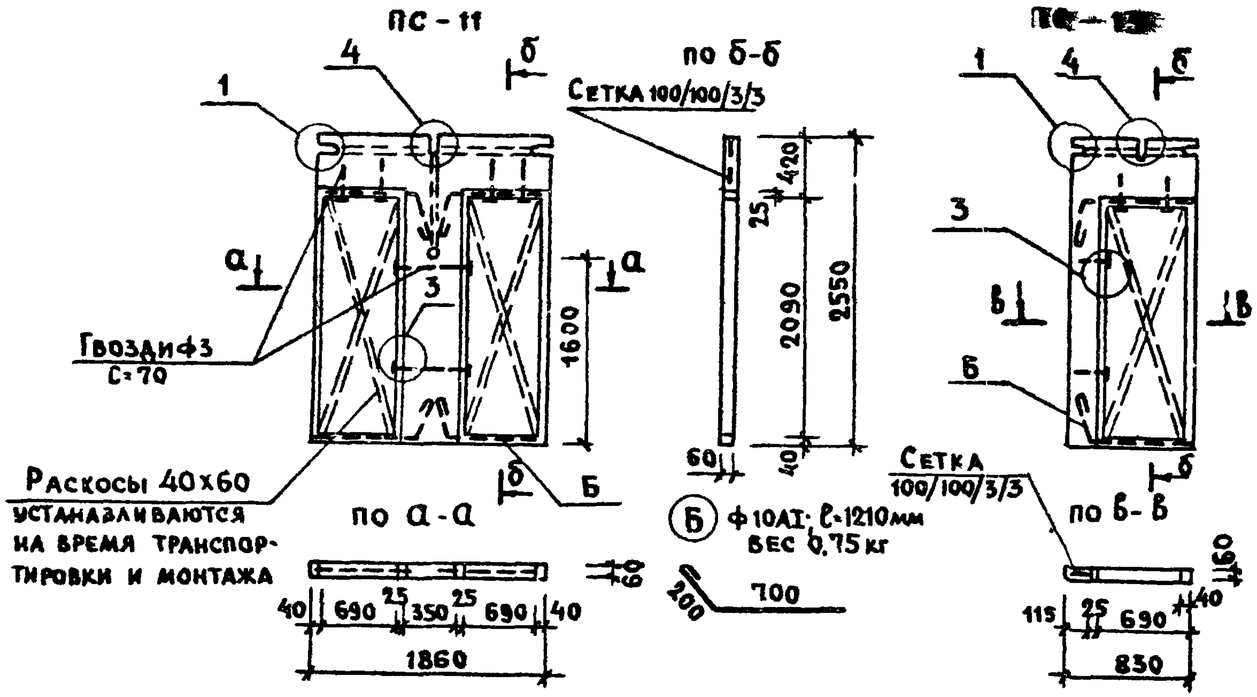

Марка	Об'ем керамзитобетона, м³	Об'ем древесины м³	Расход стали, кг по позициям	Всего	Вес изделия кг
ПС-11	0,09	0,022	Сетка – 1.79 Гвозди 0.06 ф10АI 3.00 Закл. дет. 0.41	5.26	170
ПС-12	0.15	0.011	Сетка 2.84 Гвозди 0.03 ф10АI 1.50 Зак. дет. 0.41	5.78	259
ПС-13	0.035	0.011	Сетка 0.79 Гвозди 0.03 ф10АI 1.50 Закл. дет. 0.41	2.73	61
ПС-5А ПС-5Б	0.13	0,011	Сетка 2.66 Гвозди 0.03 ф10АI 1.50 Закл. дет. 0.41	4.6	222

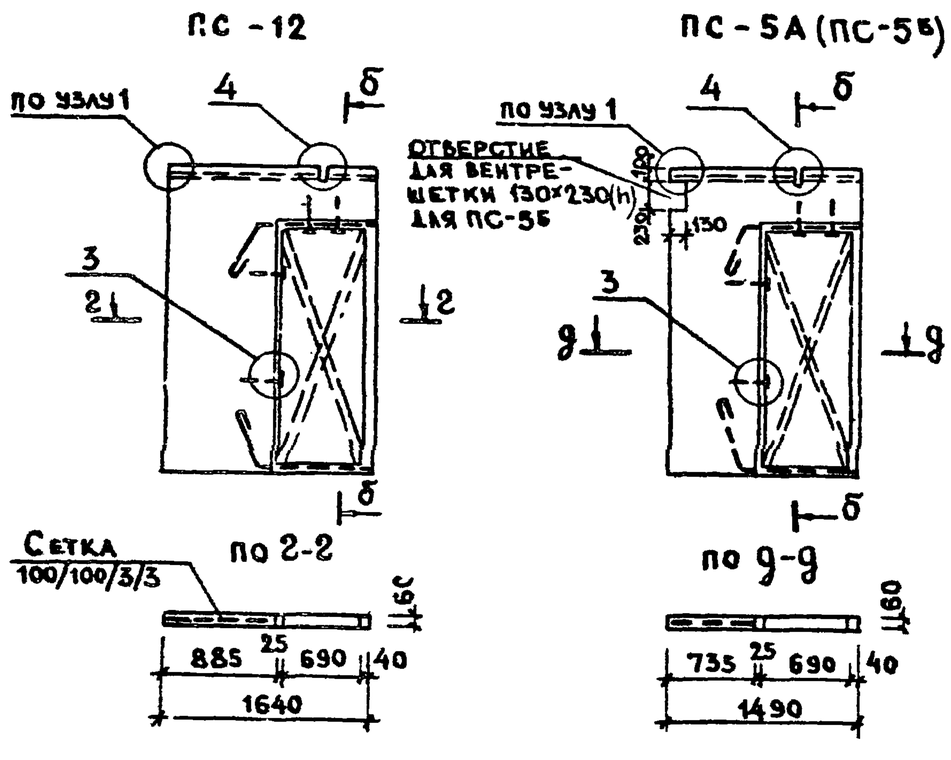

Примечания:

1. Материал панелей – керамзитобетон марки „50" с об'емным весом не более 1600 кг/м³.
2. Панели армируются рулонными сетками 100/100/3/3 по ГОСТ 8478-66.
3. Детали перегородок см. лист 29 ч. 10, р. 10.2-1.
4. Изготовление, приемка, хранение, транспортирование и монтаж перегородок должны осуществляться в соответствии с действующими нормами и стандартами.

Сечение а-а

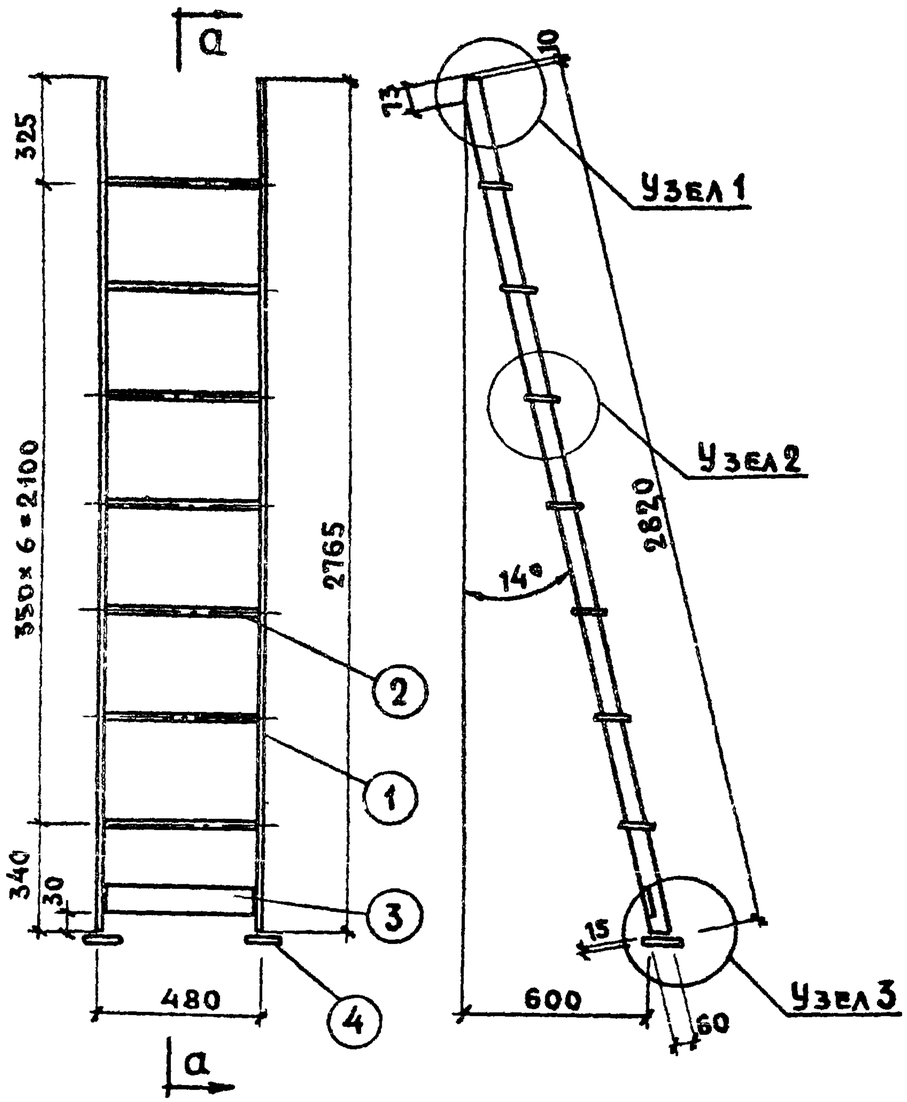

Узел 1

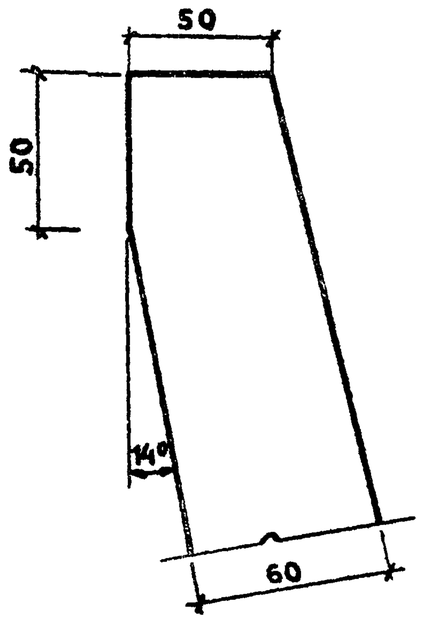

Узел 3

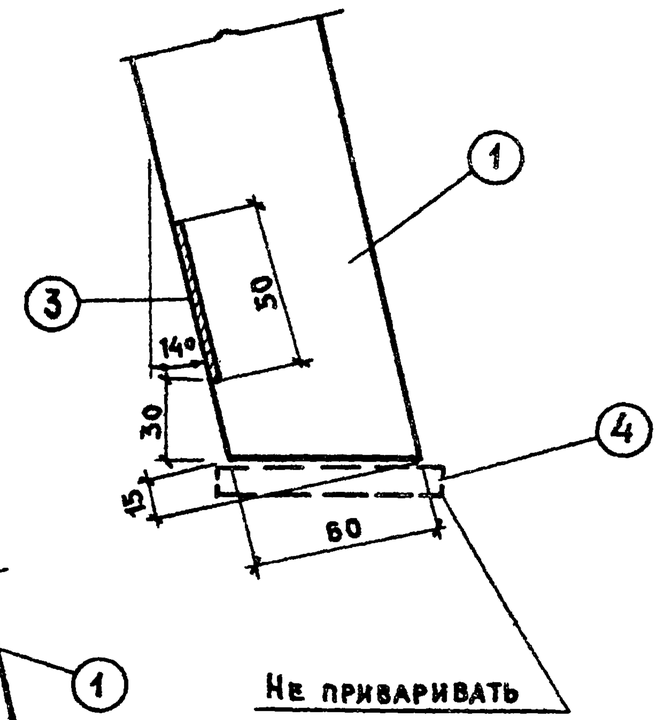

Узел 2

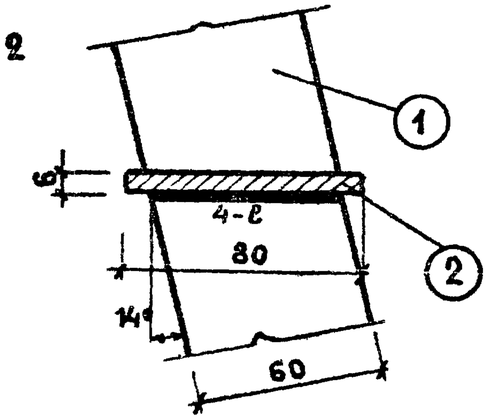

Примечания:

1. Сварка h=6мм
2. -80×6 поз. 4 не приваривать

Марка	N дет.	Наименование элемента	Длина	К-во	1 дет	Всех	Марки	Примечан
					Вес в кг			
ИМС-26	4	-80×6	80	2	0.3	0.6	29.7	ГОСТ 103-76
	3	-50×4	468	1	0.73	0.73		ГОСТ 103-76
	2	Сталь рифлен	468	7	1.77	12.4		80×6мм ГОСТ 8568-57*
	1	-60×6	2820	2	7.98	15.96		ГОСТ 103-76

Спецификация

МРМ-3

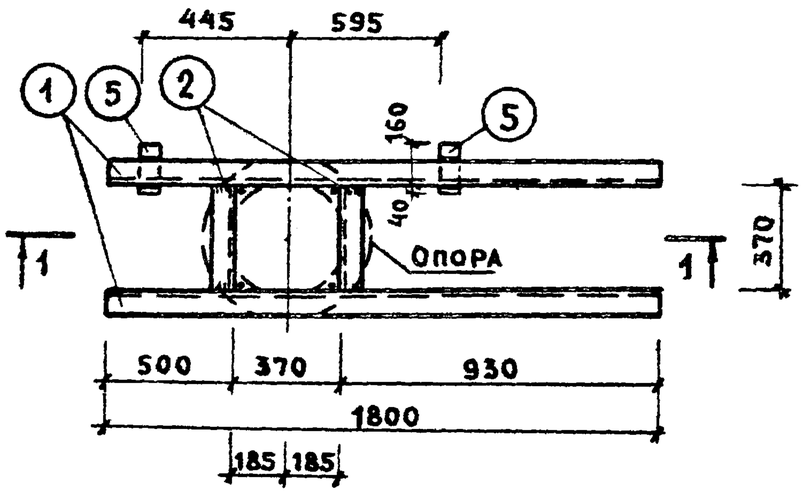

1-1

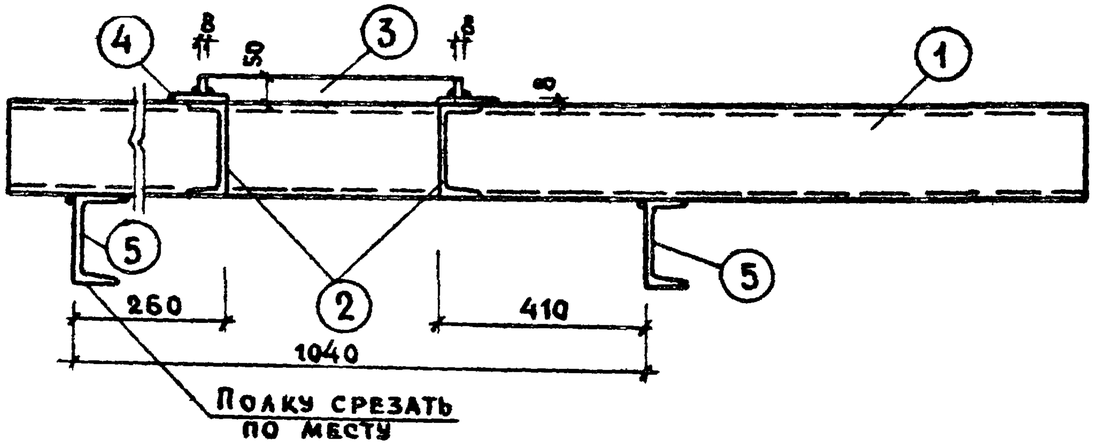

Опора поз. 3,4

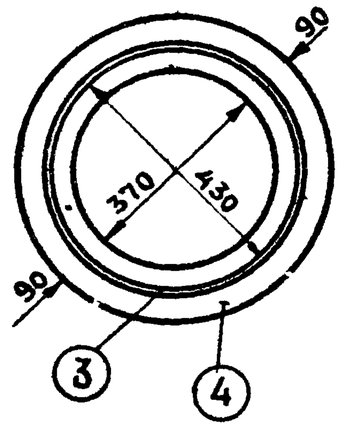

Спецификация металла							
Марка	NN п.п.	Профиль мм	Длина мм	Кол. шт.	Вес кг 1 шт.	Вес кг Общ.	Марки
МРМ-3	1	[N 16	1800	2	25.56	51.12	79 07
	2	[N 16	370	2	5.22	10.44	
	3	-50x8	1350	1	4.24	4.24	
	4	ф550x8	—	1	7.63	7.63	
	5	[N 16	200	2	2.82	5.64	

Примечание

Сварку производить электродами Э42А

Высота сварного шва $h_ш = 6$ мм

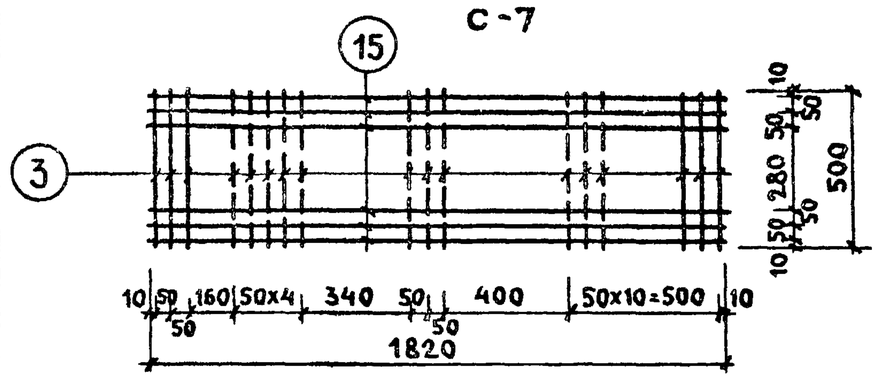

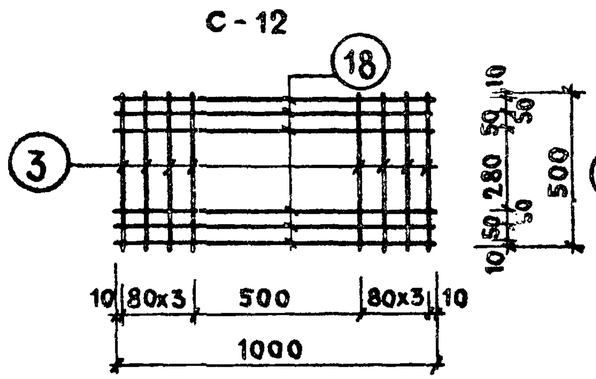

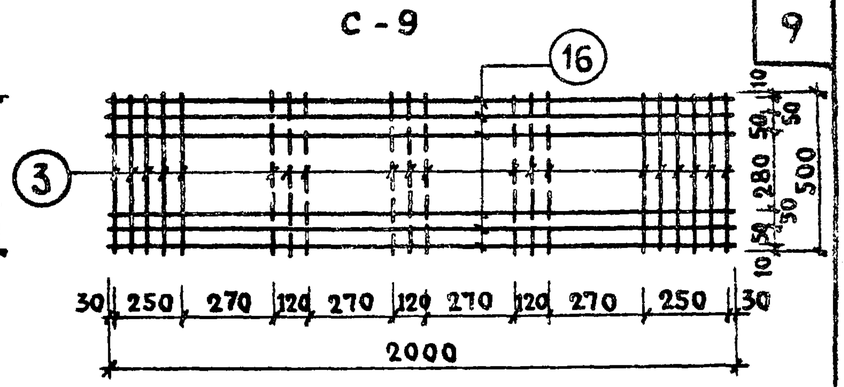

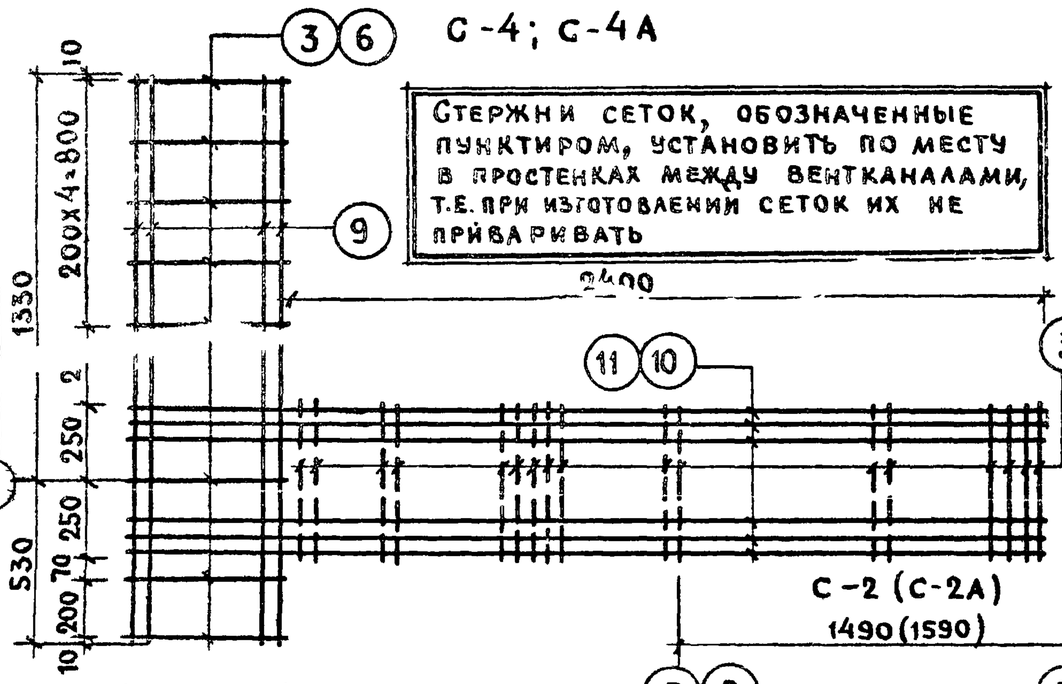

Стержни сеток, обозначенные пунктиром, установить по месту в простенках между вентканалами, т.е. при изготовлении сеток их не приваривать

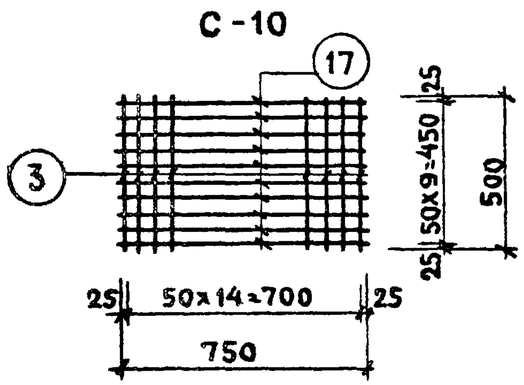

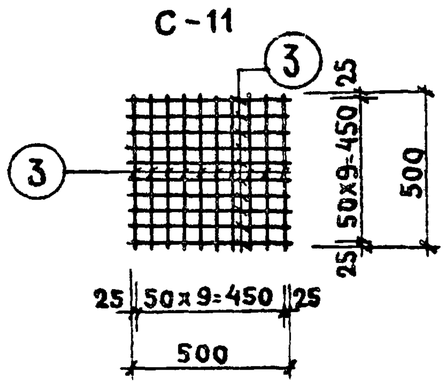

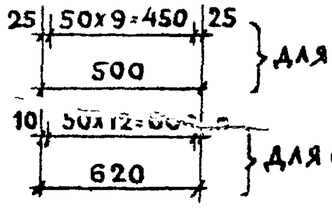

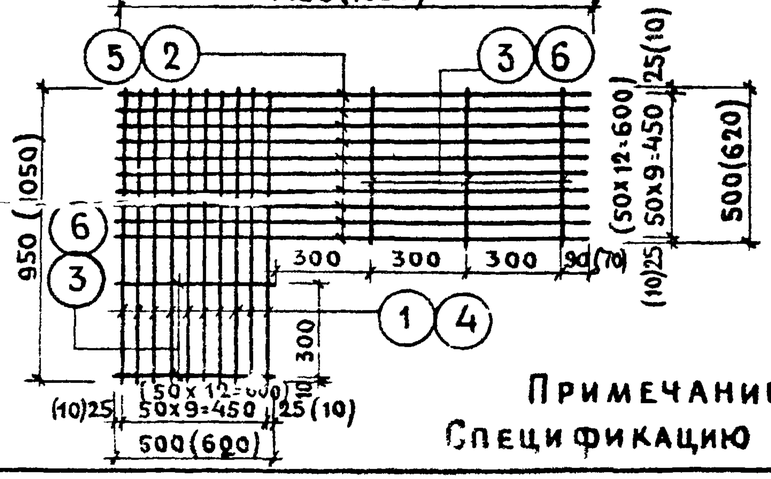

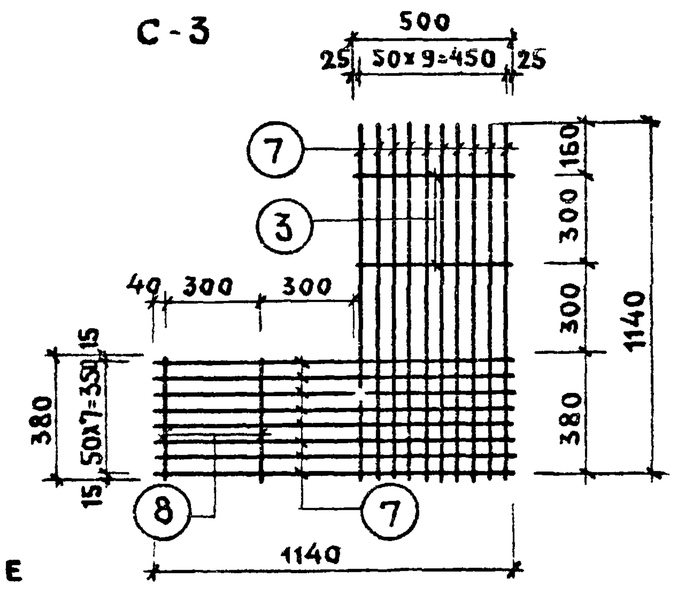

Примечание

Спецификацию см. лист 57.

С-6

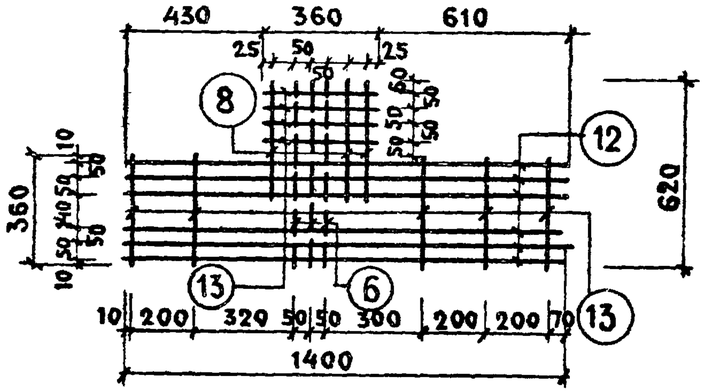

С-13; С-13А

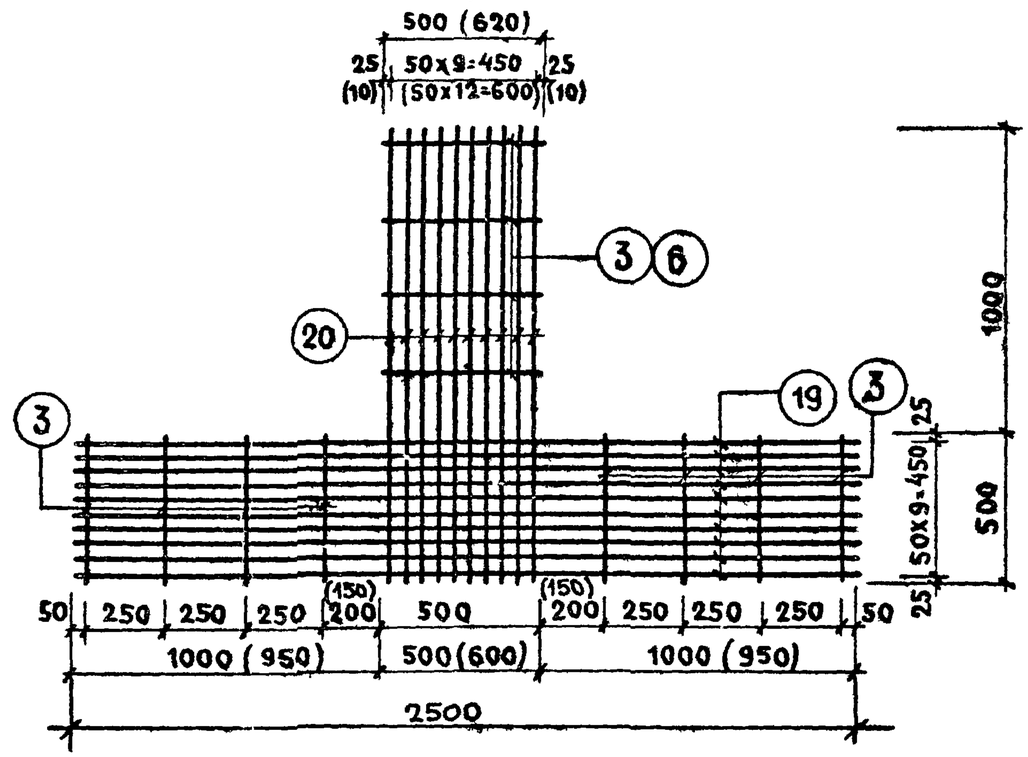

С-14

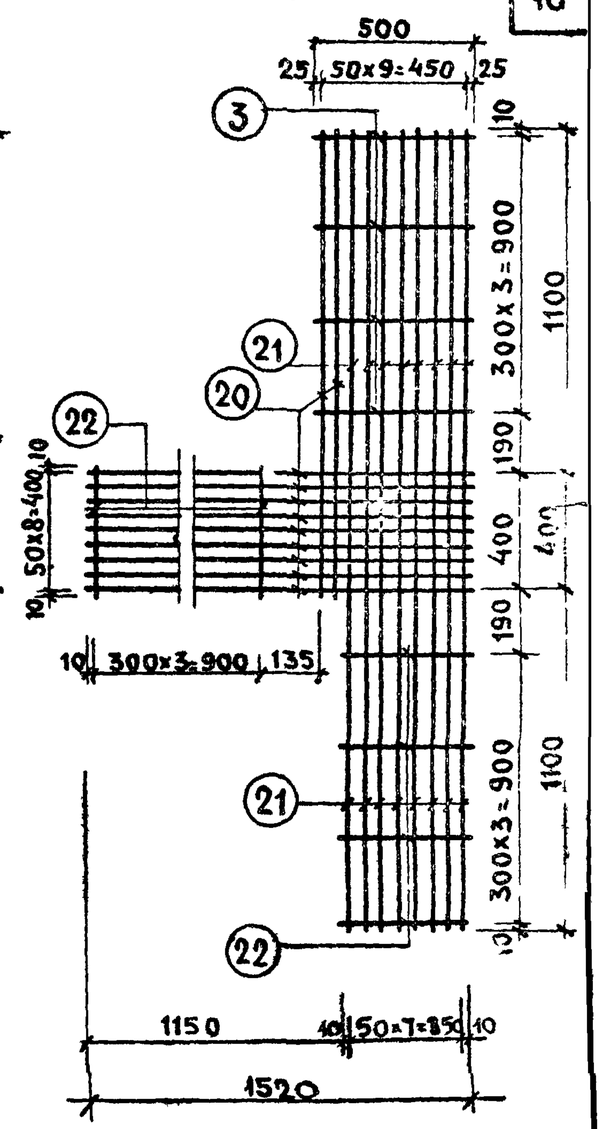

С-5

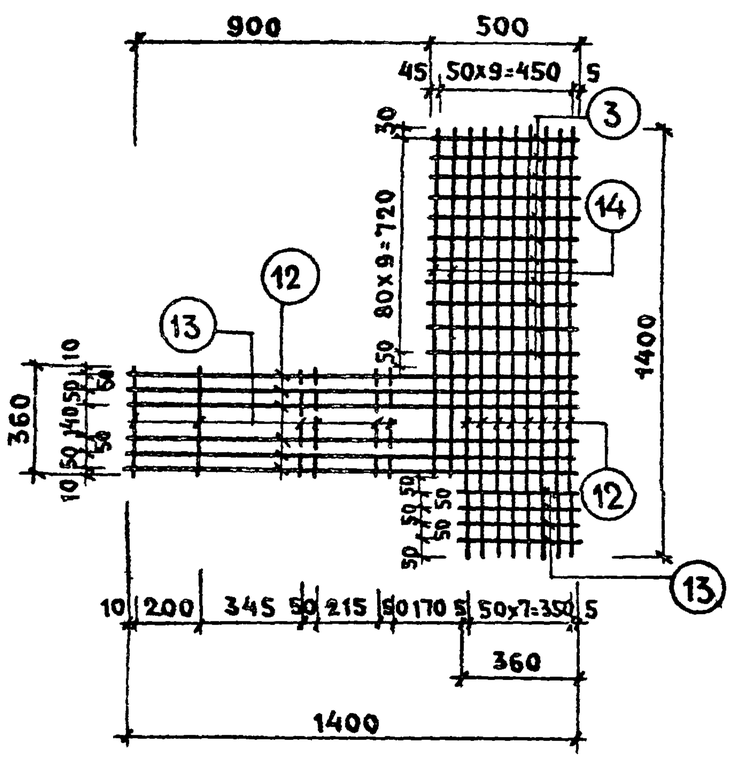

С-15

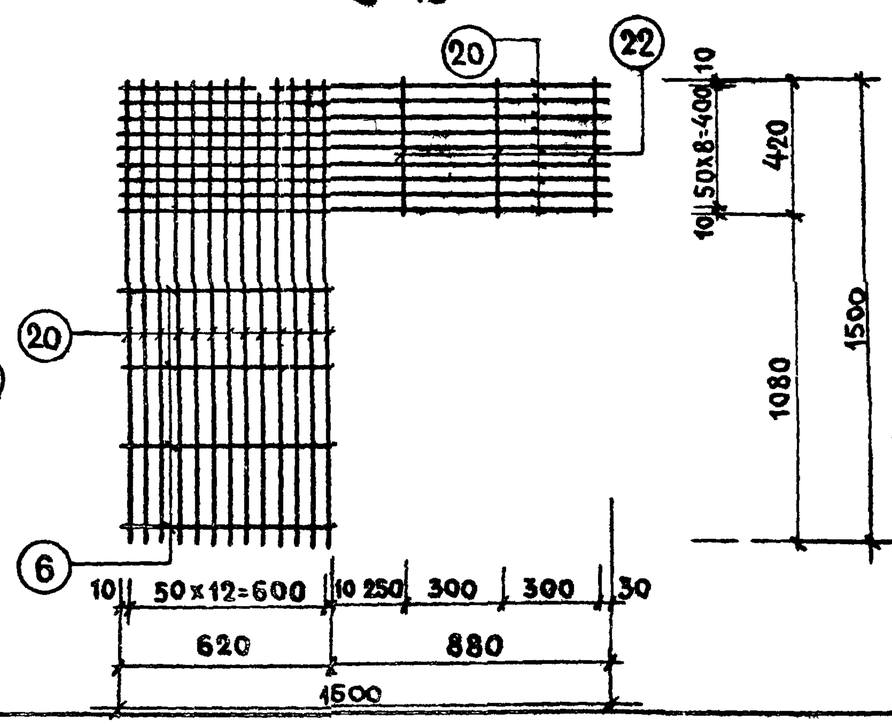

Примечание.
Спецификацию см. лист 57

1977	Арматурные сетки	Серия 86	Часть 10 Раздел 10.9-10	Лист 56

С-16, С-16А

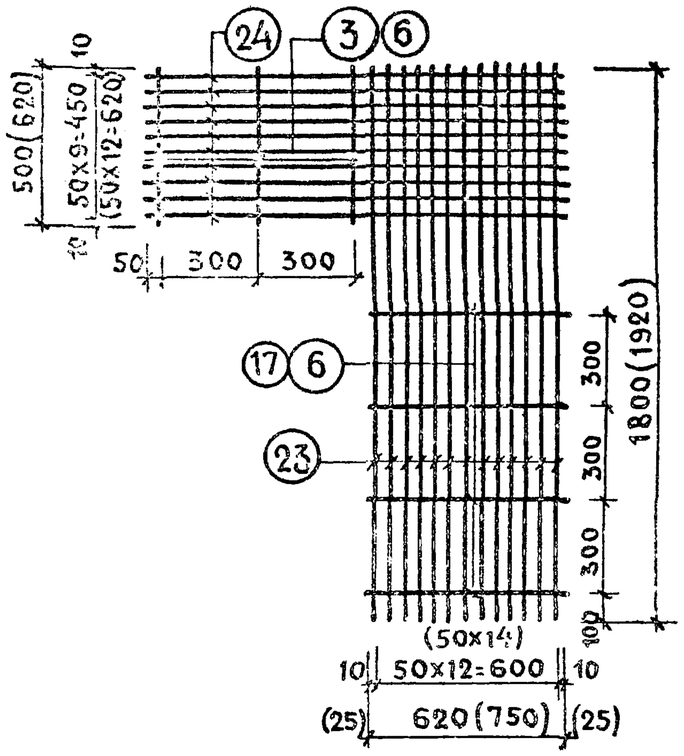

Спецификация арматуры

Марка	NN поз.	ф мм	Длина мм	Кол-во шт.	Общая длина м	Вес марки кг
С-2	1	4ВI	950	10	26.9	2.64
	2	4ВI	1490	10		
	3	4ВI	500	5		
С-2А	4	4ВI	1050	13	37,5	3.72
	5	4ВI	1590	13		
	6	4ВI	620	5		
С 3	7	4ВI	1140	10	22.28	2.21
	7	4ВI	1140	8		
	3	4ВI	500	2		
	8	4ВI	380	2		
С-4	3	4ВI	500	25	48.5	4.80
	9	4ВI	1860	10		
	10	4ВI	2900	6		
С-4А	9	4ВI	1860	13	55.06	5.45
	6	4ВI	620	8		
	11	4ВI	3020	6		
	3	4ВI	500	17		
С-5	12	4ВI	1400	14	28.2	2.80
	13	4ВI	360	10		
	3	4ВI	500	11		
	14	4ВI	1160	2		
С-6	12	4ВI	1400	6	13.14	1.30
	6	4ВI	620	3		
	13	4ВI	360	9		
	8	4ВI	380	3		

Марка	NN поз.	ф мм	Длина мм	Кол-во шт.	Общ. длина м	Вес марки кг
С-7	15	4ВI	1820	6	21.32	2.17
	3	4ВI	500	22		
С-9	3	4ВI	500	20	22.00	2.19
	16	4ВI	2000	6		
С-10	3	4ВI	500	10	15.00	1.34
	17	4ВI	750	15		
С-11	3	4ВI	500	20	10	0.99
С-12	3	4ВI	500	8	10	0.99
	18	4ВI	1000	6		
С-13	19	4ВI	2500	10	46	4.55
	20	4ВI	1500	10		
	3	4ВI	500	12		
С-13А	3	4ВI	500	8	46.4	4.59
	6	4ВI	620	4		
	19	4ВI	2500	10		
	20	4ВI	1500	13		
С-14	21	4ВI	2600	8	42.50	4.20
	22	4ВI	420	8		
	20	4ВI	1500	11		
	3	4ВI	500	4		
С-15	22	4ВI	420	3	36.60	3.62
	20	4ВI	1500	22		
	6	4ВI	620	4		
С-16	3	4ВI	500	3	43.44	4.30
	23	4ВI	1920	13		
	24	4ВI	1450	10		
	6	4ВI	620	4		
С-16А	17	4ВI	750	4	52.45	5.18
	23	4ВI	1920	15		
	24	4ВI	1450	13		
	6	4ВI	620	4		

Примечания:

1. Арматурные сетки С-2÷С-15 см. листы 55 56
2. Размеры в скобках даны для сеток с индексом „А".
3. Сталь класса В-I по ГОСТ 6727-53*

ПГ-14

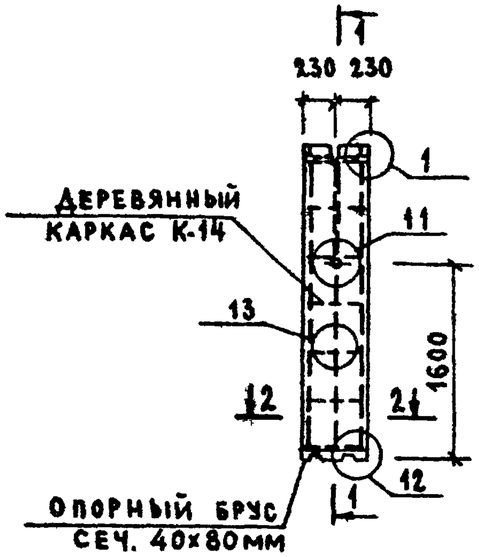

1-1

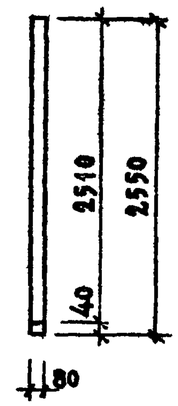

К-14

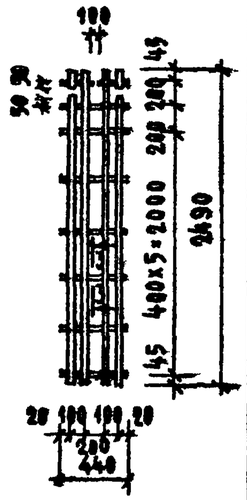

2-2

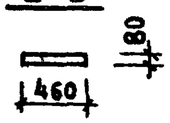

3-3

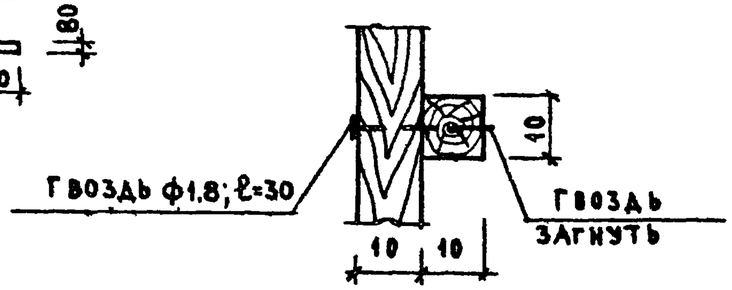

№ карк.	Наименование элемента	Сечение мм	Длина п.м	Общий объем, м³
К-14	Рейка	10×10	13.48	0.00134
	Гвозди ф1.8; ℓ=30; 0.022 кг			

Марка	Объем гипсобетона м3	Объем древесины м3	Гвозди кг	Вес перегородки кг
ПГ-14	0.093	0.0028	ф5мм - 0.028 ф1.8мм - 0.022	131

Примечания:

1. Материал перегородки ПГ-14 - гипсобетон с пределом прочности при сжатии 35 кг/см²
2. Детали перегородок см. лист 30 ч.10, р.10.2-1

ПС-14л

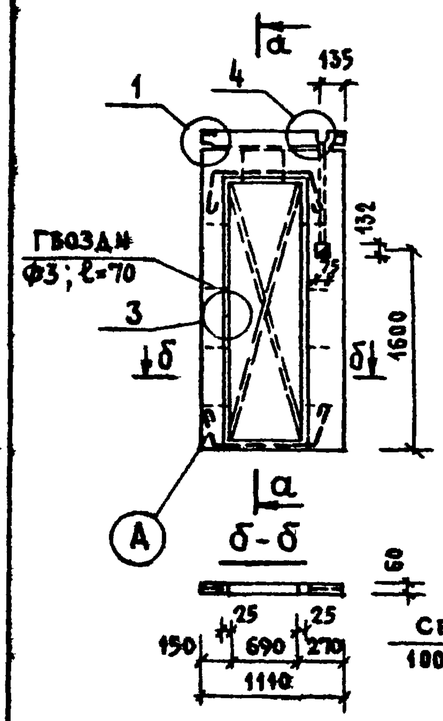

ПС-14п

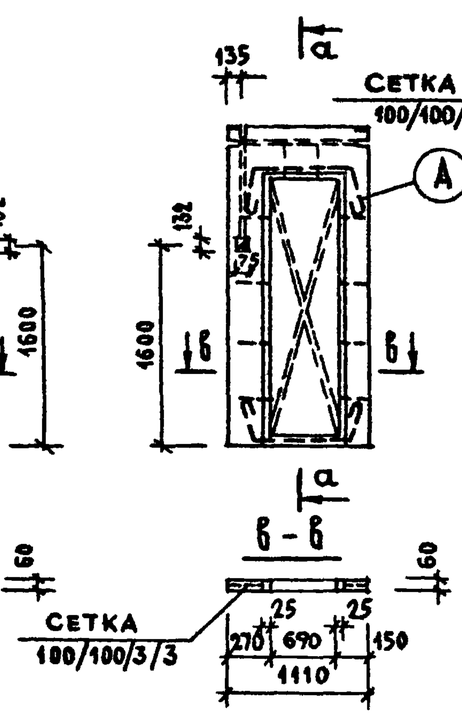

а-а

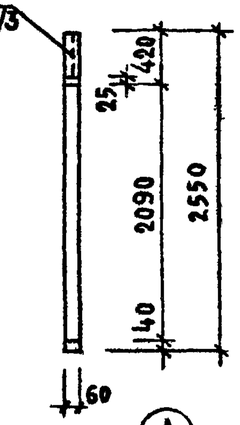

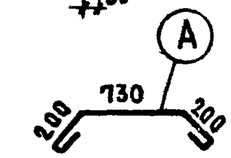

Поз. (А) ф10АI ℓ=1280; вес-0.80 кг

Марка	Объем керамзитобетона, м³	Объем древесины, м³	Расход стали, кг	Вес перегородки, кг
ПС-14л ПС-14п	0.074	0.009	Сетка - 1.26 Гвозди - 0.03 ф10АI - 1.60 Закл. дет. - 0.41	223

Примечания:

1. Материал панелей ПС-14л; ПС-14п - керамзитобетон марки „50" с объемным весом не более 1600 кг/м³
2. Панели армируются рулонными сетками 100/100/3/3 по ГОСТ 8478-66.
3. Раскосы в проеме, показанные пунктиром, устанавливаются на период транспортирования.
4. Детали перегородок см. лист 29, ч.10, р.10.2-1.
5. Изготовление, приемка, хранение, транспортирование и монтаж перегородок должны осуществляться в соответствии с действующими нормами и стандартами

ПК8-63-15 СТА-5а, ПК8-63-15 СТА-6а

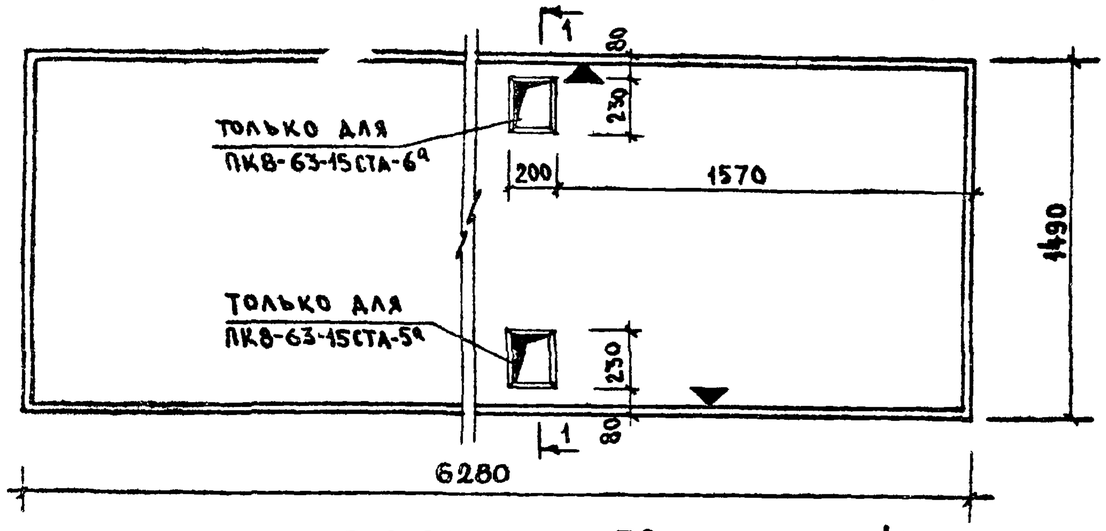

ПК8-63-15 СТА-7а

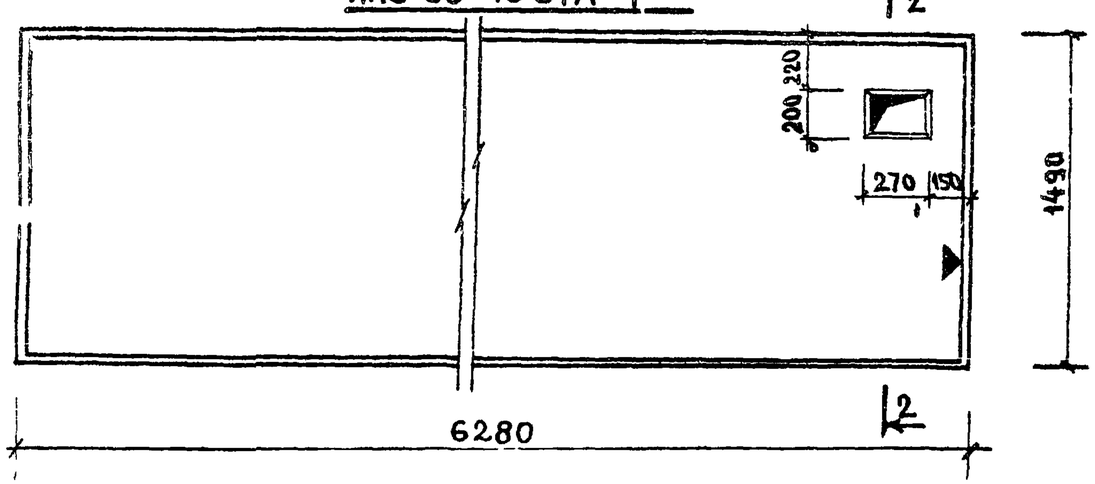

1-1

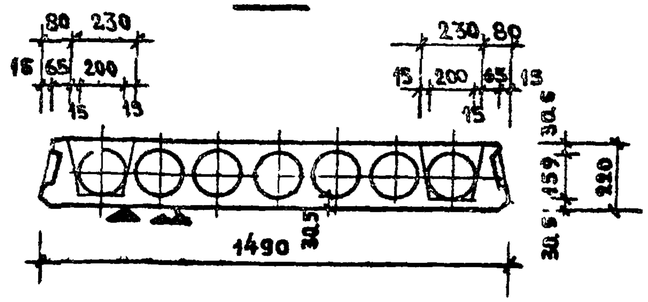

2-2

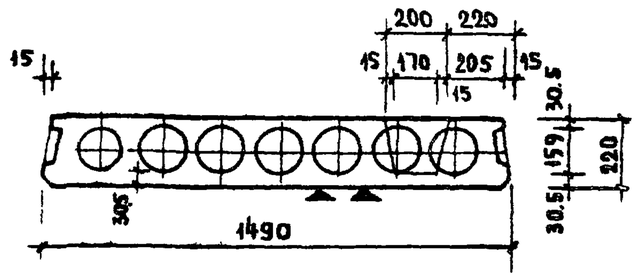

Характеристика изделия			
Марка панели		ПК8-63-15СТА 5а ПК8-63-15СТА 6а	ПК8-63-15СТА-7а
Вес	кг.	2918	2918
Объем бетона	м.³	1.167	1.167
Приведенная толщина бетона	см.	12.55	12.55
Вес стали	кг.	60.00	60.00
Расход стали на 1 м² изделия	кг.	6.43	6.43
Расход стали на 1 м³ бетона	кг.	51.10	51.10
Марка бетона		200	200
Кубиковая прочность бетона к моменту отпуска натяж не менее кг/см²		140	140

Примечания:

1. Плиты ПК8-63.15СТА-5а; СТА-6а; СТА-7а заимствована из альбома серии 1.141-1, выпуск 26, лист 10, в которой изменены размеры и привязки отверстий.
2. Поверхность, обозначенная знаками ▼▼, должна быть гладкая, подготовленная под окраску.
3. Армирование см. альбом 1.141-1, выпуск 26, лист 9.
4. Запрещается пробивка отверстий для сантехнических и других проводок с использованием отбойного молотка.
5. Знак ориентации ▼ должен совпадать с аналогичным знаком на плане перекрытий 1-9 этажей и наносится на поверхность плиты несмываемой краской.