ТИПОВЫЕ КОНСТРУКЦИИ, ИЗДЕЛИЯ И УЗЛЫ ЗДАНИЙ И СООРУЖЕНИЙ
3.820-23 в.2

УНИФИЦИРОВАННЫЕ СБОРНЫЕ ЖЕЛЕЗОБЕТОННЫЕ КОНСТРУКЦИИ ДЛЯ ВОДОХОЗЯЙСТВЕННОГО СТРОИТЕЛЬСТВА

КОНСТРУКЦИИ СЕЛЬСКОХОЗЯЙСТВЕННОГО ВОДОСНАБЖЕНИЯ

СЕРИЯ 3.820 – 23

КОНСТРУКЦИИ ШАХТНЫХ КОЛОДЦЕВ

РАБОЧИЕ ЧЕРТЕЖИ

ВЫПУСК 2

ТИПОВЫЕ КОНСТРУКЦИИ, ИЗДЕЛИЯ И УЗЛЫ ЗДАНИЙ И СООРУЖЕНИЙ

3.820-23 В.2

УНИФИЦИРОВАННЫЕ СБОРНЫЕ ЖЕЛЕЗОБЕТОННЫЕ КОНСТРУКЦИИ ДЛЯ ВОДОХОЗЯЙСТВЕННОГО СТРОИТЕЛЬСТВА

КОНСТРУКЦИИ СЕЛЬСКОХОЗЯЙСТВЕННОГО ВОДОСНАБЖЕНИЯ

СЕРИЯ 3.820-23

КОНСТРУКЦИИ ШАХТНЫХ КОЛОДЦЕВ

ВЫПУСК 2

Разработан институтом „Укргипроводхоз"

Главный инженер института — *В. Д. Дупляк*

Главный инженер проекта — *Н. В. Радченко*

Утвержден и введен в действие Минводхозом СССР Протокол №503, от 26.10.83 г.

N п/п	Наименование	Стр	Лист
1	Пояснительная записка	4-5	2-3
2	Технико-экономические показатели	6	4
3	Кольцо стеновое КС 7-0	7	5
4	Сетка арматурная С1	8	6
5	Кольцо стеновое КС 7-1	9	7
6	Сетка арматурная С-1, для КС 7-1	10	8
	Сетка арматурная С1 для КС 7-2	10	9
7	Кольцо стеновое КС 7-2	11	10
8	Плита перекрытия ПП-15-2-1В	12	11
9	Сетка арматурная С1	13	12
	Сетка арматурная С 2	13	13
10	Плита перекрытия ПП-15-2-1Г	14	14
	Сетка арматурная С1	15	15
	Сетка арматурная С2	15	16
11	Плита перекрытия ПП-20-2-1В	16	17
12	Сетка арматурная С1	17	18
	Сетка арматурная С2	17	19
13	Плита перекрытия ПП-20-2-1Г	18	20
14	Сетка арматурная С1	19	21
	Сетка арматурная С2	19	22
15	Крышка КР-8 8	20	23
16	Сетка арматурная С1	21	24

г. Киев

Привязан

Инв N

Разраб.	Котеленец		17.04.82
Пров.	Лисняченко		17.04.82
Рук гр.	Радченко		17.04.82
ГИП	Радченко		17.04.82
Нач отд.	Забулонский		17.04.82
Н.контр	Сильченко		17.04.82

3 820-23 В 2

Конструкции шахтных колодцев

Стадия	Лист	Листов
Р		

Содержание альбома

Укргипроводхоз г. Киев

Типовой проект „Унифицированные сборные железобетонные конструкции для водохозяйственного строительства" Серия 3 820-23. Конструкции для сельскохозяйственного водоснабжения Выпуск 2 Конструкции шахтных колодцев (дополнение к типовому проекту 3 820.23) разработан институтом „Укргипроводхоз" на стадии рабочих чертежей по заданию, выданному В/О „Союзводпроект" согласно плана типового проектирования на 1981 год, утвержденному постановлением Госстроя СССР №205 от 19.12.80г.

Разработка рабочих чертежей выполнена в соответствии с „Каталогом унифицированных железобетонных конструкций", выпущенного В/О „Союзводпроект" в 1979г. и на основании типового проекта „Конструкции круглых колодцев и устьев" Серия 3.820-9. Выпуск I

Каждому изделию присвоен шифр, состоящий из буквенных и цифровых индексов. Буквы обозначают наименование изделия

КС - кольцо стеновое;
ПП - плита перекрытия;
КР - крышка

Цифровые индексы в шифрах обозначают:
первая цифра - внутренний диаметр стеновых колец в дециметрах
вторая цифра - порядковый номер типоразмера;
третья цифра - несущая способность.

Для блоков, в которых имеются отверстия и вырезы или закладные детали, к обозначению шифра добавляется буквенный индекс.

В составе альбома приведены рабочие чертежи элементов колодцев в количестве 8 марок изделий: 3-х марок колец стеновых, 4-х марок плит перекрытия и одна крышка.

Типовой проект разработан в соответствии с действующими нормами и правилами.

Главный инженер проекта Н. В Радченко

2. Назначение изделий и область их применения.

Разработанные в настоящем выпуске железобетонные изделия предназначены для применения в гидротехнических сооружениях различного функционального назначения для сельскохозяйственного водоснабжения

Кольца стеновые и плиты перекрытия служат для устройства колодцев, в которых устанавливается трубопроводная арматура и регулирующие устройства.

3 Основные расчетные положения.

Расчет элементов колодцев на прочность произведен в соответствии со СНиП II-21-75*

Конструкции колодцев рассчитаны на постоянную и временную подвижную вертикальную нагрузки.

В качестве постоянной нагрузки приняты собственный вес конструкции и давление грунта.

Давление грунта на конструкции определено в соответствии с указаниями СН 200-62

Характеристики грунтов приняты по „Инструкции по типовому проектированию для промышленного строительства" (СН 227-82), при этом объемный вес грунта принят равным 1.8 т/м³, угол внутреннего трения φ30°.

В качестве временной подвижной нагрузки в соответствии с указаниями СНиП 11-31-74* и СНиП II-Д.7-62* приняты.

I. Равномерно-распределенная нагрузка $q = 500 кг/м^2$ и случайные заезды автомашин весом до 5 т - для колодцев на трубопроводах.

				Привязан			
Разраб.	Радченко		17.04.82	3 820-23 В 2			
Пров.	Забулонский		18.04.82				
Рук. гр.	Радченко		18.04.82				
ГИП	Радченко		18.04.82	Конструкции шахтных колодцев			
Нач. отд	Забулонский		18.04.82				
Н контр.	Сильченко		20.04.82		Стадия	Лист 2	Листов
					Р		
				Пояснительная записка	Укргипроводхоз г. Киев		

укладываемых на участках, где систематическое движение автотранспорта исключено(этот случай в шифре плит перекрытия обозначен цифрой "2")

2. Нагрузки по схеме Н-30 – для колодцев на трубопроводах, укладываемых на участках, где возможно движение автотранспорта

При расчете конструкций расчетные нагрузки определены путем умножения нормативных значений на следующие коэффициенты перегрузки:

от собственного веса конструкций $K_1 = 1.1$
от давления грунта $K_2 = 1.2$
от автомобильной нагрузки $K_3 = 1.4$

Несущая способность стеновых колец определена с учетом временной нагрузки по схеме Н-30 при заглублении в грунт до 7м

Нагрузки, возникающие при монтаже конструкций, взяты с учетом коэффициента динамичности, равного $K=1.3$

Технология изготовления, технические требования и правила приемки изделий приведены в технических условиях и картах уровня и качества продукции

Привязан

N п/п	Наименование изделий	Шифр блока	Эскиз	Размеры, см D	H	d	c	c_1	Марка бетона	Объем бетона, $м^3$	Масса блока, кг	Арматура, кг A-I	A-III	Вр-I	Закладные детали	Стоимость руб.	Примечание
1	Кольца стеновые	КС 7-0	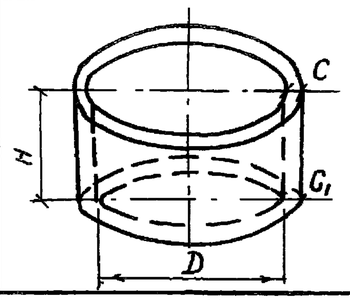	70	29		7	7	Бетон гидротехнический марки 200, Мрз 150, В4	0.05	1 25	0.6		2.3		3.0	
2		КС 7-1		70	59		6	7		0.09	230	0 6		2.6		4.8	
3		КС 7-2		70	89		6	7		0 14	350	0 6		2.9		7 0	
4	Плиты перекрытия	ПП15-2-18	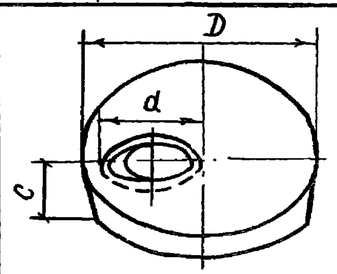	172		70	10			0 19	475	7.2	19.9			12.0	
5		ПП15-2-1г		172		100	10			0.15	375	5.8	16 8			9 8	
6		ПП20-2-1В		224		70	10			0 35	875	11 8	31.4			20 7	
7		ПП20-2-1г		224		100	10			0 31	775	10 8	30 2			18 9	
8	Крышка	КР-8 8	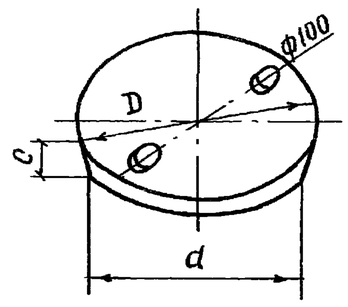	88		84	8			0.05	125	3.6				2.9	

Привязан

инв N

Технико-экономические показатели

Лист 4

Разрез 1-1

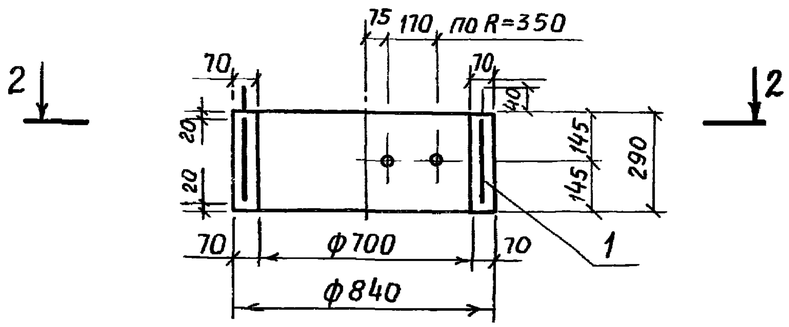

Разрез 2-2

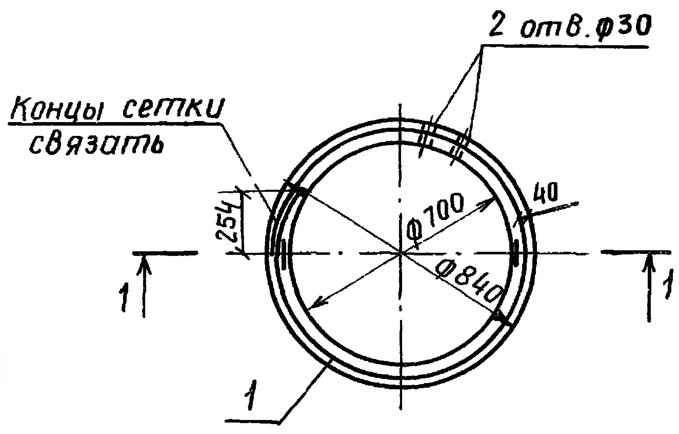

Деталь заделки скобы при монтаже элементов в колодце

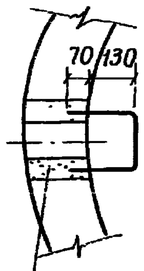

Залить цементным раствором

Формат	Зона	Поз.	Обозначение	Наименование	Кол.	Примечание
				Сборочные единицы		
				Сетка арматурная		
А4		1	3 820-23-В2-КЖИ-КС7-0-С1	С1	1	
				Детали		
Б4		2*		ф 8 А-I ГОСТ 5781-82		
				ℓ=780	2	0.3 кг
				Материалы		
				Бетон гидротехнический		
				марки 200, Мрз 150, В4		0 05м³

Позиция 2 – см ведомость деталей

Ведомость расхода стали на элемент, кг

Марка элемента	Изделия арматурные				Общий расход
	Арматура класса				
	Вр-I		А-I		
	ГОСТ 5727-80		ГОСТ 5781-82		
	ф4	Итого	ф 8	Итого	
КС 7-0	2.3	2.3	0 6	0.6	2.9

1. При составлении проектов колодцев необходимо предусмотреть установку скоб в полевых условиях.
2. Защитный слой 40 мм
3. Скобы в спецификации не учтены

Ведомость деталей

Поз	Эскиз
2	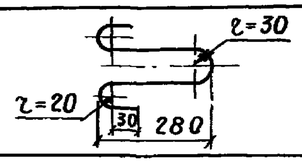

Разраб.	Бахтала		17.04.82
Пров.	Лисячевская		17.04.82
Рук гр.	Радченко		17.04.82
ГИП	Радченко		17.04.82
Нач. отд.	Забулонский		17.04.82
Н. контр	Сильченко		17.04.82

3 820-23-В.2-КЖИ-КС 7-0

Кольцо стеновое КС 7-0

Стадия	Масса	Масштаб
Р	125	1:20

Лист 5 Листов

УКРГИПРОВОДХОЗ г. Киев

Привязан

Инв. №

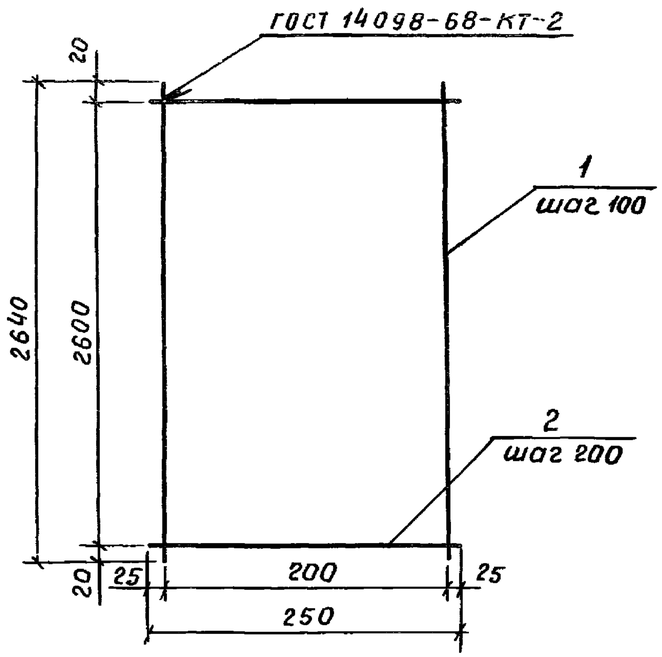

Изготовление сеток производить при помощи контактной точечной электросварки в соответствии с требованиями ГОСТ 14098-68 и СН 393-78

Формат	Зона	Поз	Обозначение	Наименование	Кол	Примечание
			3820-23-КЖИ-КС 7-0-С1-01	С1		
Б4		1	-01	ф4Вр-I ГОСТ 6727-80 ℓ=2640	3	0.3кг
Б4		2	-02	ф4Вр-I ГОСТ 6727-80 ℓ=250	14	0.1кг

Привязан

Инв. N

Разраб.	Бахтала		16.04.82
Пров.	Лисняченко		19.04.82
Рук гр.	Радченко		21.04.82
ГИП	Радченко		21.04.82
Нач.отд.	Забулонский		21.04.82
Н.контр.	Сильченко		21.04.82

3.820-23-В.2-КЖИ-КС 7-0-С1

Сетка арматурная С1

Стадия	Масса	Масштаб
Р	2.3	б/м

Лист 6 Листов 1

УКРГИПРОВОДХОЗ г. Киев

8

Разрез 1-1

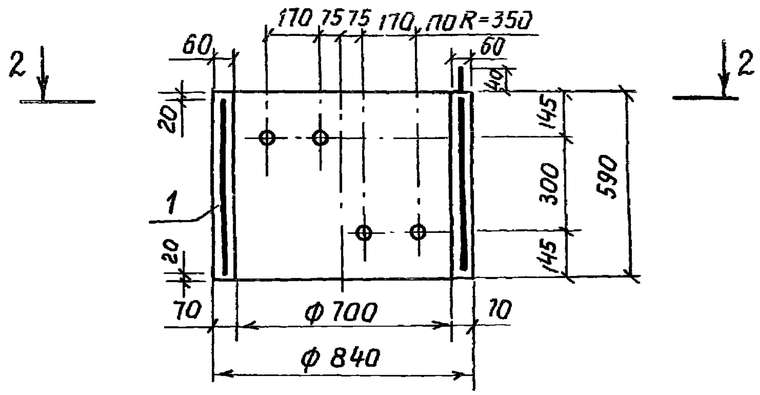

Разрез 2-2

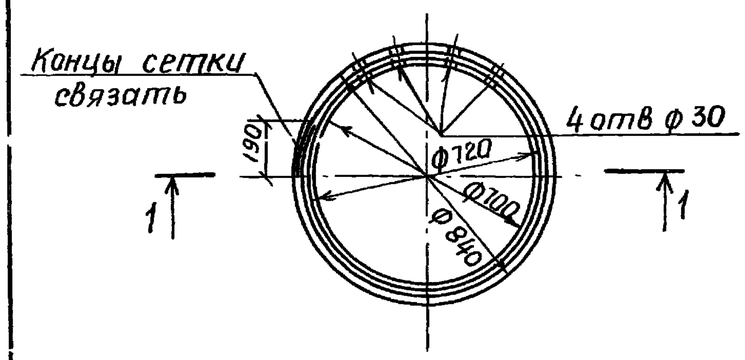

Деталь заделки скобы при монтаже элементов в колодце

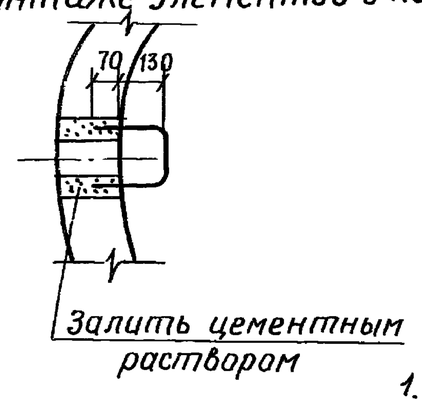

Формат	Зона	Поз.	Обозначение	Наименование	Кол	Примечание
				Сборочные единицы		
				Сетка арматурная		
А4		1	3.820-23-В2-КЖИ-КС7-1-С1	С1	1	
				Детали		
Б4		2*		ф 8 А-I ГОСТ 5781-82		
				ℓ=780	2	0 3 кг
				Материалы		
				Бетон гидротехнический		
				марки 200, Мрз 150, В4		0.09 м³

Позиция 2 – см. ведомость деталей

Ведомость расхода стали на элемент, кг

Марка элемента	Изделия арматурные				Общий расход
	Арматура класса				
	Вр-I		А-I		
	ГОСТ 6727-80		ГОСТ 5781-82		
	ф4	Итого	ф8	Итого	
КС 7-1	2.6	2.6	0 6	0.6	3.2

1. При составлении проектов колодцев необходимо предусмотреть установку скоб в полевых условиях.
2. Защитный слой 30 мм
3. Скобы в спецификации не учтены

Ведомость деталей

Поз.	Эскиз
2	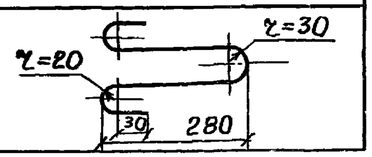

Разраб.	Бахтала		17.04.82
Пров.	Лиснячевская		17.04.82
Рук гр.	Радченко		17.04.82
ГИП	Радченко		17.04.82
Нач. отд.	Забулонский		17.04.82
Н. контр.	Сульченко		17.04.82

3.820-23-82-КЖИ-КС7-1

Кольцо стеновое КС 7-1

Стадия	Масса	Масштаб
Р	230	1:20

Лист 7 Листов

УКРГИПРОВОДХОЗ г. Киев

Привязан

Инв. №

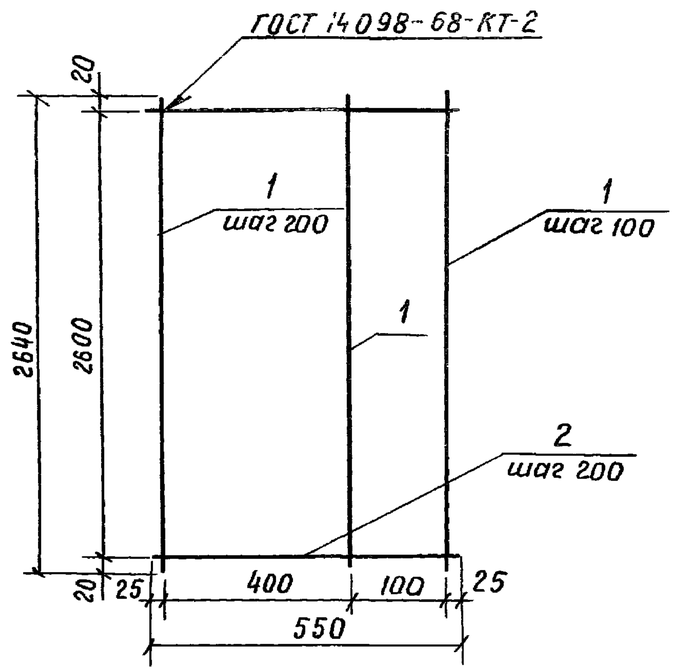

Изготовление сеток производить при помощи контактной точечной электросварки в соответствии с требованиями ГОСТ 14098-68 и СН 393-78

Формат	Зона	поз.	Обозначение	Наименование	Кол.	Примечание
			3.820-23-КЖИ-КС7-1-С1-02	С1		
Б4		1	-01	ф4Вр-I ГОСТ 6727-80 ℓ=2640	4	0.3кг
Б4		2	-02	ф4Вр-I ГОСТ 6727-80 ℓ=550	14	0.1кг

Привязан

Инв. N

Разраб.	Бахтало		19.04.82
Пров.	Лисняческая		20.04.82
Рук гр.	Радченко		21.04.82
ГИП	Радченко		21.04.82
Нач.отд.	Забулонский		21.04.82
Н.контр.	Сильченко		21.04.82

3.820-23-В.2-КЖИ-КС7-1-С1

Сетка арматурная С1

Стадия	Масса	Масштаб
Р	2.6	б/м

Лист 8 Листов

УКРГИПРОВОДХОЗ г. Киев

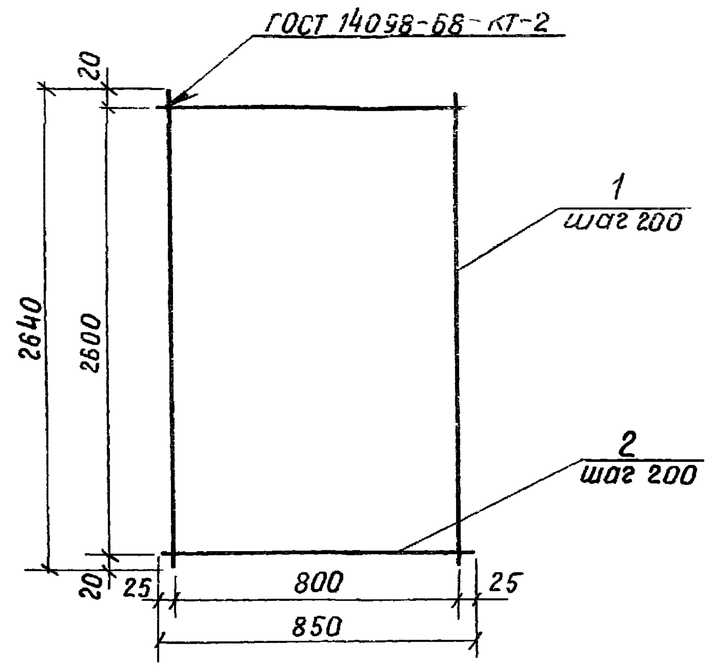

Изготовление сеток производить при помощи контактной точечной электросварки в соответствии с требованиями ГОСТ 14098-68 и СН 393-78

Формат	Зона	поз.	Обозначение	Наименование	кол	Примечание
			3.820-23-КЖИ-КС7-2-С1-03	С1		
Б4		1	-01	ф4Вр-I ГОСТ 6727-80 ℓ=2640	5	0.3кг
Б4		2	-02	ф4Вр-I ГОСТ 6727-80 ℓ=850	14	0.1кг

Привязан

Инв N

Взам инв N

Подпись и дата

Инв N подл

Разраб.	Бахтало		19.04.82
Пров.	Лисняческая		20.04.82
Рук гр.	Радченко		21.04.82
ГИП	Радченко		21.04.82
Нач отд.	Забулонский		21.04.82
Н контр.	Сильченко		21.04.82

3.820-23-В2-КЖИ-КС7-2-С1

Сетка арматурная С1

Стадия	Масса	Масштаб
Р	2.9	

Лист 9 Листов

УКРГИПРОВОДХОЗ г. Киев

Разрез 1-1

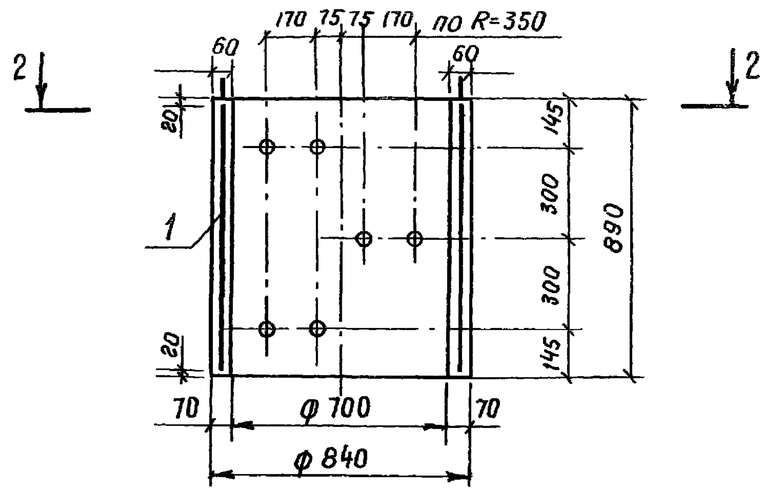

Разрез 2-2

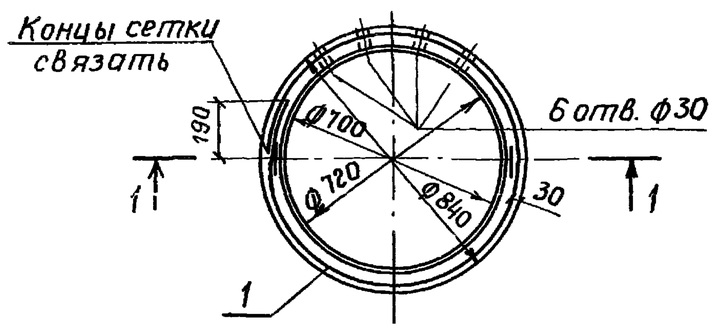

Деталь заделки скобы при монтаже элементов в колодце

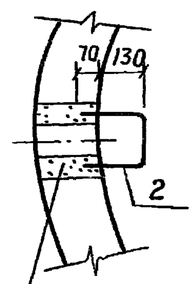

Залить цементным раствором

Формат	Зона	Поз	Обозначение	Наименование	Кол	Примечание
				Сборочные единицы		
А4		1	3.820-23-В2-КЖИ-КС 7-2-С1	Сетка арматурная		
				С1	1	
				Детали		
Б4		2*		ф 8 А-I ГОСТ 5781-82		
				ℓ=780	2	0.3кг
				Материалы		
				Бетон гидротехнический		
				марки 200, Мрз 150, В4		0.14м³

Позиция 2 - см. ведомость деталей

Ведомость расхода стали на элемент, кг

Марка элемента	Изделия арматурные				
	Арматура класса				Общий расход
	Вр-I		А-I		
	ГОСТ 6727-80		ГОСТ 5781-82		
	ф4	Итого	ф 8	Итого	
КС 7-2	2.9	2.9	0.6	0.6	3.5

1. При составлении проектов колодцев необходимо предусмотреть установку скоб в полевых условиях.
2. Защитный слой 30мм
3. Скобы в спецификации не учтены

Ведомость деталей

Поз.	Эскиз
2	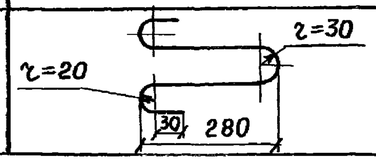

Разраб.	Бахтала		17.04.82
Пров.	Писнячевский		17.04.82
Рук гр.	Радченко		17.04.82
ГИП	Радченко		17.04.82
Нач. отд.	Забулонский		17.04.82
Н контр.	Сильченко		17.04.82

3.820-23-В2-КЖИ-КС 7-2

Кольцо стеновое КС 7-2

Стадия	Масса	Масштаб
Р	350	1:20

Лист 10 Листов

Укргипроводхоз г. Киев

Привязан

Инв N

Разрез 1-1

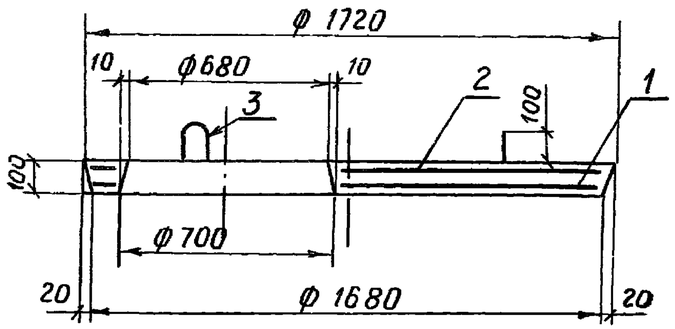

План

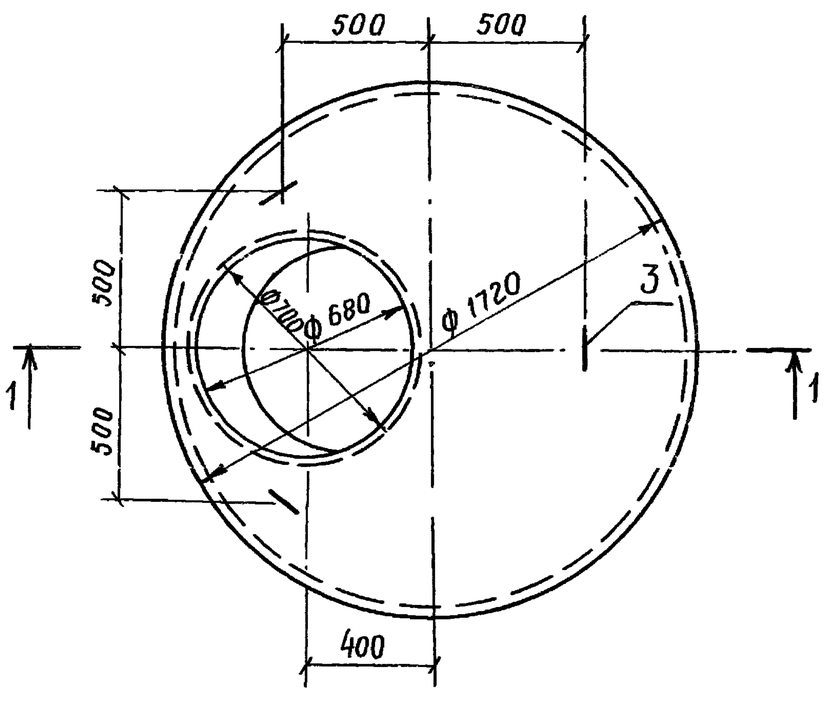

Формат	Зона	Поз.	Обозначение	Наименование	Кол.	Примечание
				Сборочные единицы		
				Сетки арматурные		
А4		1	3 820-23-В2-КЖН-ПП-15-2-1В-С1	С1	1	
А4		2	3 820-23-В2-КЖН-ПП-15-2-1В-С2	С2	1	
				Детали		
Б4		3		ф10 А-I ГОСТ 5781-82, С=150	3	0 5 кг
				Материалы		
				Бетон гидротехнический		
				марки 200, Мрз 150, В4		0.19 м³

Ведомость деталей

Поз.	Эскиз
3	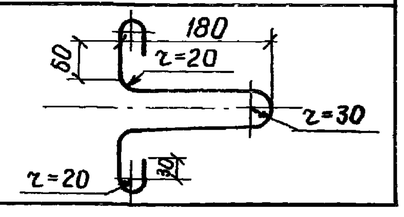

Ведомость расхода стали на элемент, кг

Марка элемента	Изделия арматурные							Общий расход
	Арматура класса							
	А-I			А-III				
	ГОСТ 5781-82			ГОСТ 5781-82		ГОСТ 5781-82		
	ф5	ф10	Итого	ф8	Итого	ф14	Итого	
ПП-15-2-1В	5.7	1.5	7.8	16 5	16.5	3 4	3.4	27 1

1. Защитный слой бетона 20 мм
2. Монтажные петли (поз.3) привязать вязальной проволокой к стержням сетки С1 (поз 1)

Разраб.	Бахтала		25.03.82
Пров.	Лиснячевская		6 04 82
Рук.гр.	Радченко		5 05.82
ГНП	Радченко		5 05.82
Нач.отд.	Забулонский		5.05.82
Н.контр.	Сильченко		5 05.82

Привязан

Инв. N

3 820-23-В2 - КЖН-ПП-15-2-1В

Плита перекрытия ПП-15-2-1В

Стадия	Масса	Масштаб
Р	475	1:20

Лист 11 Листов

Укргипроводхоз г. Киев

Инв. N подл. | Подпись и дата | Взам. инв. N

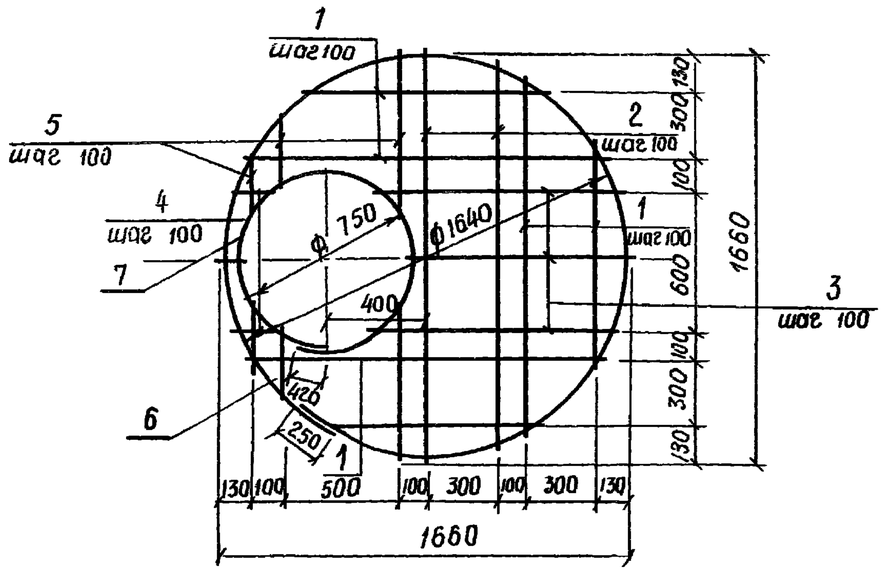

Формат	Зона	Поз.	Обозначение	Наименование	Кол.	Примечание
			3.820-23-КЖИ-ПП15-2-1В-С1-04	ф 8 А-III ГОСТ 5781-82		
Б4		1	-01	$\ell_{ср}$=1200	12	0 5 кг
Б4		2	-02	$\ell_{ср}$=1610	4	0 6 кг
Б4		3	-03	$\ell_{ср}$=920	7	0 4 кг
Б4		4	-04	$\ell_{ср}$=120	7	0 05 кг
Б4		5	-05	$\ell_{ср}$=440	14	0 2 кг
Б4		6	-06	ℓ=5400	1	2.1 кг
Б4		7	-07	ф14А-III ГОСТ 5781-81 ℓ=2810	1	3 4 кг

Изготовление сеток производить при помощи точечной электросварки в соответствии с требованиями ГОСТ 14098-68 и СН 393-78

Привязан

Инв. N

Разраб.	Бахтала		25.03.82
Пров.	Лиснячевская		6.04.82
Рук. гр.	Радченко		5.05.82
ГИП	Радченко		5.05.82
Нач. отд.	Забулонский		5.05.82
Н. контр.	Сильченко		5.05.82

3.820-23-В.2-КЖИ-ПП-15-2-1В-С1

Сетка арматурная С1

Стадия	Масса	Масштаб
Р	19 9	б/м

Лист 12 листов

Укргипроводхоз г. Киев

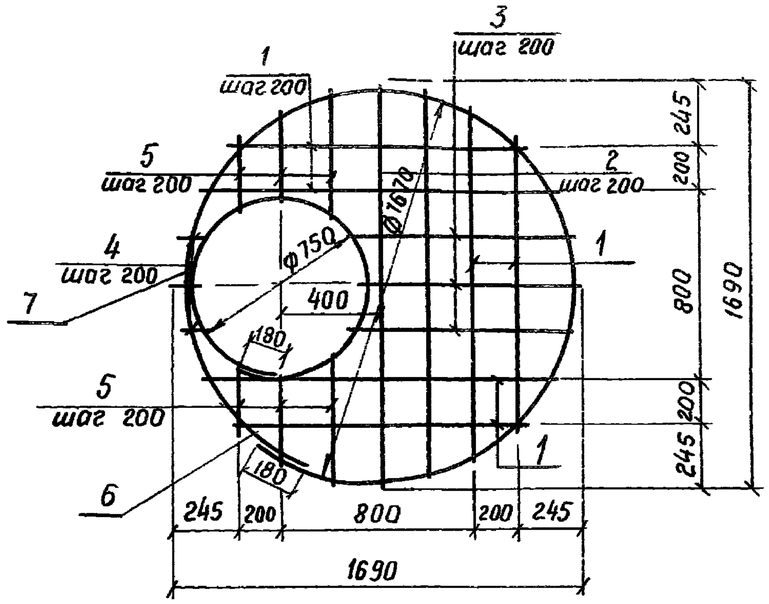

Формат	Зона	Поз.	Обозначение	Наименование	Кол	Примечание
			3.820-23-КЖИ-ПП15-2-1В-С2-05	ф 6А-I ГОСТ 5781-82		
Б4		1	-01	$\ell_{ср}$=1330	6	0 3 кг
Б4		2	-02	$\ell_{ср}$=1670	2	0.4 кг
Б4		3	-03	$\ell_{ср}$=900	3	0.2 кг
Б4		4	-04	$\ell_{ср}$=100	3	0 02 кг
Б4		5	-05	$\ell_{ср}$=390	6	0 1 кг
Б4		6	-06	ℓ=5430	1	1 2 кг
Б4		7	-07	ℓ=2570	1	0 6 кг

Сетки С1 и С2 допускается изготовлять сплошными с последующей вырезкой в них отверстий по чертежу.

Привязан

Инв N

Разраб.	Бахтала		25.03.82
Пров.	Лиснячевская		6.04.82
Рук. гр.	Радченко		5.05.82
ГИП	Радченко		5.05.82
Нач. отд.	Забулонский		5.05.82
Н. контр.	Сильченко		5.05.82

3.820-23-В2-КЖИ-ПП-15-2-1В-С2

Сетка арматурная С2

Стадия	Масса	Масштаб
Р	5.7	б/м

Лист 13 листов

Укргипроводхоз г. Киев

Взам. инв. N | Подпись и дата | Инв. N подл.

Разрез 1-1

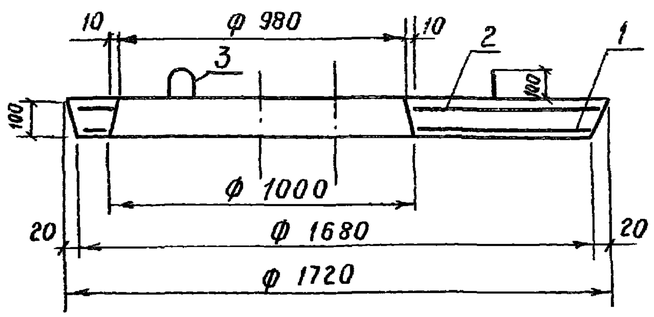

План

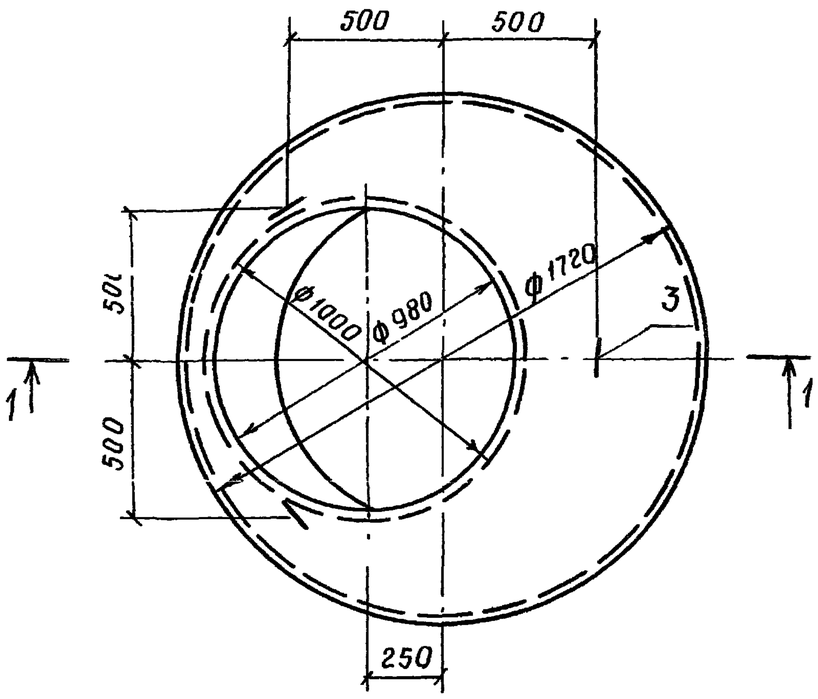

1. Защитный слой бетона 20 мм
2. Монтажные петли (поз.3) привязать вязальной проволокой к стержням сетки С1 (поз.1)

Формат	Зона	Поз.	Обозначение	Наименование	Кол	Примечание
				Сборочные единицы		
				Сетки арматурные		
А4		1	3.820-23-82-КЖИ-ПП-15-2-1Г-С1	С1	1	
А4		2	3.820-23-82-КЖИ-ПП-15-2-1Г-С2	С2	1	
				Детали		
Б4		3*		ф8А-I ГОСТ 5781-82 ℓ=150	3	0.3кг
				Материалы		
				Бетон гидротехнический		0.15 м³
				марки 200, Мрз 150. 84		

Позиция 3 - см. Ведомость деталей

Ведомость деталей

Поз.	Эскиз
3	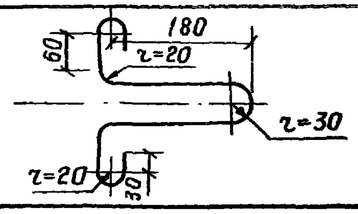

Ведомость расхода стали на элемент, кг

Марка элемента	Изделия арматурные							Общий расход
	Арматура класса							
	А-I			А-III				
	ГОСТ 5781-82			ГОСТ 5781-82		ГОСТ 5781-82		
	ф6	ф8	Итого	ф8	Итого	ф14	Итого	
ПП-15-2-1Г	4.9	0.9	5.8	12.3	12.3	4.5	4.5	22.6

Разраб.	Бахтала		5.04.82
Пров.	Лисняченко		14.04.82
Рук. гр.	Радченко		5.05.82
ГИП	Радченко		5.05.82
Нач. отд.	Забуланский		5.05.82
Н. контр.	Сильченко		5.05.82

3.820-23-82 - КЖИ - ПП 15 - 2 - 1Г

Плита перекрытия ПП-15-2-1Г

Стадия	Масса	Масштаб
Р	375	1:20

Лист 14 Листов

Привязан

Инв. N

Укргипроводхоз г. Киев

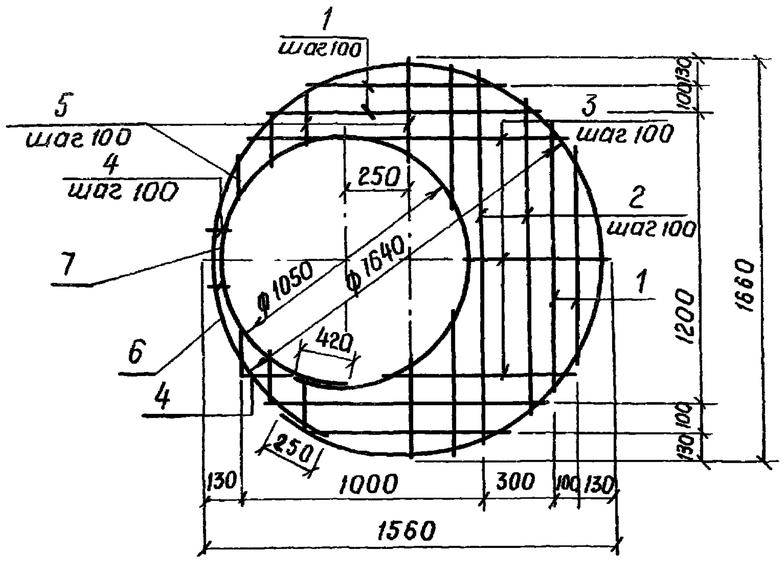

Формат	Зона	Поз.	Обозначение	Наименование	Кол	Примечание
			3.820-23-КЖИ-ПП-15-2-1Г-С1-06	ф 8 А-III ГОСТ 5781-82		
Б4		1	-01	ℓср = 1020	6	0.4кг
Б4		2	-02	ℓср = 1450	3	0.6кг
Б4		3	-03	ℓср = 640	11	0.3кг
Б4		4	-04	ℓср = 140	11	0.06кг
Б4		5	-05	ℓср = 330	20	0.1кг
Б4		6	-06	ℓ = 5400	1	2.1кг
Б4		7	-07	ф 14 А III ГОСТ 5781-81 ℓ = 3720	1	4.5кг

Изготовление сеток производить при помощи точечной электросварки в соответствии с требованиями ГОСТ 14098-68 и СН 393-78

Привязан

Инв. N

Разраб.	Бахтала		5.04.82
Пров.	Лиснячевская		14.04.82
Рук. гр.	Радченко		5.05.82
ГИП	Радченко		5.05.82
Нач. отд.	Забулонский		5.05.82
Н. контр.	Сильченко		5.05.82

3.820-23-В.2 -КЖИ-ПП-15-2-1Г-С1

Сетка арматурная С1

Стадия	Масса	Масшт.
Р	15.8	б/м

Лист 15 Листов

Укргипроводхоз г. Киев

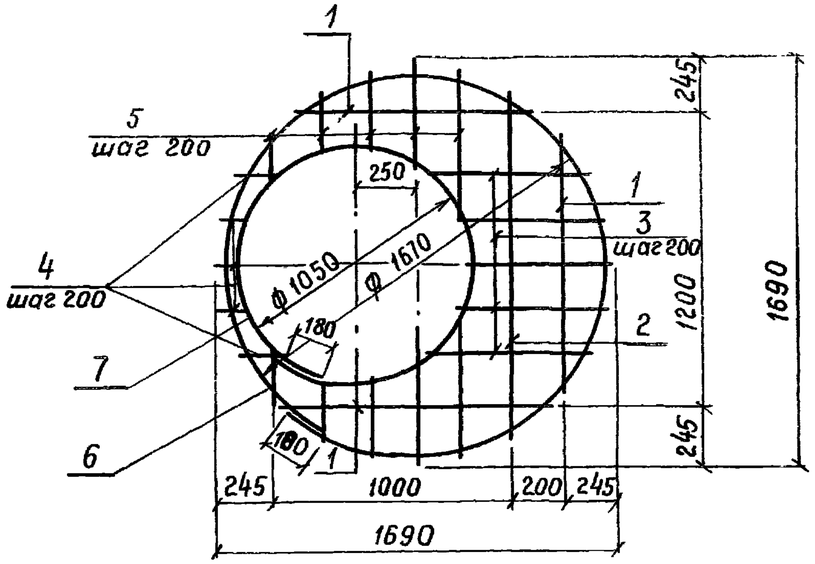

Формат	Зона	Поз.	Обозначение	Наименование	Кол.	Примечание
			3.820-23-КЖИ-ПП-15-2-1Г-С2-07	ф 6 А-I ГОСТ 5781-82		
Б4		1	-01	ℓ ср = 1180	3	0.3кг
Б4		2	-02	ℓср = 1490	1	0.3кг
Б4		3	-03	ℓср = 620	5	0.1кг
Б4		4	-04	ℓср = 130	5	0.03кг
Б4		5	-05	ℓср = 360	10	0.1кг
Б4		6	-06	ℓ = 5430	1	1.2кг
Б4		7	-07	ℓ = 3480	1	0.8кг

Сетки С1 и С2 допускается изготовлять сплошными с последующей вырезкой в них отверстия по чертежу.

Привязан

Инв. N

Разраб.	Бахтала		5.04.82
Пров.	Лиснячевская		14.04.82
Рук. гр.	Радченко		5.05.82
ГИП	Радченко		5.05.82
Нач. отд.	Забулонский		5.05.82
Н. контр.	Сильченко		5.05.82

3.820-23-В.2 - КЖИ-ПП-15-2-1Г-С2

Сетка арматурная С2

Стадия	Масса	Масштаб
Р	4.9	б/м

Лист 16 Листов

Укргипроводхоз г. Киев

Взам. инв. N | Подпись и дата | Инв. N подл.

Разрез 1-1

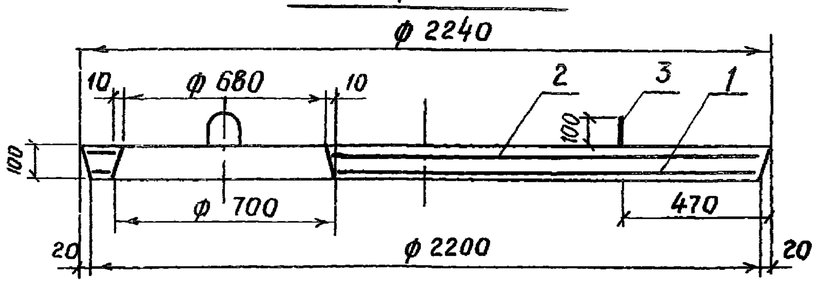

План

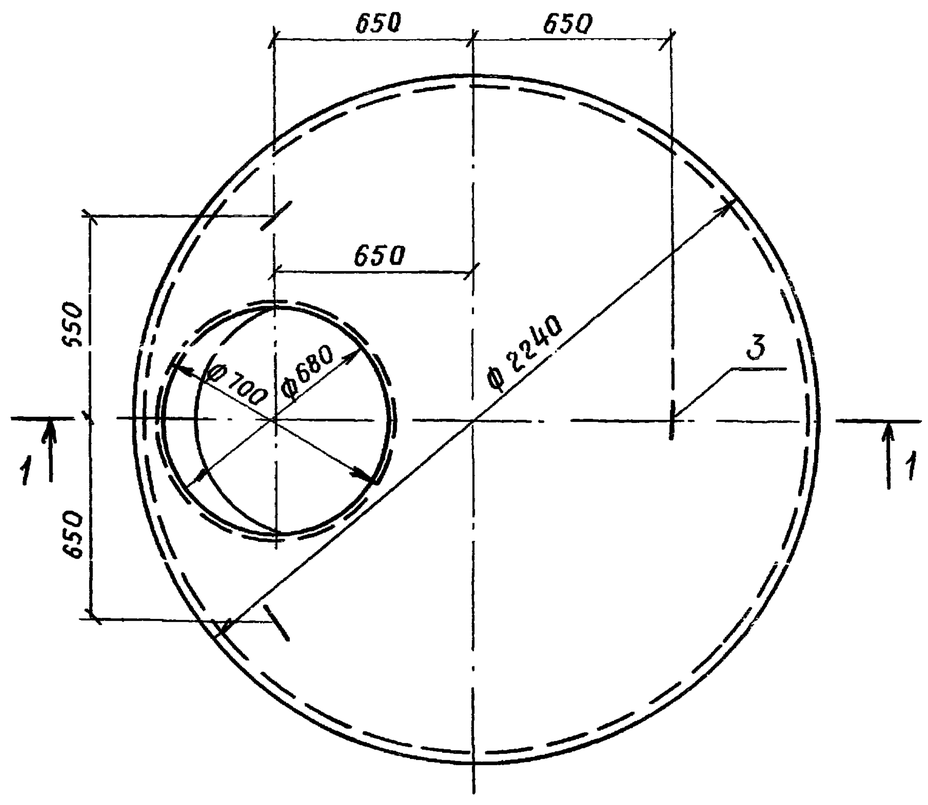

Формат	Зона	поз.	Обозначение	Наименование	Кол.	Примечание
				Сборочные единицы		
				Сетки арматурные		
А4		1	3.820-23-82-КЖН-ПП20-2-1В-С1	С1	1	
А4		2	3.820-23-82-КЖН-ПП20-2-1В-С2	С2	1	
				Детали		
Б4		3*		ф 10 А-I ГОСТ 5781-82		
				ℓ=750	3	0.5кг
				Материалы		
				Бетон гидротехнический		
				марки 200, Мрз 150, В4		0.35м³

Позиция 3- см. ведомость деталей

Ведомость деталей

Поз.	Эскиз
3	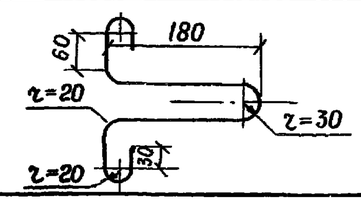

Ведомость расхода стали на элемент, кг

Марка элемента	Изделия арматурные							Общий расход
	Арматура класса							
	А-I			А-III				
	ГОСТ 5781-82			ГОСТ 5781-81		ГОСТ 5781-82		
	ф6	ф10	Итого	ф8	итого	ф14	итого	
ПП-20-2-1В	10.3	1.5	11.8	28.0	28.0	3.4	3.4	43.2

1. Защитный слой бетона 20 мм
2. Монтажные петли (поз.3) привязать вязальной проволокой к стержням сетки С1 (поз.1)

Разраб.	Бахтала		15.03.82
Пров.	Лисячевская		1.04.82
Рук. гр.	Радченко		5.05.82
ГИП	Радченко		5.05.82
Нач. отд.	Забулонский		5.05.82
Н. контр.	Сильченко		5.05.82

Привязан

Инв. №

3.820-23-82-КЖН-ПП-20-2-1В

Плита перекрытия ПП-20-2-1В

Стадия	Масса	Масштаб
Р	875	1:20

Лист 17 | Листов

Укргипроводхоз г. Киев

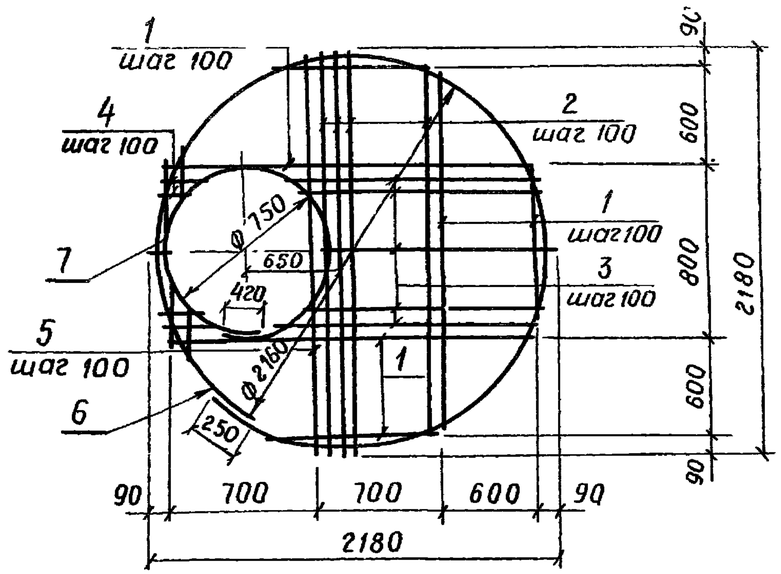

Формат	зона	поз.	Обозначение	Наименование	Кол	Примечание
			3820-23-КЖИ-ПП20-2-1В-С1-08	ф 8 А-III ГОСТ 5781-82		
Б4		1	-01	$\ell_{ср}$= 1560	21	0,6 кг
Б4		2	-02	$\ell_{ср}$= 2140	6	0.8кг
Б4		3	-03	$\ell_{ср}$= 1430	7	0.6 кг
Б4		4	-04	$\ell_{ср}$= 120	7	0.05кг
Б4		5	-05	$\ell_{ср}$= 530	16	0.2кг
Б4		6	-06	ℓ = 7030	1	2.8кг
Б4		7	-07	ф14А III ГОСТ 5781-82, ℓ = 2810	1	3.4кг

Изготовление сеток производить при помощи точечной электросварки в соответствии с требованиями ГОСТ 14098-68 и СН 393-78

Привязан

Инв №

Разраб.	Бахтала		15.03.82
Пров.	Лиснячевская		2.04.82
Рук. гр.	Радченко		5.05.82
ГИП	Радченко		5.05.82
Нач. отд.	Забулонский		5.05.82
Н. контр.	Сильченко		5.05.82

3.820-23-В2-КЖИ-ПП-20-2-1В-С1

Сетка арматурная С1

Стадия	Масса	Масшт.
Р	31.4	б/м

Лист 18 Листов

УКРГИПРОВОДХОЗ г. Киев

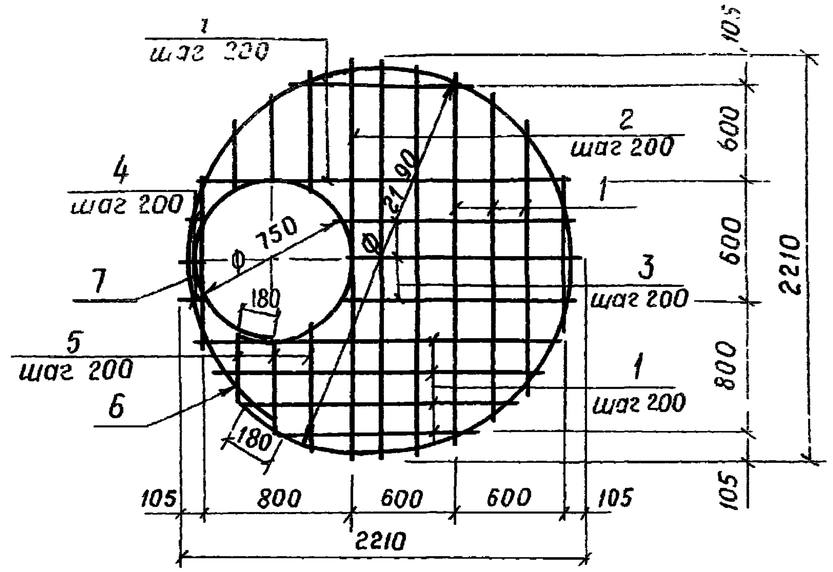

Формат	зона	поз	Обозначение	Наименование	Кол.	Примечание
			3.820-23-КЖИ-ПП-20-2-1В-С2-09	ф 6 А-I ГОСТ 5781-82		
Б4		1	-01	$\ell_{ср}$= 1590	12	0,4кг
Б4		2	-02	$\ell_{ср}$= 2200	3	0 5 кг
Б4		3	-03	$\ell_{ср}$= 1460	3	0.3 кг
Б4		4	-04	$\ell_{ср}$= 110	3	0,02кг
Б4		5	-05	$\ell_{ср}$= 520	8	0.1 кг
Б4		6	-06	ℓ= 7060	1	1.6 кг
Б4		7	-07	ℓ= 2510	1	0 6 кг

Сетки С1 и С2 допускается изготовлять сплошными с последующей вырезкой в них отверстия по чертежу.

Привязан

Инв. №

Разраб.	Бахтала		15.03.82
Пров.	Лиснячевская		2.04.82
Рук. гр	Радченко		5.05.82
ГИП	Радченко		5.05.82
Нач отд.	Забулонский		5.05.82
Н контр.	Сильченко		5.05.82

3.820-23-В2-КЖИ-ПП-20-2-1В-С2

Сетка арматурная С2

Стадия	Масса	Масштаб
Р	10.3	б/м

Лист 19 Листов

УКРГИПРОВОДХОЗ г. Киев

Взам инв № | Подпись и дата | Инв № подл.

Разрез 1-1

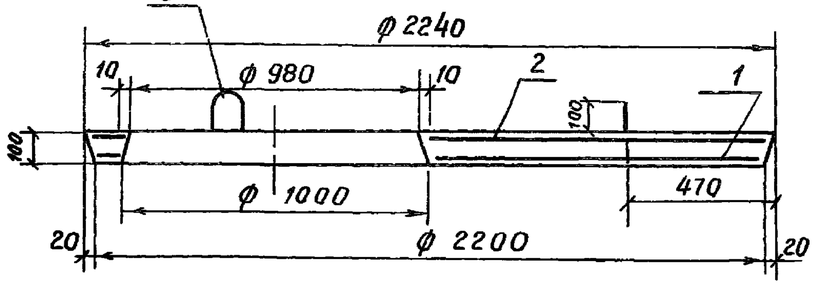

План

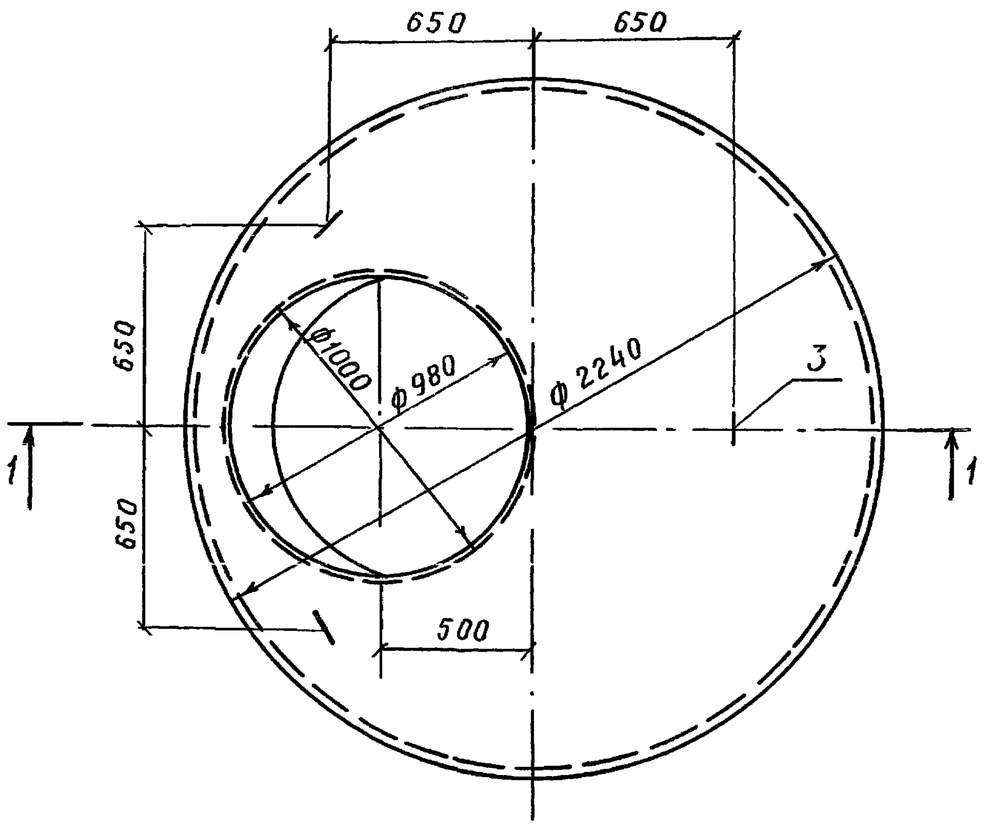

Формат	Зона	Поз.	Обозначение	Наименование	Кол	Примечание
				Сборочные единицы		
				Сетки арматурные		
А4		1	3.820-23-В2-КЖИ-ПП-20-2-1Г-С1	С1	1	
А4		2	3.820-23-В2-КЖИ-ПП-20-2-1Г-С2	С2	1	
				Детали		
Б4		3		ф10А-I ГОСТ 5781-82		
				ℓ=750	3	0.5кг
				Материалы		
				Бетон гидротехнический		
				марки 200, Мрз 150, В4		0.31м³

Ведомость деталей

Поз	Эскиз
3	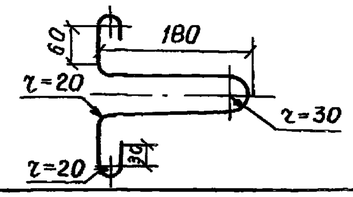

Ведомость расхода стали на элемент, кг

Марка элемента	Изделия арматурные							Общий расход
	Арматура класса							
	А-I			А-III				
	ГОСТ 5781-82			ГОСТ 5781-82		ГОСТ 5781-82		
	ф6	ф10	Итого	ф8	Итого	ф14	Итого	
ПП-20-2-1Г	9.3	1.5	10.8	25.7	25.7	4.5	4.5	41.0

1. Защитный слой бетона 20 мм
2. Монтажные петли (поз.3) привязать вязальной проволокой к стержням сетки С1 (поз 1)

Разраб.	Бахтала		14.04.82
Пров.	Лисняченская		26.04.82
Рук. гр.	Радченко		5.05.82
ГИП	Радченко		5.05.82
Нач. отд.	Забулонский		5.05.82
Н. контр.	Сильченко		5.05.82

Привязан

Инв. №

3.820-23-В2-КЖИ-ПП-20-2-1Г

Плита перекрытия ПП-20-2-1Г

Стадия	Масса	Масштаб
Р	775	1:20

Лист 20 Листов

УКРГИПРОВОДХОЗ г. Киев

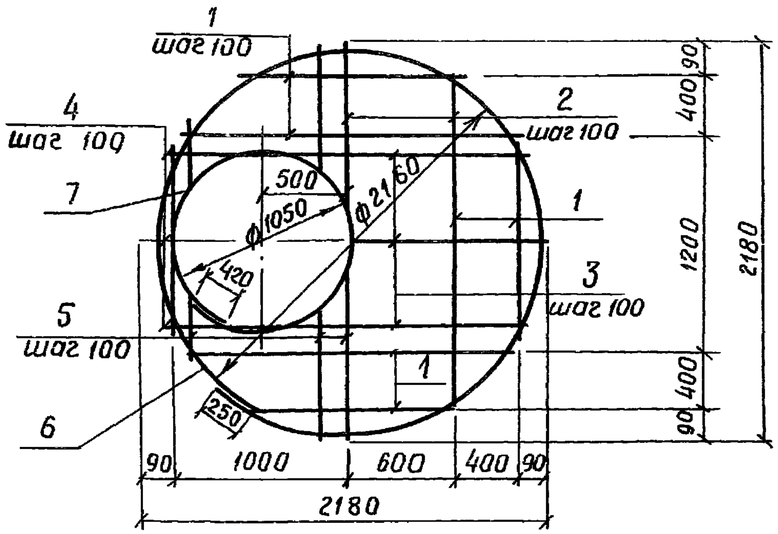

Формат	Зона	Поз	Обозначение	Наименование	Кол.	Примечание
			3.820-23-КЖИ-ПП-20-2-1Г-С1-10	Ф 8А-III ГОСТ 5781-82		
Б4		1	-01	$\ell_{ср}$=1400	15	0.5кг
Б4		2	-02	$\ell_{ср}$=2100	6	0.8кг
Б4		3	-03	$\ell_{ср}$=1180	11	0.5кг
Б4		4	-04	$\ell_{ср}$=180	11	0.1кг
Б4		5	-05	$\ell_{ср}$=410	20	0.2кг
Б4		6	-06	ℓ=1030	1	2.8кг
Б4		7	-07	Ф 14А-III ГОСТ 5781-82 ℓ=3720	1	4.5кг

Изготовление сеток производить при помощи точечной электросварки в соответствии с требованиями ГОСТ 14098-68 и СН 393-78

Привязан

Инв. N

Разраб.	Бахтала		14.04.82
Пров.	Писнячевская		16.04.82
Рук.гр.	Радченко		5.05.82
ГИП	Радченко		5.05.82
Нач.отд.	Забулонский		5.05.82
Н.контр.	Сильченко		5.05.82

3.820-23-В.2-КЖИ-ПП-20-2-1Г-С1

Сетка арматурная С1

Стадия	Масса	Масштаб
Р	30.2	б/м

Лист 21 Листов

УКРГИПРОВОДХОЗ г. Киев

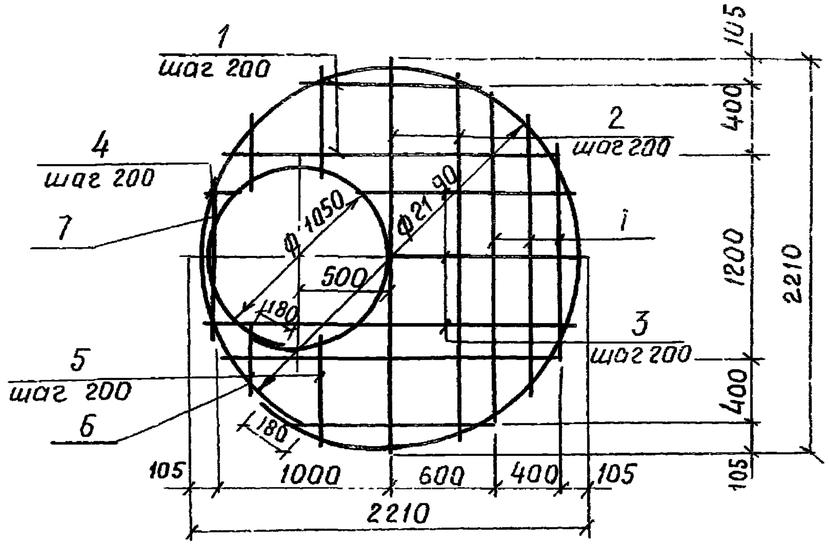

Формат	Зона	Поз	Обозначение	Наименование	Кол	Примечание
			3.820-23-КЖИ-ПП-20-2-1Г-С2-11	Ф 6А-I ГОСТ 5781-82		
Б4		1	-01	$\ell_{ср}$=1430	9	0.3кг
Б4		2	-02	$\ell_{ср}$=2150	3	0.5кг
Б4		3	-03	$\ell_{ср}$=1150	5	0.3кг
Б4		4	-04	$\ell_{ср}$=150	5	0.03кг
Б4		5	-05	$\ell_{ср}$=460	10	0.1кг
Б4		6	-06	ℓ=7060	1	1.6кг
Б4		7	-07	ℓ=3480	1	0.8кг

Сетки С1 и С2 допускается изготовлять сплошными с последующей вырезкой в них отверстия по чертежу.

Привязан

Инв. N

Разраб.	Бахтала		14.04.82
Пров.	Писнячевская		16.04.82
Рук.гр.	Радченко		5.05.82
ГИП	Радченко		5.05.82
Нач.отд.	Забулонский		5.05.82
Н.контр.	Сильченко		5.05.82

3.820-23-В.2-КЖИ-ПП-20-2-1Г-С2

Сетка арматурная С2

Стадия	Масса	Масштаб
Р	9.3	б/м

Лист 22 Листов

УКРГИПРОВОДХОЗ г. Киев

Взам. инв. N

Подп. и дата

Инв. N подл.

Разрез 1-1

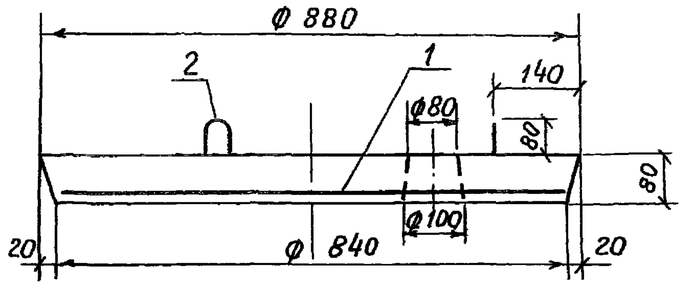

План

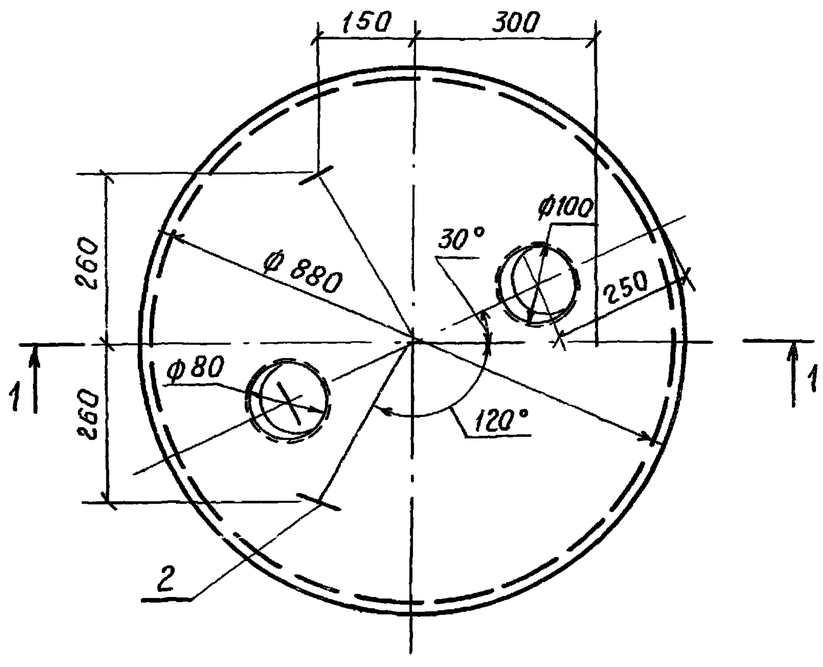

Формат	Зона	Поз.	Обозначение	Наименование	Кол.	Примечание
				Сборочные единицы		
А4		1	3.820-23-В2-КЖН-КР-8.8-С1	Сетка арматурная		
				С1	1	
				Детали		
Б4		2*		Ф8А-I ГОСТ 5781-82*		
				ℓ=660	3	0.3кг
				Материалы		
				Бетон гидротехнический		
				марки 200, Мрз 150, В4		0.05м³

Ведомость деталей

Поз.	Эскиз
2	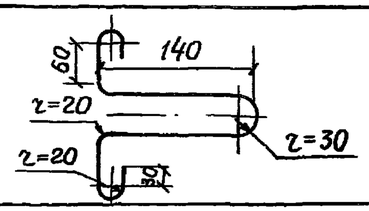

Ведомость расхода стали на элемент, кг

Марка элемента	Изделия арматурные			Общий расход
	Арматура класса А-I ГОСТ 5781-82*			
	Ф5	Ф8	Итого	
КР-8.8	1.5	2.0	3.6	3.6

1. Защитный слой бетона 20 мм
2. Монтажные петли (поз. 2) привязать вязальной проволокой к стержням сетки С1 (поз. 1)

Привязан

Инв. N

Разраб.	Бахтала		6.04.82
Пров.	Лисняченская		8.04.82
Рук. гр.	Радченко		5.05.82
ГИП	Радченко		5.05.82
Нач. отд.	Забулонский		5.05.82
Н. контр.	Сильченко		5.05.82

3.820-23-В.2 -КЖН-КР-8.8

Крышка КР-8.8

Стадия	Масса	Масштаб
Р	125	1:10

Лист 23 Листов

Укргипроводхоз г. Киев

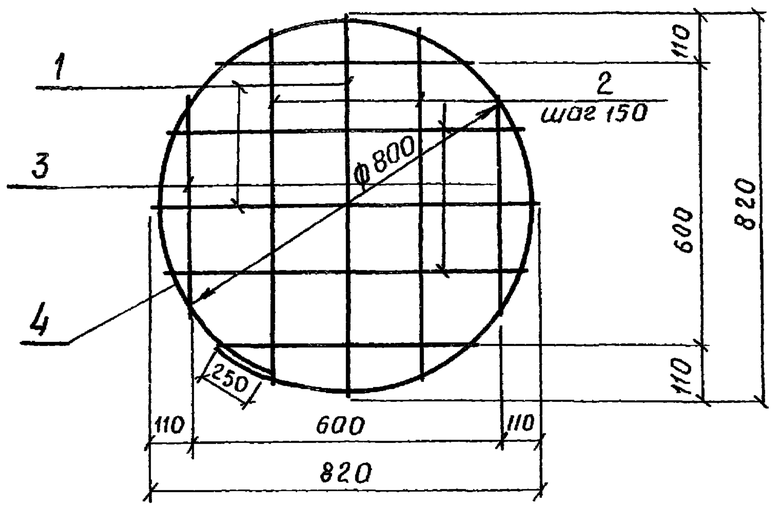

Формат	Зона	Поз	Обозначение	Наименование	Кол.	Примечание
			3.820-23-КЖИ-КР-8,8-С1-12	ф6А-I ГОСТ 5781-82		
Б4		1	-01	ℓ=820	2	0,2кг
Б4		2	-02	ℓ=760	4	0,2кг
Б4		3	-03	ℓ=550	4	0,1кг
Б4		4	-04	ф8А-I ГОСТ 5781-82 ℓ=2760	1	1,1кг

Изготовление сеток производить при помощи контактной точечной электросварки в соответствии с требованиями ГОСТ 14098-68 и СН 393-78

Привязан

Инв. N

Разраб.	Бахтало		6.04.82
Пров.	Писнячевский		9.04.82
Рук.гр.	Радченко		6.05.82
ГИП	Радченко		5.05.82
Нач.отд.	Забулонский		5.05.82
Н.контр.	Сильченко		5.05.82

3.820-23-В2-КЖИ-КР-8,8-С1

Сетка арматурная С-1

Стадия	Масса	Масштаб
Р	2.7	б/м

Лист 24 Листов

Укргипроводхоз г. Киев

Изготовление сеток производить при помощи контактной точечной электросварки в соответствии с требованиями ГОСТ 14098-68 и СН 393-78

Формат	Зона	Поз	Обозначение	Наименование	Кол.	Примечание

Взам. инв. N

Подп. и дата

Инв. N подл.

Разраб.			
Пров.			
Рук.гр.			
ГИП			
Нач.отд.	Забулонский		
Н.контр.			

3.820-23-В2

Стадия	Масса	Масштаб
Р		

Лист Листов

Укргипроводхоз г. Киев