Типовая документация на строительные системы
и изделия зданий и сооружений

Серия 3.503.1-57

Устои и промежуточные опоры под пролетные строения длиной 12, 15, 18, 24 и 33 м для автодорожных мостов под нагрузку от автомобилей-самосвалов БелАЗ-549

Выпуск 3

Монолитные железобетонные конструкции

Рабочие чертежи

18588-01

Цена

Типовая документация на строительные системы
и изделия зданий и сооружений

Серия 3.503.1-57

Устои и промежуточные опоры под пролетные строения длиной 12, 15, 18, 24 и 33 м для автодорожных мостов под нагрузку от автомобилей-самосвалов БелАЗ-549

Выпуск 3

Монолитные железобетонные конструкции

Рабочие чертежи

Разработаны институтом Промтрансниипроект
Главный инженер института С.Д. Чубаров
Главный инженер проекта В.Е. Дашкевич

Утверждены Госстроем СССР
Протокол №25 от 19 апреля 1982 г.
Введены в действие
институтом Промтрансниипроект
Приказ №215 от 16 июля 1982 г.

18588-01 2

NN п/п	Обозначение	Наименование	NN стр.
1	3.503.1-57.3-00 ТО	Техническое описание	3
2	3.503.1-57.3-01	Плита ростверка (305ф-40СВ	
	3.503.1-57.3-01 СБ	и 305ф-50СВ)	4
3	3.503.1-57.3-02	Плита ростверка (365ф-50СВ	
	3.503.1-57.3-02 СБ	и 365ф-60СВ)	5
4	3.503.1-57.3-03	Фундамент (210ф; 250ф; 300ф;	
	3.503.1-57.3-03 СБ	350ф; 400ф; 450ф и 500ф)	6-7
5	3.503.1-57.3-04	Фундамент (210ф-1 и 550ф)	
	3.503.1-57.3-04 СБ		8-9
6	3.503.1-57.3-05	Фундамент (210ф-30СВ)	
	3.503.1-57.3-05 СБ		10-11
7	3.503.1-57.3-06	Фундамент (300ф-45СВ и	
	3.503.1-57.3-06 СБ	300ф-54СВ)	12-13
8	3.503.1-57.3-07	Монолитная насадка	
	3.503.1-57.3-07 СБ	(Н-1 и Н-2)	14-16
9	3.503.1-57.3-00 ВС	Ведомость расхода стали	17

Инв.№ подл. | Подпись и дата | Взам. инв.№

Разраб.	Ледянкина		
Пров.	Бойцова		
Гл.инж.пр	Дашкевич		

Содержание

Стадия	Лист	Листов
Р		1

ПРОМТРАНСНИИПРОЕКТ г. МОСКВА

Копировал

Формат 12Г

В настоящем выпуске приведены монолитные железобетонные конструкции.

Материалы.

Для изготовления монолитных конструкций применяется гидротехнический бетон по ГОСТ 4795-68 марки 300, кроме монолитных фундаментов на естественном основании промежуточных опор-стенок, для изготовления которых применяется гидротехнический бетон марки 200.

Марка бетона по морозостойкости (Мрз) для районов со среднемесячной температурой наиболее холодного месяца минус 15°С и выше принимается не менее 200, ниже минус 15°С – не менее 300 в соответствии с требованием СН 365-67.

Цемент и заполнители для бетона монолитных конструкций должны удовлетворять требованиям нормативных документов, приведенных в помещаемой ниже таблице.

Наименование компонентов	Нормативные документы
Цемент	СНиП III-43-75, п. 4. 22, табл. 3 и 4 с учетом условий применения по табл. 3 ГОСТ 4797-69*
Крупный заполнитель	СНиП III-43-75, п. 4. 23; ГОСТ 4797-69*
Мелкий заполнитель	СНиП III-43-75, п. 4. 24; ГОСТ 4797-69*
Вода	СНиП III-43-75, п. 4. 27; ГОСТ 4797-69*

Взам. инв. N | Подпись и дата | Инв. N подл.

Гл. инж. пр	Дашкевич	
Гл. техн.	Гафт	
Нач. отд	Каташев	

3.503.1-57.3-00 ТО

Техническое описание

Стадия	Лист	Листов
Р	1	2

ПРОМТРАНСНИИПРОЕКТ г. Москва

Копировал Дз Формат 11В

В качестве рабочей арматуры в соответствии с указаниями ТП 101-81 приняты стержни периодического профиля из низколегированной мартеновской горячекатаной стали класса А-III.

Для армирования элементов с повышенными требованиями по трещиностойкости (некоторых фундаментов) применяются стержни периодического профиля из углеродистой горячекатаной стали класса А-II.

В качестве распределительной арматуры применяются гладкие стержни из углеродистой горячекатаной стали класса А-I.

Химический состав арматурных углеродистых сталей должен соответствовать ГОСТ 380-71*.

Марки стали, которые следует применять при изготовлении арматурных изделий в зависимости от расчетной температуры района эксплуатации сооружения, приведены в выпусках 0, 2 и 4 настоящей серии.

Взам. инв. N | Подпись и дата | Инв. N подл.

3.503.1-57.3-00 ТО Лист 2

Копировал Дз Формат 11В

Инв.№ подл.	Подпись и дата	Взам. инв.№

Формат	Зона	Поз.	Обозначение	Наименование	Кол. на исполн. —	01								Примечание
				Документация										
11В			3.503.1-57. 3-01 СБ	Сборочный чертеж	×	×								
12Г			3.503.1-57. 3-00 ВС	Выборка стали	×	×								
11В			3.503.1-57. 3-00 ТО	Техническое описание	×	×								
				Сборочные единицы										
11В		1	3.503.1-57. 4-05	Сетка арматурная С97	2									
11В		1	-01	Сетка арматурная С98		2								
				Детали										
11В		2	3.503.1-57. 4-21	Стержень	80	80								
				Материалы										
				Бетон гидротехнический										
				ГОСТ 4795-68 марки 300	44,8	44,8								$м^3$

Разраб.	Затока		
Пров.	Андрианова		
Гл.инж.пр.	Дашкевич		
Гл.техн.	Гафт		
Нач.отд.	Каташев		

3.503.1-57. 3-01

Плита ростверка (305ф-40СВ и 305ф-50СВ)

Стадия	Лист	Листов
Р		1

ПРОМТРАНСНИИПРОЕКТ г. Москва

Копировал Дз

Формат 11Г

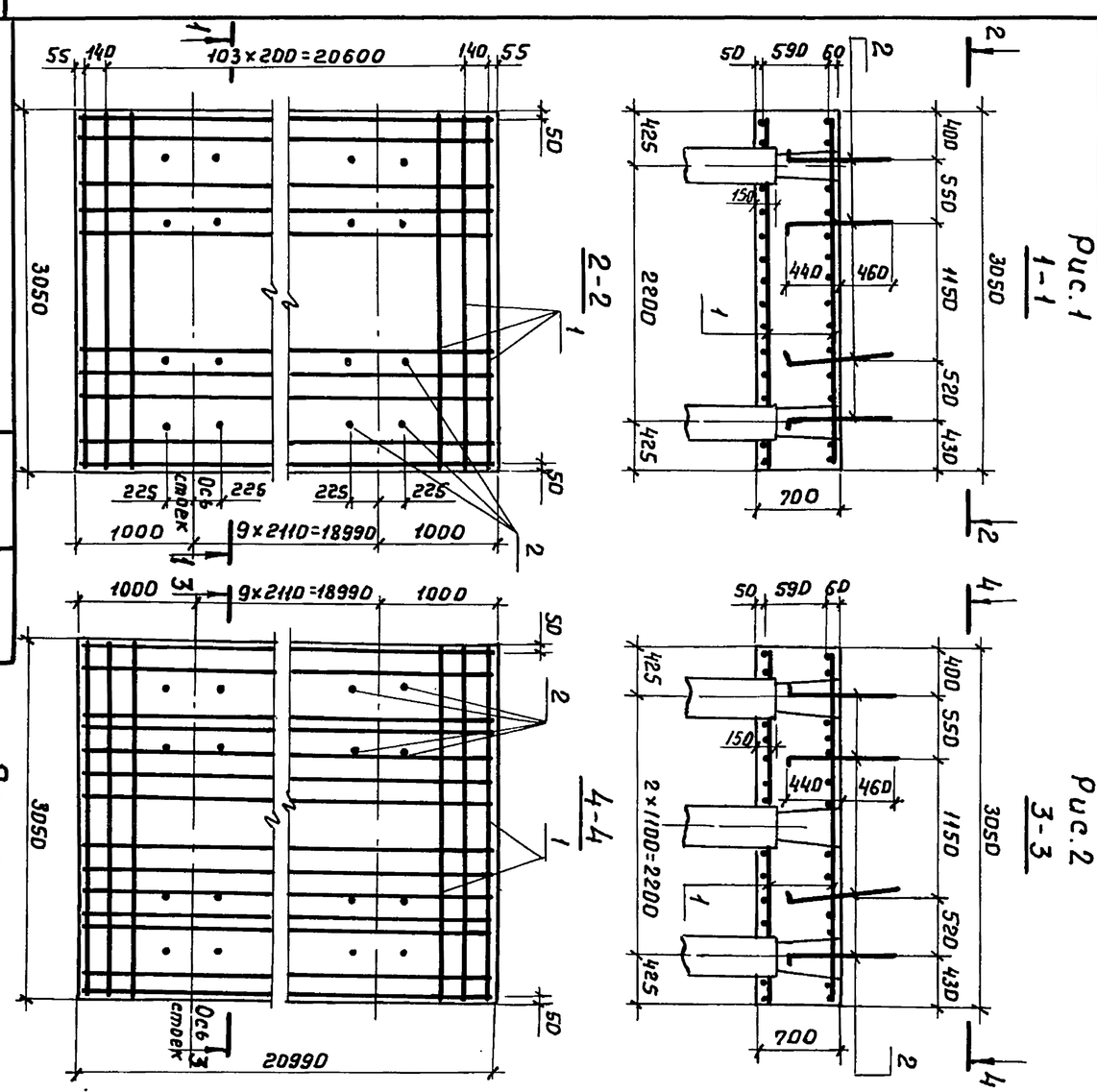

Примечание.
Стержни в местах расположения евой вырезаются по месту

Обозначение	Рис.	Марка
3.503.1-57.3-01	1	305ф-40СВ
-01	2	305ф-50СВ

Инв.№ подл.	Подпись и дата	Взам. инв.№

Разраб.	Затока		
Пров.	Андрианова		
Гл.инж.пр.	Дашкевич		
Гл.техн.	Гафт		
Нач.отд.	Каташев		

3.503.1-57. 3-01СБ

Плита ростверка (305ф-40СВ и 305ф-50СВ)

Стадия	Масса	Масштаб
Р		1:50
Лист	Листов 1	

ПРОМТРАНСНИИПРОЕКТ г. Москва

Копировал Дз

Формат 11В

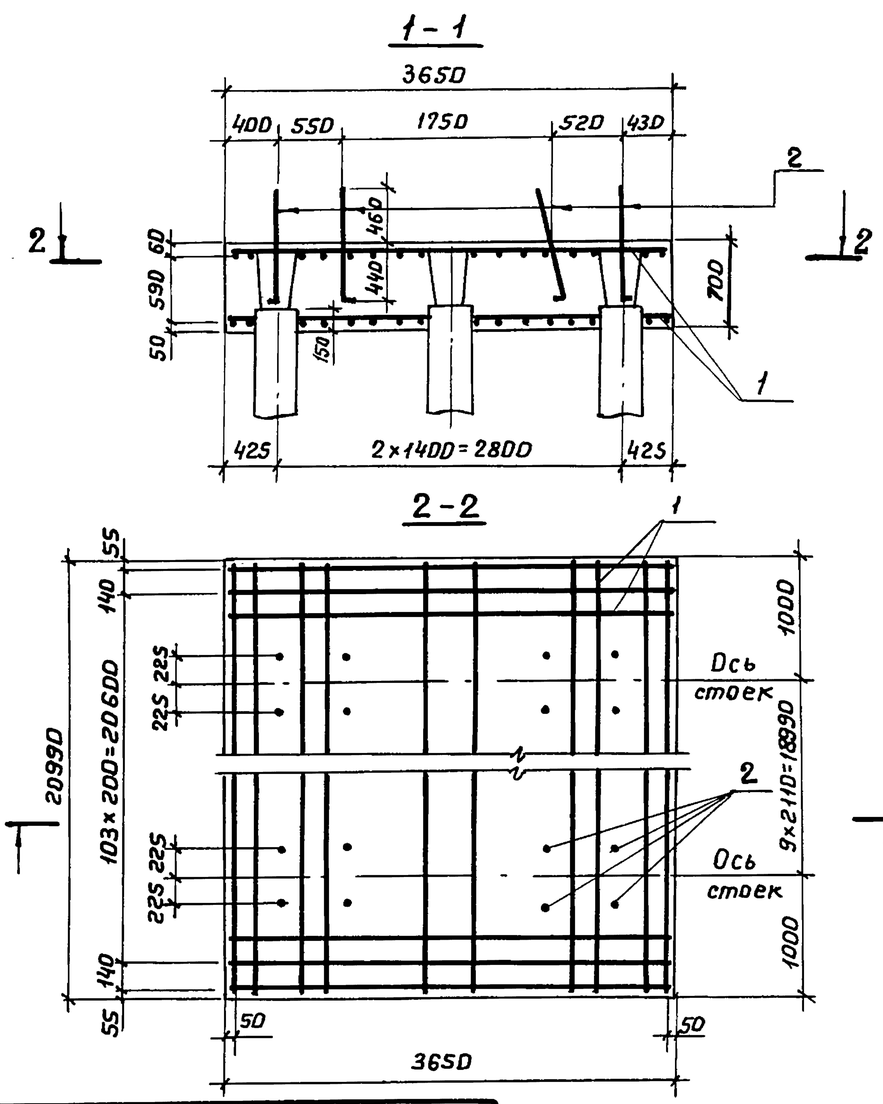

Обозначение	Марка
3.503.1-57.3-02	365ф-50СВ
-01	365ф-60СВ

Примечание.
Стержни в местах расположения свай вырезаются по месту

Разраб.	Таврина		
Пров.	Бойцова		
Гл.инж.пр.	Дашкевич		
Гл.техн.	Гафт		
Нач.отд.	Каташев		

3.503.1-57.3-02СБ

Плита ростверка (365ф-50СВ и 365ф-60СВ)

Стадия	Масса	Масштаб
Р		1:50
Лист	Листов 1	

ПРОМТРАНСНИИПРОЕКТ г. Москва

Инв.№ подл. | Подпись и дата | Взам. инв.№

Копировал Дах

Формат 11В

78588-01 6

Кол. на исполн. 3.503.1-57.3-02

Обозначение	Наименование	Кол. на исполн.		Примечание
	Документация			
3.503.1-57.3-02 СБ	Сборочный чертеж			
3.503.1-57.3-00 ВС	Выборка стали	X	X	
3.503.1-57.3-00 ТО	Техническое описание	X	X	
	Сборочные единицы	X	X	
3.503.1-57.4-05-02	Сетка арматурная С99	2	2	
	Детали			
3.503.1-57.4-21	Стержень	80	80	
	Материалы			
	Бетон гидротехнический			$м^3$
	ГОСТ 4795-68 марки 300	53,6	53,6	

Формат	Зона	Поз.
11В		
12Г		
11В		
11В		1
11В		2

3.503.1-57.3-02

Плита ростверка (365ф-50СВ и 365ф-60СВ)

Стадия	Лист	Листов
Р		1

ПРОМТРАНСНИИПРОЕКТ г. Москва

Разраб.	Таврина	
Пров.	Бойцова	
Гл.инж.пр.	Дашкевич	
Гл.техн.	Гафт	
Нач.отд.	Каташев	

Копировал Дах

Формат 11Г

Инв.№ подл. | Подпись и дата | Взам. инв.№

Инв.№ подл.	Подпись и дата	Взам. инв.№

Формат	Зона	Поз.	Обозначение	Наименование	Кол. на исполн. 3.503.1-57.3-03									Примечание
					–	01	02	03	04	05	06			
				Документация										
12Г			3.503.1-57.3-03 СБ	Сборочный чертеж	×	×	×	×	×	×	×			
12Г			3.503.1-57.3-00 ВС	Выборка стали	×	×	×	×	×	×	×			
11В			3.503.1-57.3-00 ТО	Техническое описание	×	×	×	×	×	×	×			
				Сборочные единицы										
11В		1	3.503.1-57.4-01	Каркас пространственный КП25	2	2	2	2						
11В		1	-01	Каркас пространственный КП26					2					
11В		1	-02	Каркас пространственный КП27						2	2			
11В		2	3.503.1-57.4-06	Сетка арматурная С100	1									
11В		2	-01	Сетка арматурная С101		1								
11В		2	-02	Сетка арматурная С102			1							
11В		2	-03	Сетка арматурная С103				1						
11В		2	-04	Сетка арматурная С104					1					
11В		2	3.503.1-57.4-07	Сетка арматурная С105						1				

Разраб.	Затока		
Пров.	Андрианова		
Гл.инж.пр.	Дашкевич		
Гл.техн.	Гафт		
Нач.отд.	Каташев		

3.503.1-57.3-03

Фундамент
(210ф; 250ф; 300ф; 350ф; 400ф; 450ф и 500ф)

Стадия	Лист	Листов
Р	1	2

ПРОМТРАНСНИИПРОЕКТ
г. Москва

Копировал Дз Формат 11Г

Инв.№ подл.	Подпись и дата	Взам. инв.№

Формат	Зона	Поз.	Обозначение	Наименование	Кол. на исполн. 3.503.1-57.3-03									Примечание
					–	01	02	03	04	05	06			
11В		2	-01	Сетка арматурная С106							1			
11В		3	3.503.1-57.4-08	Сетка арматурная С108	1	1	1	1	1	1	1			
				Детали										
11В		4	3.503.1-57.4-22	Стяжка	52	52	52	52	52	56	56			
				Материалы										
				Бетон гидротехнический										
				ГОСТ 4795-68 марки 200	39,3	43,3	48,0	52,1	63,3	95,3	101.6			м³

185688-01 7

3.503.1-57.3-03 Лист 2

Копировал Дз Формат 11Г

1-1

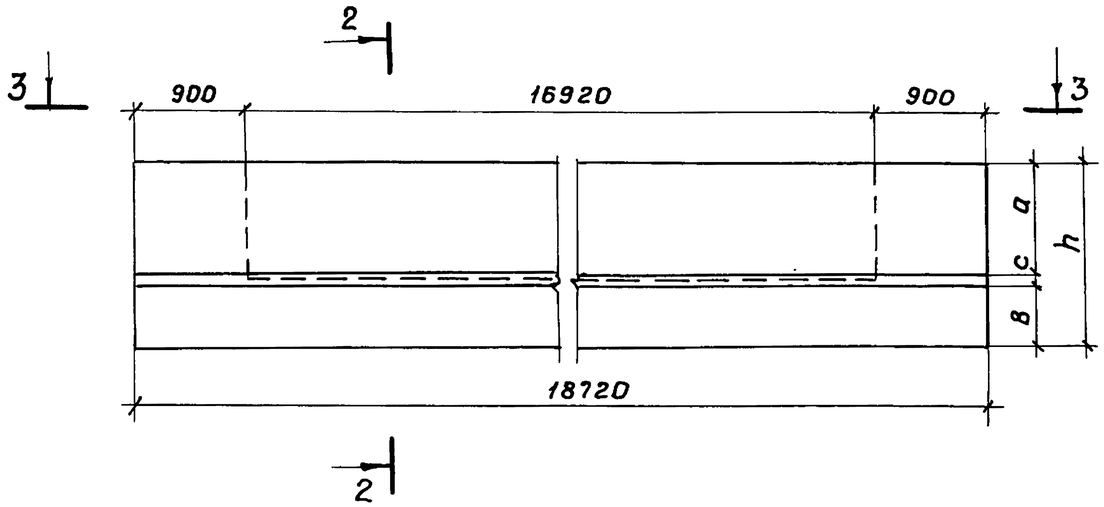

2-2

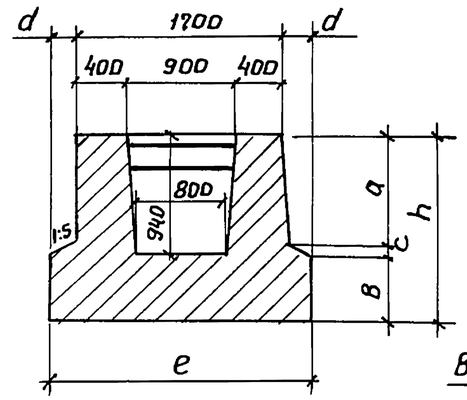

4-4

М 1:40

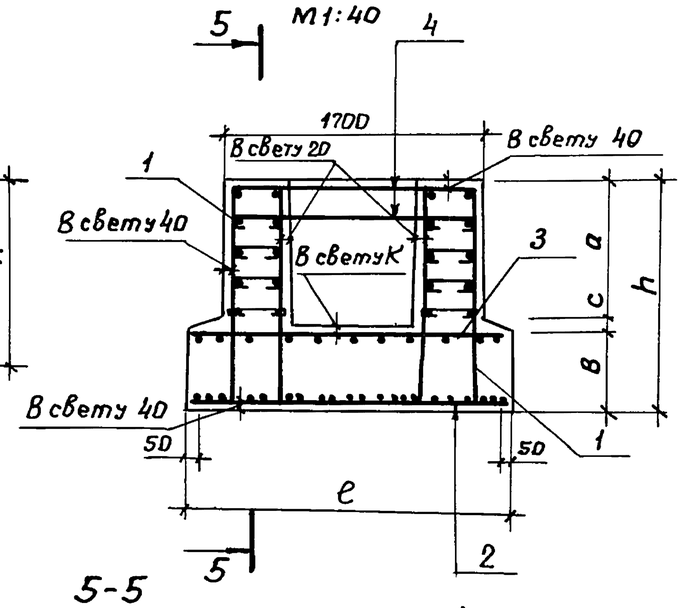

3-3

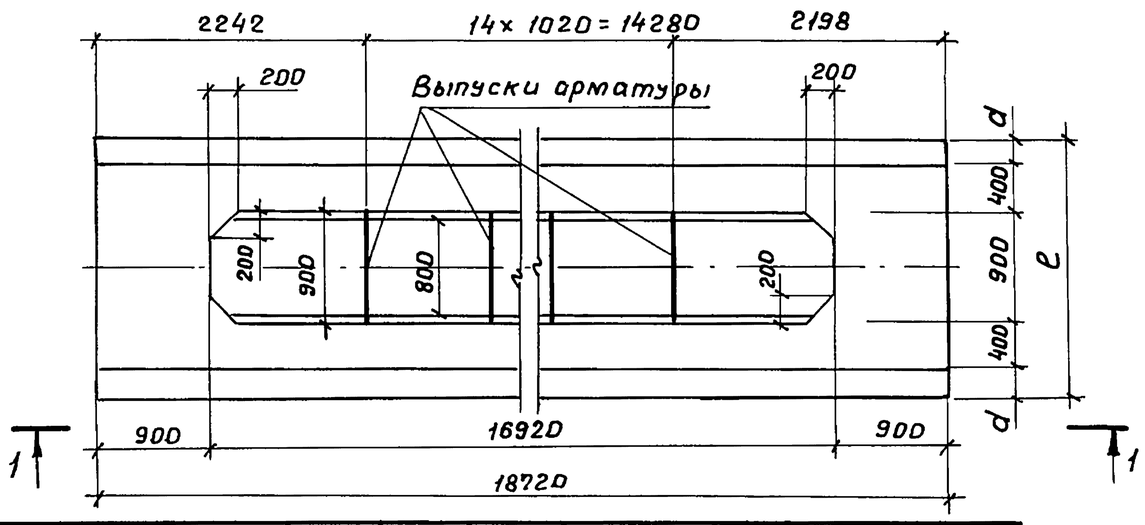

5-5

М 1:40

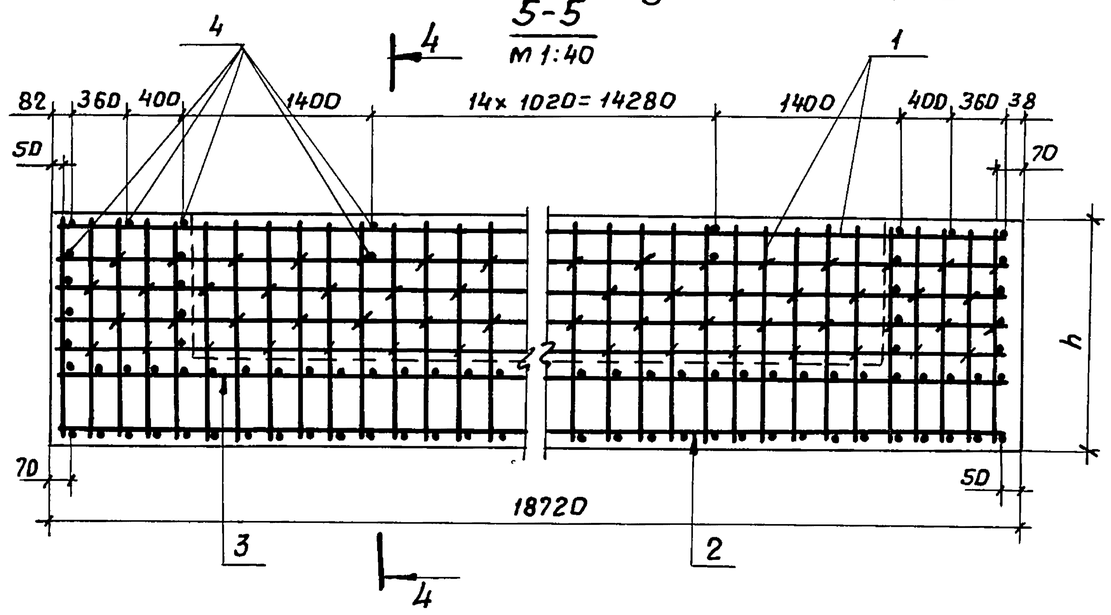

Обозначение	Марка	e, мм	h, мм	a, мм	d, мм	в, мм	c, мм	к, мм
3.503.1-57.3-03	210ф	2100	1520	920	200	560	40	20
-01	250ф	2500	1520	920	400	520	80	20
-02	300ф	3000	1520	920	650	470	130	20
-03	350ф	3500	1520	920	900	420	180	20
-04	400ф	4000	1620	920	1150	470	230	20
-05	450ф	4500	2000	1000	1400	720	280	70
-06	500ф	5000	2000	1000	1650	670	330	70

Разраб.	Затока		
Пров.	Андрианова		
Гл.инж.пр.	Дашкевич		
Гл.техн.	Гафт		
Нач.отд.	Каташев		

3.503.1-57.3-03СБ

Фундамент
(210ф; 250ф; 300ф; 350ф; 400ф; 450ф и 500ф)

Стадия	Масса	Масштаб
Р		1:50
Лист	Листов 1	

ПРОМТРАНСНИИПРОЕКТ
г. Москва

Взам. инв. № | Подпись и дата | Инв. № подл.

Копировал Дзг 18588-01 8 Формат 12Г

Инв. № подл.	Подпись и дата	Взам. инв. №

Формат	Зона	Поз.	Обозначение	Наименование	Кол. на исполн. 3.503.1-57.3-04 —	01								Примечание
				Документация										
12Г			3.503.1-57.3-04 СБ	Сборочный чертеж	×	×								
12Г			3.503.1-57.3-00 ВС	Выборка стали	×	×								
11В			3.503.1-57.3-00 ТО	Техническое описание	×	×								
				Сборочные единицы										
11В		1	3.503.1-57.4-01-01	Каркас пространственный КП26	2									
11В		1	-02	Каркас пространственный КП27		2								
11В		2	3.503.1-57.4-06	Сетка арматурная С 100	1									
11В		2	3.503.1-57.4-07-02	Сетка арматурная С107		1								
11В		3	3.503.1-57.4-08	Сетка арматурная С 108	1	1								
				Детали										
11В		4	3.503.1-57.4-22-01	Стяжка	52	56								

Разраб.	Затока			3.503.1-57.3-04
Пров.	Андрианова			Фундамент (210ф-1 и 550ф)
Гл.инж.пр.	Дашкевич			Стадия: Р; Лист: 1; Листов: 2
Гл.техн.	Гафт			ПРОМТРАНСНИИПРОЕКТ г. Москва
Нач.отд	Каташев			

Копировал Дзг Формат 11Г

Инв. № подл.	Подпись и дата	Взам. инв. №

Формат	Зона	Поз.	Обозначение	Наименование	Кол. на исполн. 3.503.1-57.3-04 —	01								Примечание
				Материалы										
				Бетон гидротехнический										
				ГОСТ 4795-68 марки 200	42,4	107,8								$м^3$

6 10-88581

3.503.1-57.3-04	Лист 2

Копировал Дзг Формат 11Г

1 – 1
М 1:50

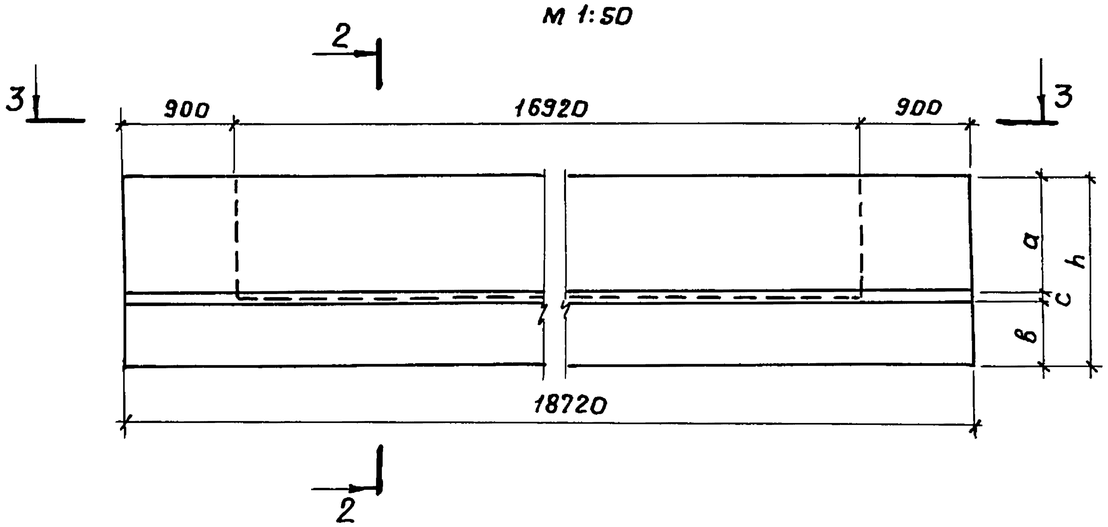

2 – 2

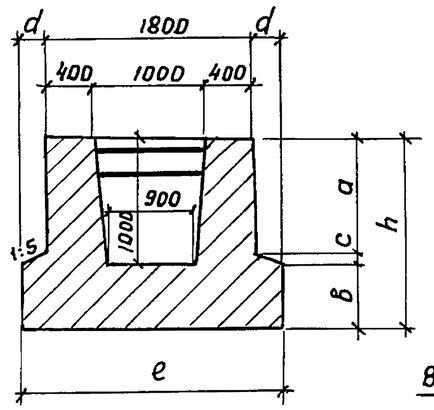

4 – 4
М 1:40

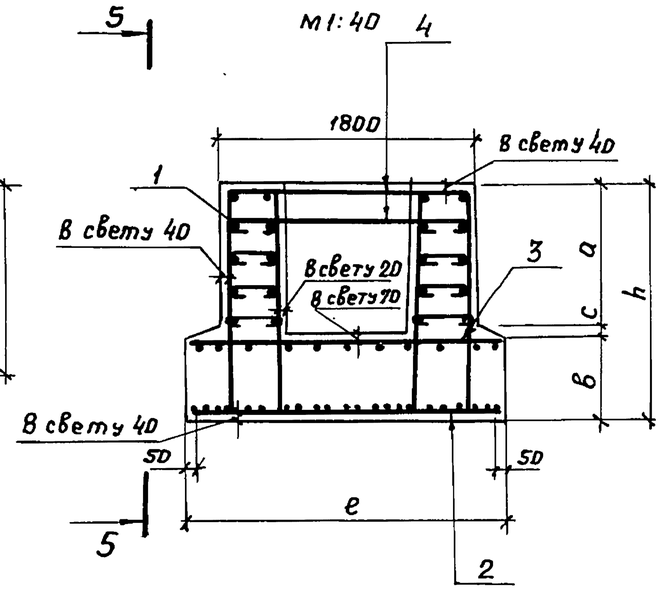

3 – 3

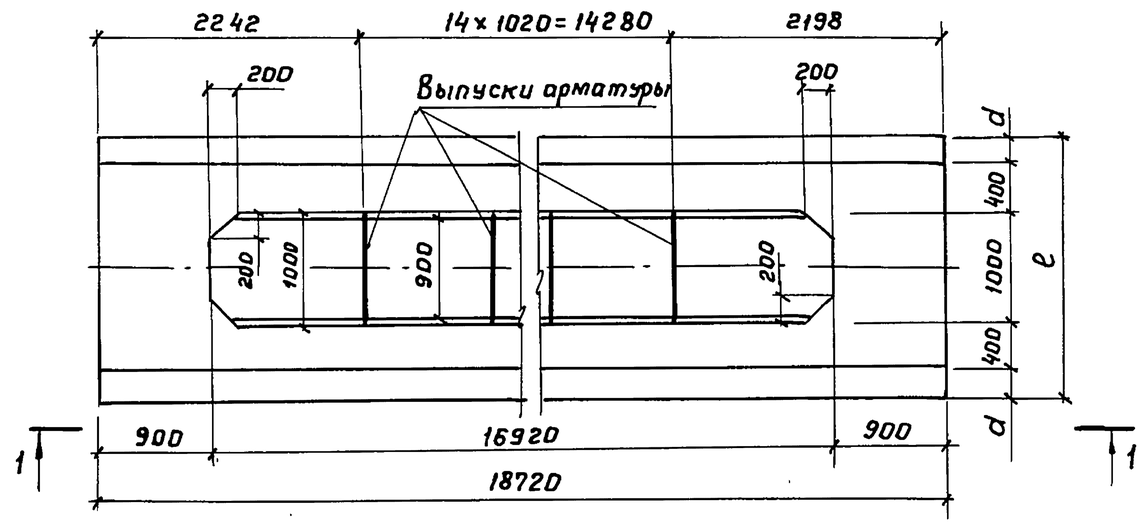

5 – 5

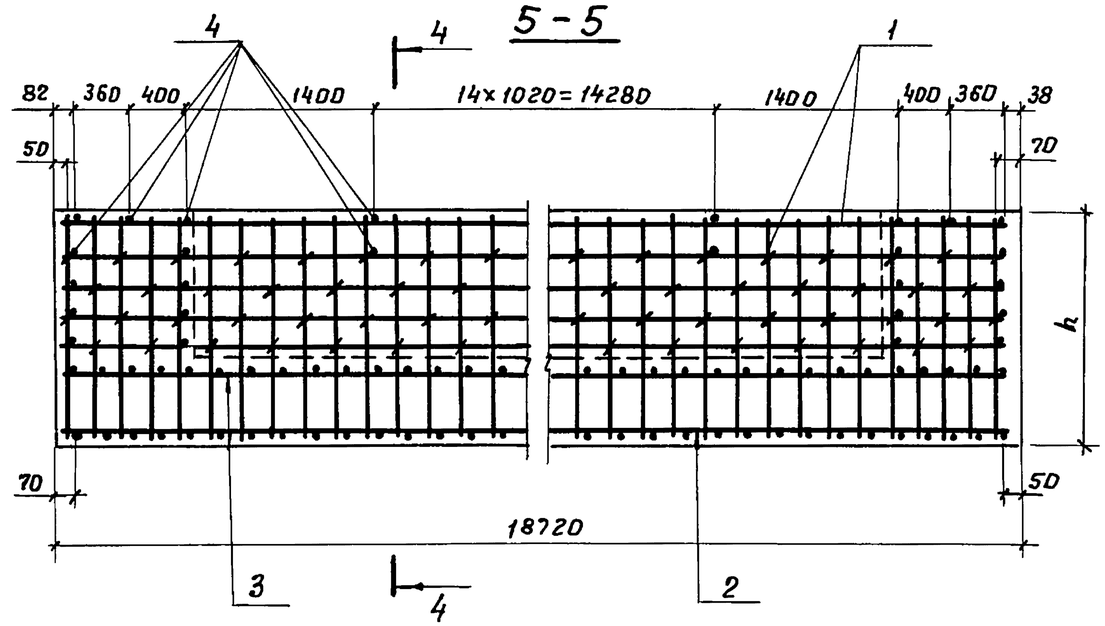

Обозначение	Марка	e, мм	h, мм	a, мм	c, мм	в, мм	d, мм
3.503.1-57.3-04	210ф-1	2100	1620	920	30	670	150
-01	550ф	5500	2000	1000	370	630	1850

Разраб.	Затока	
Пров.	Бойцова	
Гл.инж.пр.	Дашкевич	
Гл.техн.	Гафт	
Нач.отд.	Каташев	

3.503.1-57.3-04СБ

Фундамент (210ф-1 и 550ф)

Стадия	Масса	Масштаб
Р		1:50
Лист	Листов 1	

ПРОМТРАНСНИИПРОЕКТ г. Москва

Взам. инв.№ | Подпись и дата | Инв.№ подл.

Копировал Дзг 18588-01 10 Формат 12Г

Инв.№ подл.	Подпись и дата	Взам.инв.№

Формат	Зона	Поз.	Обозначение	Наименование	Кол. на исполн. 3.503.1-57.3-05									Примечание
					–									
				Документация										
12г			3.503.1-57.3-05СБ	Сборочный чертеж	×									
12г			3.503.1-57.3-00ВС	Выборка стали	×									
11В			3.503.1-57.3-00ТО	Техническое описание	×									
				Сборочные единицы										
11В		1	3.503.1-57.4-01	Каркас пространственный КП25	2									
11В		2	3.503.1-57.4-09	Сетка арматурная С110	1									
11В		3	3.503.1-57.4-08-01	Сетка арматурная С109	1									
				Детали										
11В		4	3.503.1-57.4-22	Стяжка	52									

Разраб.	Заболотская		
Пров.	Андрианова		
Гл.инж.пр.	Дашкевич		
Гл.техн.	Гафт		
Нач.отд.	Каташев		

3.503.1-57.3-05

Фундамент (210ф-30СВ)

Стадия	Лист	Листов
Р	1	2

ПРОМТРАНСНИИПРОЕКТ г. Москва

Копировал Дау Формат 11г

Инв.№ подл.	Подпись и дата	Взам.инв.№

Формат	Зона	Поз.	Обозначение	Наименование	Кол. на исполн. 3.503.1-57.3-05									Примечание
				Материалы										
				Бетон гидротехнический										
				ГОСТ 4795-68 марки 300	39,4									$м^3$

Н 10-88581

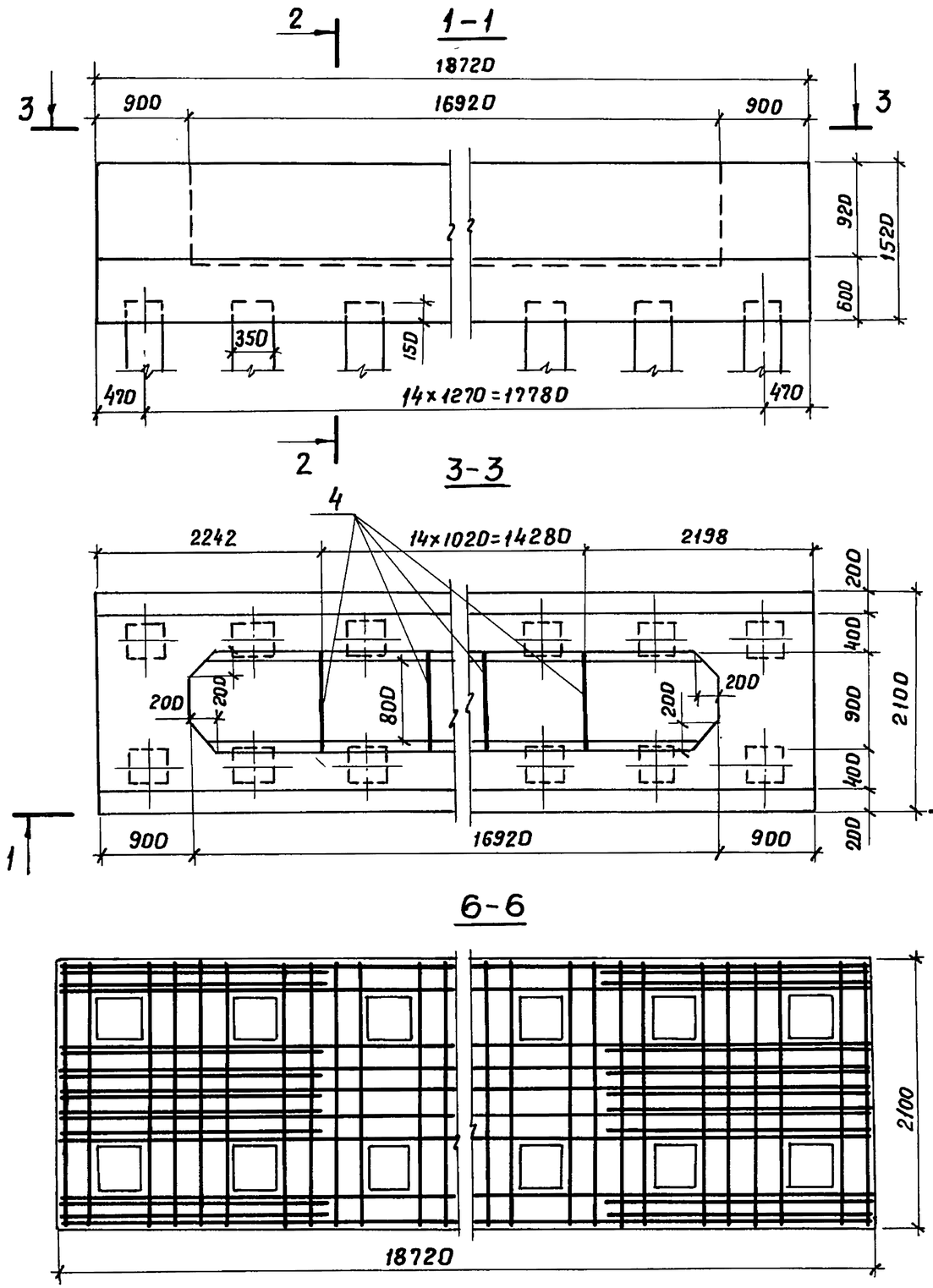

Разраб.	Заболотская		
Пров.	Андрианова		
Гл.инж.пр.	Дашкевич		
Гл.техн.	Гафт		
Нач.отд.	Каташев		

3.503.1-57.3-05СБ

Фундамент (210ф-30СВ)

Стадия	Масса	Масштаб
Р		1:50
Лист	Листов 1	

ПРОМТРАНСНИИПРОЕКТ г. Москва

Взам. инв. № | Подпись и дата | Инв. № подл.

Копировал Дз 18588-01 12 Формат 12Г

Инв.№ подл.	Подпись и дата	Взам.инв.№

Формат	Зона	Поз.	Обозначение	Наименование	Кол.на исполн. 3.503.1-57.3-06 —	01								Примечание
				Документация										
12Г			3.503.1-57.3-06 СБ	Сборочный чертеж	X	X								
12Г			3.503.1-57.3-00 ВС	Выборка стали	X	X								
11В			3.503.1-57.3-00 ТО	Техническое описание	X	X								
				Сборочные единицы										
11В		1	3.503.1-57.4-01-02	Каркас пространственный КП27	2	2								
11В		2	3.503.1-57.4-10	Сетка арматурная С111	1									
11В		2	3.503.1-57.4-11	Сетка арматурная С112		1								
11В		3	3.503.1-57.4-12	Сетка арматурная С113	1	1								
				Детали										
11В		4	3.503.1-57.4-22-01	Стяжка	56	56								

Разраб.	Заболотская	Забол.		3.503.1-57.3-06
Пров.	Андрианова	Андр.	Фундамент (300ф-45СВ и 300ф-54СВ)	Стадия: Р; Лист: 1; Листов: 2
Гл.инж.пр.	Дашкевич			ПРОМТРАНСНИИПРОЕКТ г. Москва
Гл.техн.	Гафт			
Нач.отд.	Каташев			

Копировал Дод Формат 11Г

Инв.№ подл.	Подпись и дата	Взам.инв.№

Формат	Зона	Поз.	Обозначение	Наименование	Кол.на исполн. 3.503.1-57.3-06 —	01								Примечание
				Материалы										
				Бетон гидротехнический										
				ГОСТ 4795-68 марки 300	72,5	72,5								$м^3$

3.503.1-57.3-06	Лист 2	

Копировал Дод Формат 11Г

Ф3 10-88581

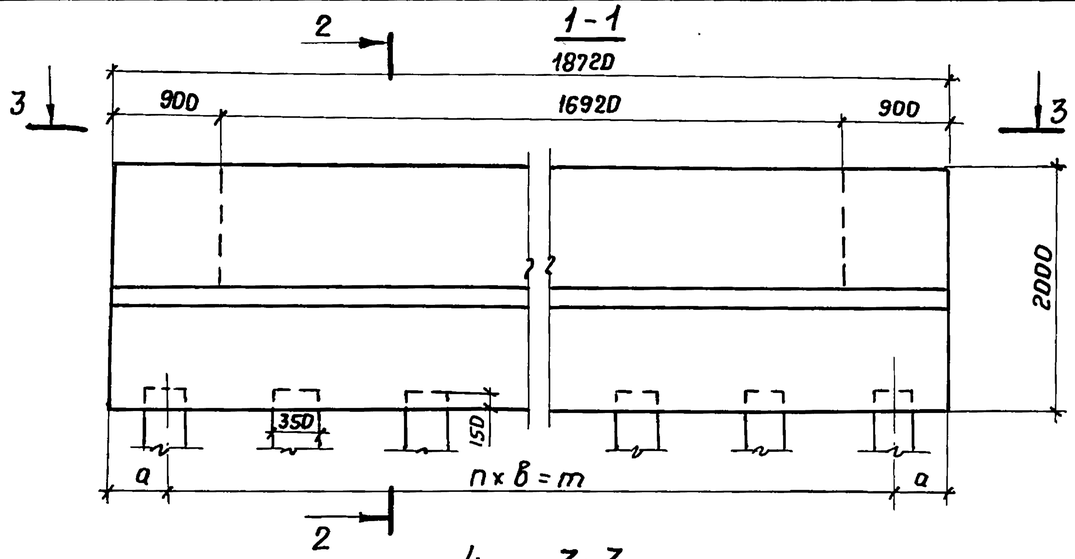

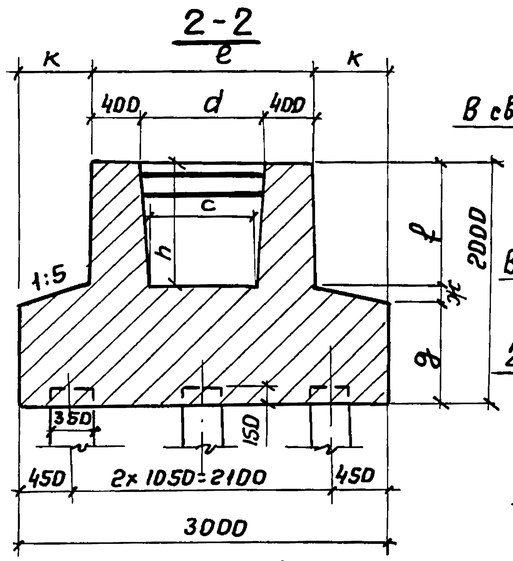

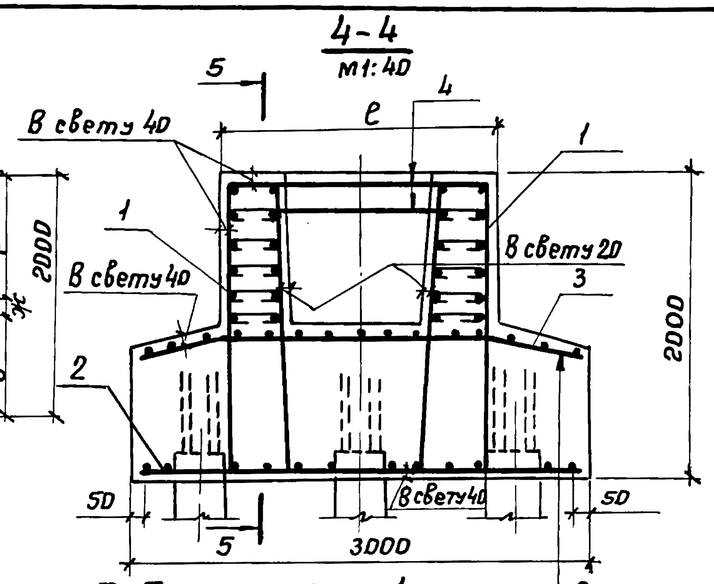

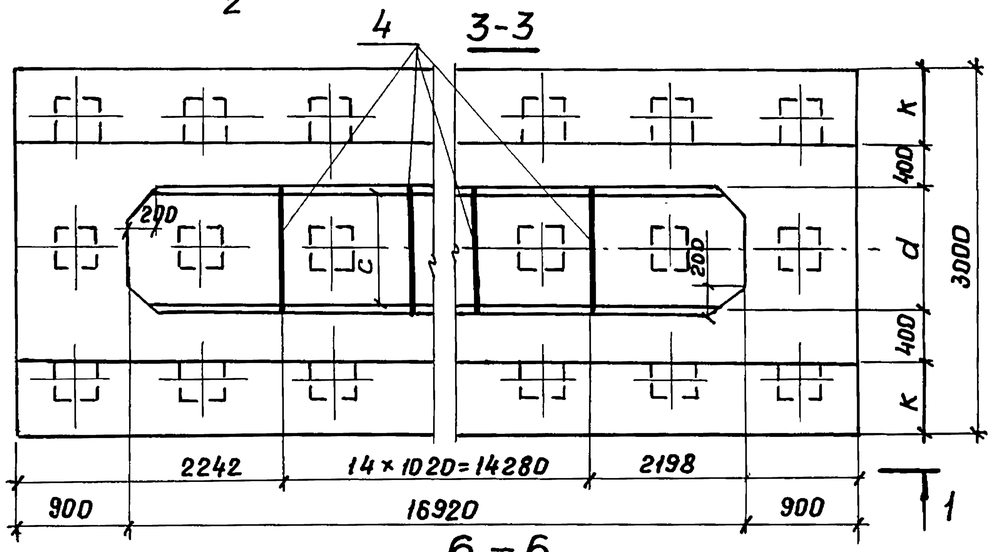

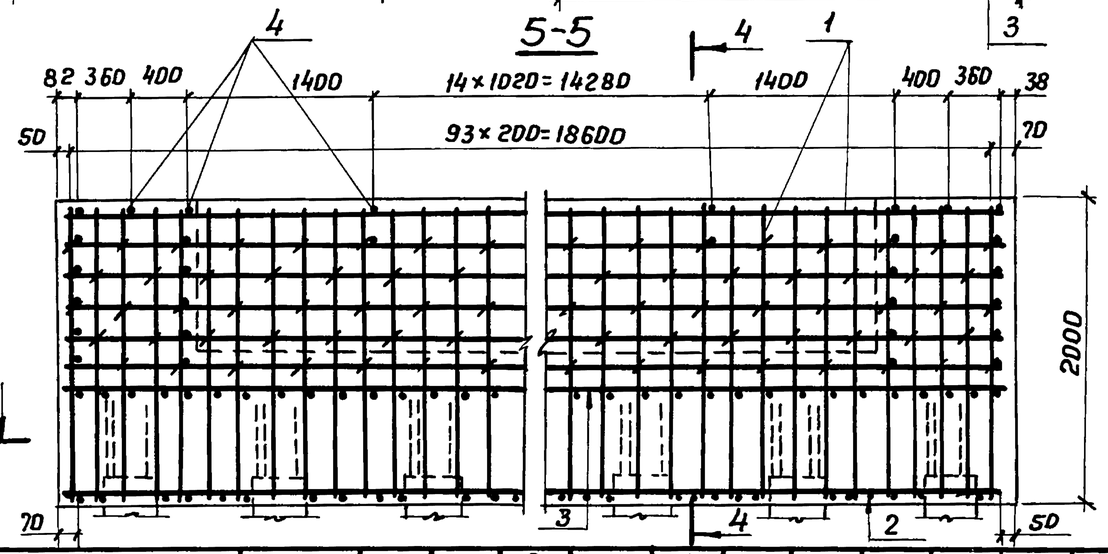

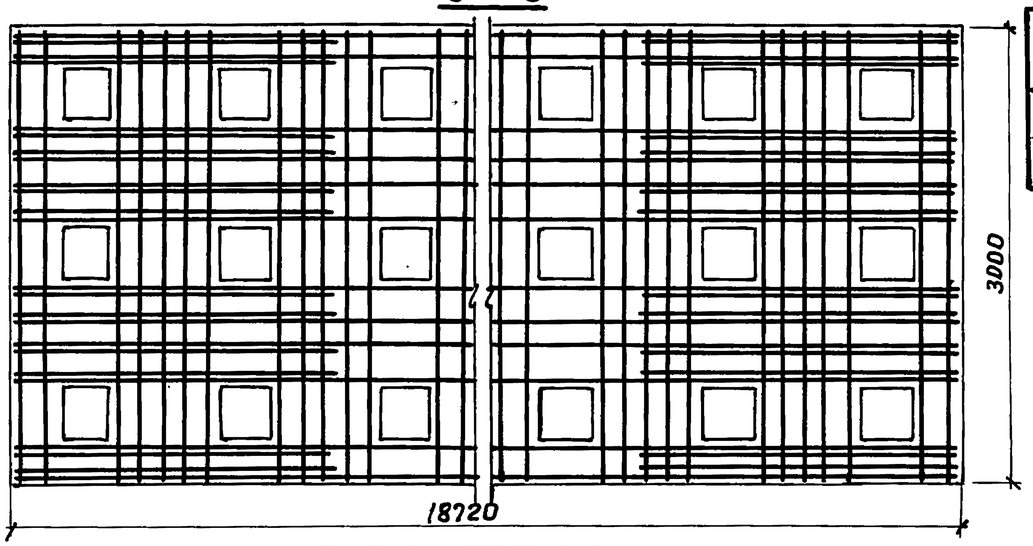

Обозначение	Марка	a, мм	n, шт.	в, мм	m, мм	ℓ, мм	d, мм	к, мм	h, мм	c, мм	g, мм	ж, мм	f, мм
3.503.1-57.3-06	300ф-45св	470	14	1270	17780	1700	900	650	940	800	950	130	920
-01	300ф-54св	435	17	1050	17850	1800	1000	600	1000	900	880	120	1000

Разраб.	Заболотская	Забол.	
Пров.	Андрианова	Андр.	
Гл.инж.пр.	Дошкевич		
Гл.техн.	Гафт		
Нач.отд.	Каташев		

3.503.1-57.3-06СБ

Фундамент (300ф-45св и 300ф-54св)

Стадия	Масса	Масштаб
Р		1:50
Лист	Листов 1	

ПРОМТРАНСНИИПРОЕКТ г. Москва

Копировал Дед 18588-01 Формат 12Г

Инв.№подл. | Подпись и дата | Взам.инв.№

Инв. № подл.	Подпись и дата	Взам. инв. №

Формат	Зона	Поз.	Обозначение	Наименование	Кол. на исполн. 3.503.1-57.3-07									Примечание
					–	01								
				Документация										
12Г			3.503.1-57.3-07 СБ	Сборочный чертеж	×	×								
12Г			3.503.1-57.3-00 ВС	Выборка стали	×	×								
11В			3.503.1-57.3-00 ТО	Техническое описание	×	×								
				Сборочные единицы										
11В		1	3.503.1-57.4-03	Каркас пространственный КП29	1									
11В		1	-01	Каркас пространственный КП30		1								
11В		2	3.503.1-57.4-04	Каркас плоский КР34	4	4								
11В		3	-01	Каркас плоский КР35	3	3								
11В		4	3.503.1-57.4-13	Сетка арматурная С114	1									
11В		4	-01	Сетка арматурная С115		1								
11В		5	3.503.1-57.4-14	Сетка арматурная С116	1									
11В		5	-01	Сетка арматурная С117		1								
11В		6	3.503.1-57.4-26	Изделие закладное МН7	1	1								

Разраб.	Беляева		
Пров.	Бойцова		
Гл.инж.пр.	Дашкевич		
Гл.техн.	Гафт		
Нач.отд.	Каташев		

3.503.1-57.3-07

Монолитная насадка (Н-1 и Н-2)

Стадия	Лист	Листов
Р	1	2

ПРОМТРАНСНИИПРОЕКТ г. Москва

Копировал Формат 11Г

Инв. № подл.	Подпись и дата	Взам. инв. №

Формат	Зона	Поз.	Обозначение	Наименование	Кол. на исполн. 3.503.1-57.3-07									Примечание
					–	01								
				Детали										
11В		7	3.503.1-57.4-19	Хомут	110	110								
11В		8	3.503.1-57.4-20	Схватка	54	54								
11В		9	-01	Схватка	78	78								
11В		10	3.503.1-57.4-21-01	Стержень	10	10								
				Стержни отдельные										
Б4		11	3.503.1-57.3-07.1	ф12А-III ГОСТ 5781-75, ℓ=10820	4	4								38,4 кг
				Материалы										
				Бетон гидротехнический ГОСТ 4795-68 марки 300	14,2	14,2								$м^3$

3.503.1-57.3-07 Лист 2

Копировал Формат 11Г

78588-01 15

3.503.1-57.3-07 — изображено
3.503.1-57.3-07-01 — зеркальное отражение

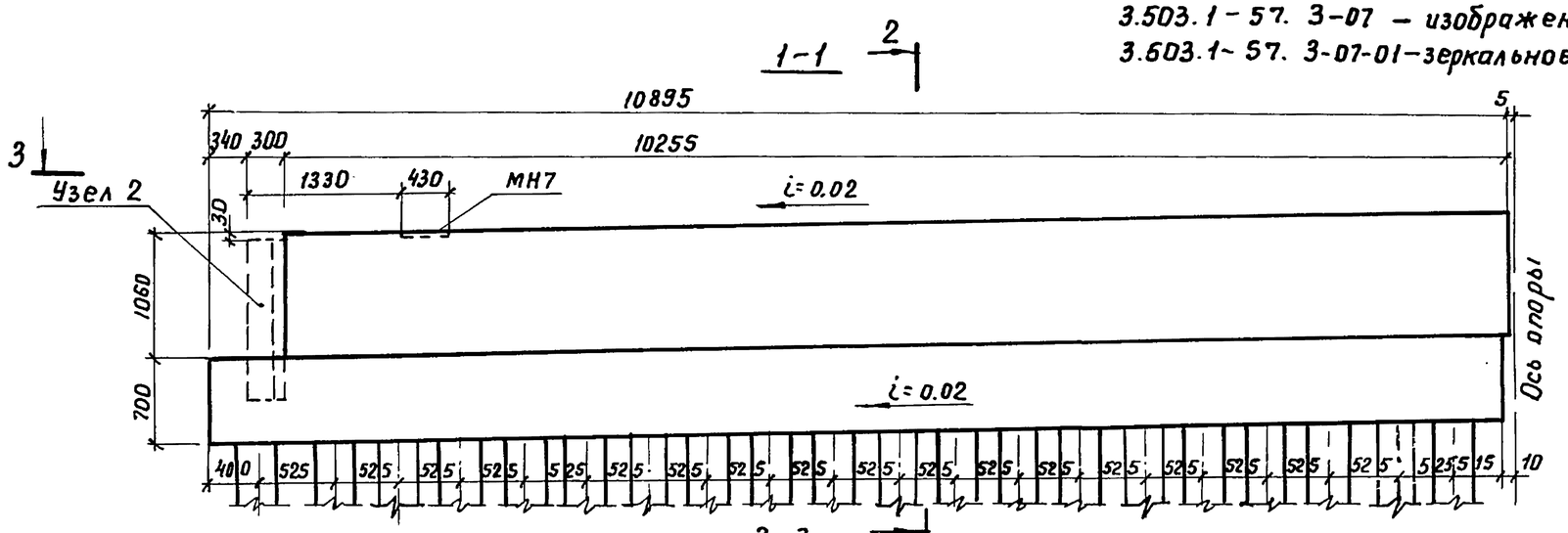
1-1
10895
10255
340 300
1330
430
МН7
i=0.02
Узел 2
1060
700
Ось опоры
400 525 525 525

1-1

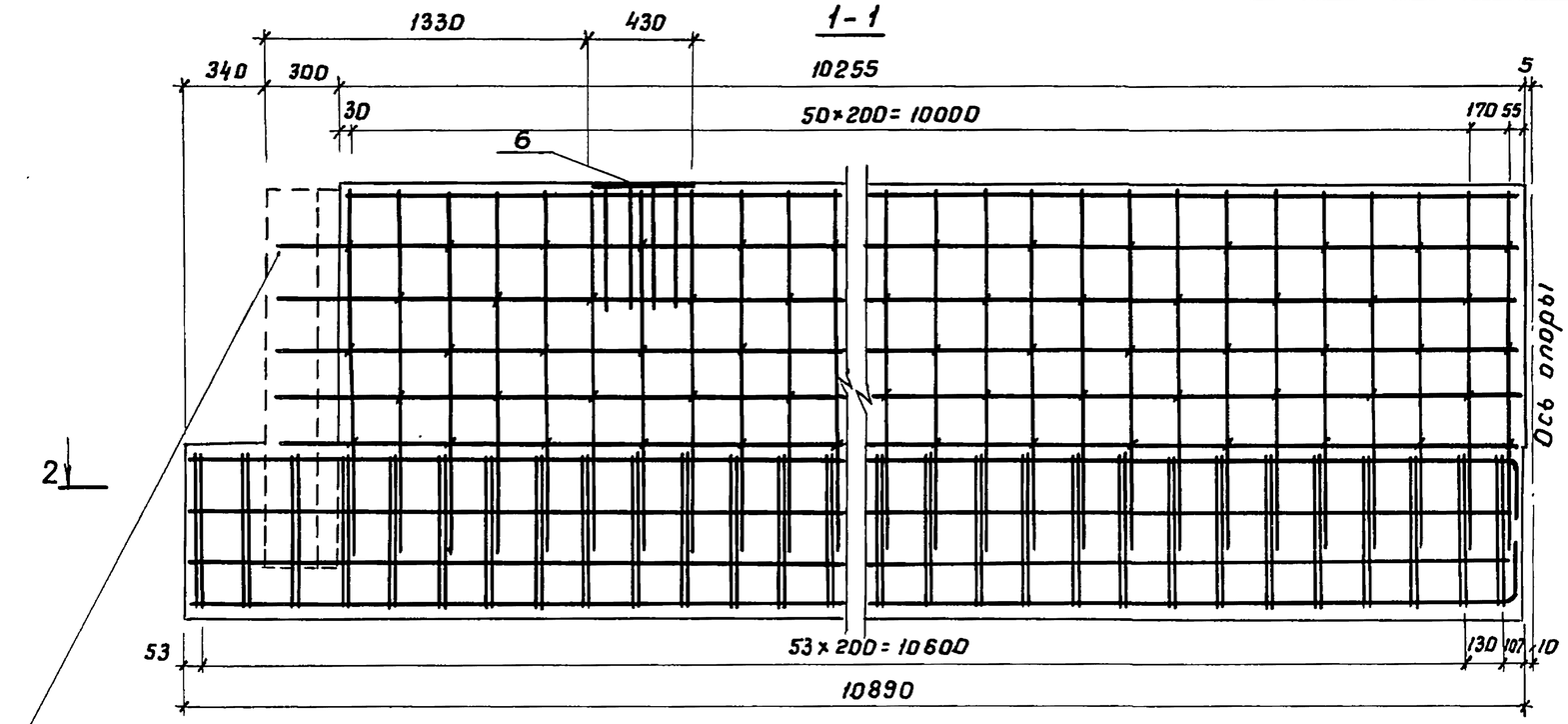

Армирование см. узел 2 3.503.1-57.0-02.02

3-3

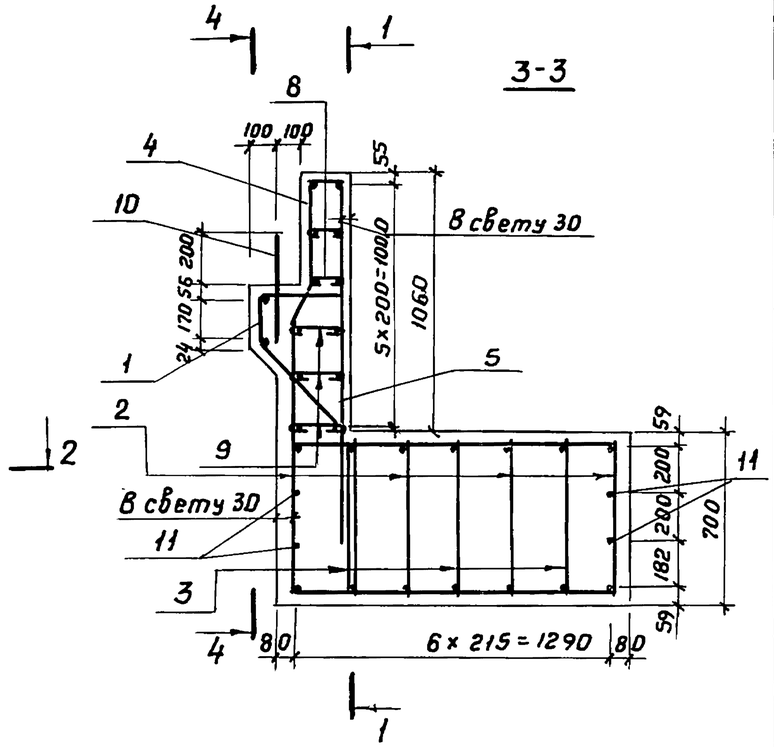

2-2

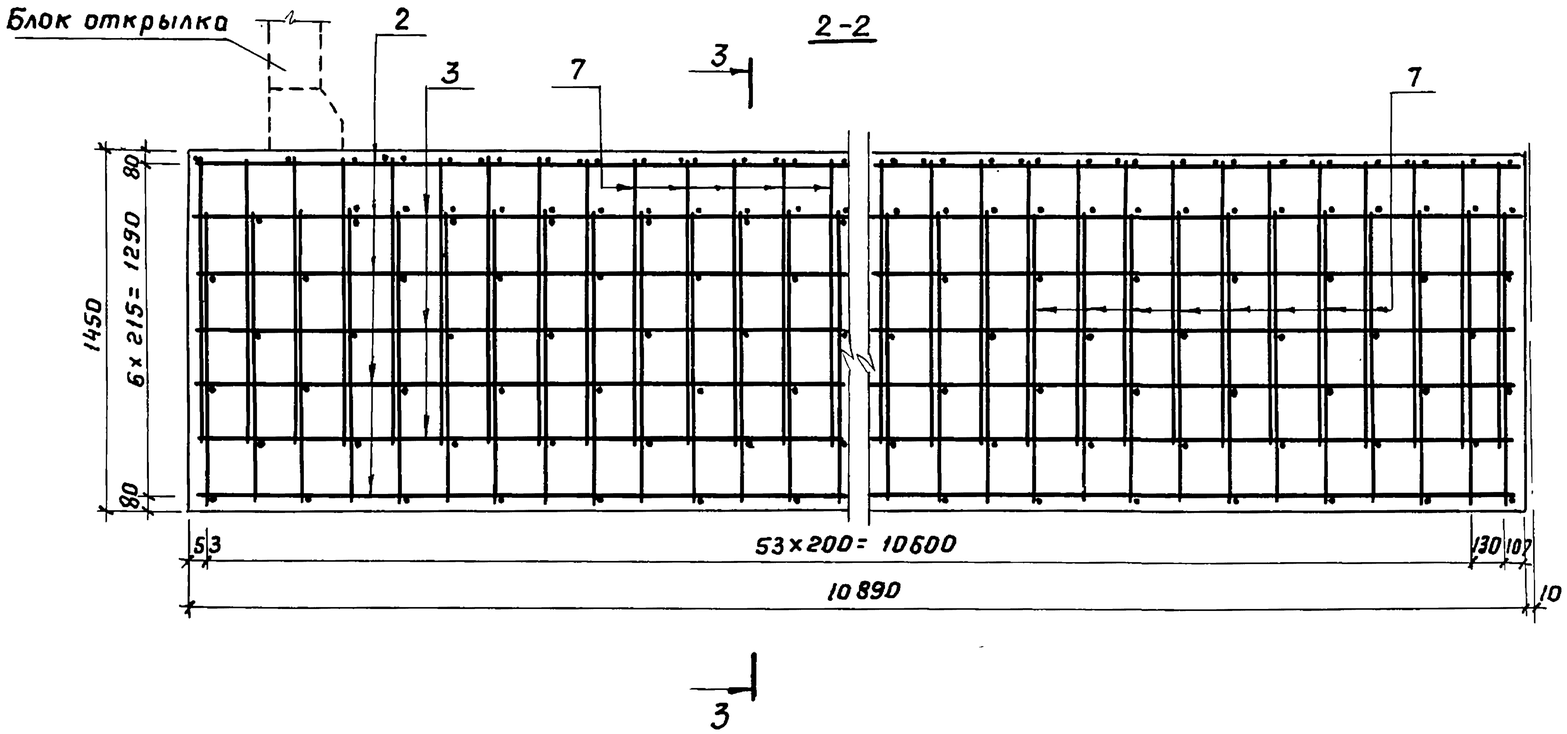

4-4

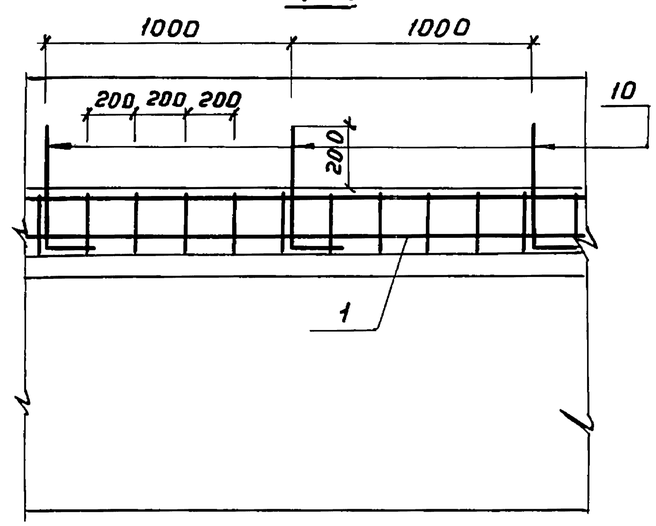

Взам. инв. №	
Подпись и дата	
Инв. № подл.	

3.503.1-57.3-07СБ Лист 2

Копировал Дад 18588-01 17 Формат 12Г

Тип опоры	Марка	Арматурные изделия, кг																	Закладные изделия, кг			Общий расход, кг
		Арматурная сталь ГОСТ 5781-75																				
		Класса А-I	Класса А-II							Итого	Класса А-III						Итого	Всего	Арматурная сталь класса А-III ф, мм	Полосовая сталь ГОСТ 103-76 δ, мм	Итого	
		ф, мм	ф, мм								ф, мм											
		8	12	14	16	18	20	25	28		10	12	14	16	22	25			25	20		
Устой	305ф-40СВ				1003.6	1226.9				2230,5					224.0		224.0	2454.5				2454,5
	305ф-50СВ		564.8			1226.9				1791,7					224.0		224.0	2015,7				2015,7
	365ф-50СВ		677.8			1402.1				2079.9					224.0		224.0	2303,9				2303,9
	365ф-60СВ		677.8			1402,1				2079.9					224.0		224.0	2303,9				2303,9
	Н-1	64.8										241.8	594.9	77.1	16.0	597,1	1526.9	1591,7	7,7	13.5	21.2	1612,9
	Н-2	64.8										241.8	594.9	77.1	16.0	597,1	1526.9	1591,7	7,7	13.5	21.2	1612,9
Промежуточная опора	210ф	167.0	403.2	609.0					3220,1	4232,3						421,2	421.2	4820,5				4820,5
	210ф-1	167.0	403.2	609.0					3402.4	4414.6						442,0	442.0	5023,6				5023,6
	250ф	167.0	604.2	437.9					3220.1	4262,2						421.2	421.2	4850,4				4850,4
	300ф	167.0	487.2	711.2					3220.1	4418.5						421,2	421.2	5006,7				5006,7
	350ф	167.0	486,3	462,1	513,2				3220.1	4681.7						421.2	421.2	5269,9				5269.9
	400ф	167.0	592.2	375,1		743.7			3402,4	5113,4						421.2	421.2	5701.6				5701,6
	450ф	187.4	616.1	470,1	661.6				4056,1	5803,9						453,6	453,6	6444,9				6444,9
	500ф	187.4	654.6	470.1			1149.7		4056.1	6330.5						453,6	453,6	6971.5				6971,5
	550ф	187.4	707.9	470,1				1978.0	4056,1	7212,1						476,0	476,0	7875,5				7875,5
	210ф-30СВ	170.0		360.6					3220,1	3580,7	213,5		222,2	56.8		421.2	913,7	4664,4				4664,4
	300ф-45СВ	212,6		450.8					4056,1	4506.9	171.7	237,1	294,7			454.0	1157.5	5877,0				5877.0
	300ф-54СВ	212.6		450.8					4056,1	4506,9	171,7	276,5	294.7			476.0	1218,9	5938.4				5938,4

Примечание.

В расходе арматуры учтена дополнительная арматура для стыков сеток

Разраб.	Таврина		
Пров.	Андрианова		
Гл.инж.пр.	Дашкевич		
Гл.техн.	Гафт		
Нач.отд.	Каташев		

3.503.1-57.3-00ВС

Ведомость расхода стали

Стадия	Лист	Листов
Р		1

ПРОМТРАНСНИИПРОЕКТ г. Москва

Инв.№ подл. | Подпись и дата | Взам. инв.№

Копировал Дау 18588-01 (18) Формат 12Г