ТИПОВЫЕ КОНСТРУКЦИИ, ИЗДЕЛИЯ И УЗЛЫ ЗДАНИЙ И СООРУЖЕНИЙ

Серия 1.465.1-7/84

ПЛИТЫ ПОКРЫТИЙ ЖЕЛЕЗОБЕТОННЫЕ ПРЕДВАРИТЕЛЬНО НАПРЯЖЕННЫЕ РЕБРИСТЫЕ РАЗМЕРОМ 1.5 × 6 М ДЛЯ ОДНОЭТАЖНЫХ ЗДАНИЙ

Выпуск 0

УКАЗАНИЯ ПО ПРИМЕНЕНИЮ

ЦЕНТРАЛЬНЫЙ ИНСТИТУТ ТИПОВОГО ПРОЕКТИРОВАНИЯ
ГОССТРОЯ СССР

Москва А-445 Смольная ул 22

Сдано в печать III 1986 года

Заказ № 4516 Тираж 4 240 экз

ТИПОВЫЕ КОНСТРУКЦИИ, ИЗДЕЛИЯ И УЗЛЫ ЗДАНИЙ И СООРУЖЕНИЙ

Серия 1.465.1-7/84

ПЛИТЫ ПОКРЫТИЙ ЖЕЛЕЗОБЕТОННЫЕ ПРЕДВАРИТЕЛЬНО НАПРЯЖЕННЫЕ РЕБРИСТЫЕ РАЗМЕРОМ 1,5 × 6 М ДЛЯ ОДНОЭТАЖНЫХ ЗДАНИЙ

Выпуск 0

УКАЗАНИЯ ПО ПРИМЕНЕНИЮ

РАЗРАБОТАНЫ:

ЦНИИПРОМЗДАНИЙ ГОССТРОЯ СССР
Гл. инж. института — В.В. Гранев
Начальник ОКОЗ — А.Я. Розенблюм
Гл. инж проекта — В.А. Бажанова

НИИЖБ ГОССТРОЯ СССР
Зам. директора ин-та — Ю.П. Гуща
Рук лаборатории №3 — Г.И. Бердичевский
Ст. научн. сотрудник — А.А. Светов

НИИСК ГОССТРОЯ СССР
Зам директора ин-та — П.И. Кривошеев
Рук лаборатории — М.А. Янкелевич

УТВЕРЖДЕНЫ И ВВЕДЕНЫ В ДЕЙСТВИЕ с 1 апреля 1986 г
Постановлением Госстроя СССР №1 от 06.01.86 г.

Обозначение	Наименование	стр.
1.465.1-7/84.0- ТО	Техническое описание	2
1.465.1-7/84.0- Н	Номенклатура плит	9
1.465.1-7/84.0- СМ1	Антикоррозионная защита плит	23
1.465.1-7/84.0- СМ2	Решение покрытия с легкосбрасы-	
	ваемой кровлей. Дополнительные зак-	
	ладные и соединительные изделия в плитах	24
1.465.1-7/84.0-1ВС	Плита типа 2ПП. Выборка стали	26
1.465.1-7/84.0-2ВС	Плита типа 2ПВ. Выборка стали	28
1.465.1-7/84.0-3ВС	Плита типа 2ПФ с одним проемом	
	в полке. Выборка стали	33
1.465.1-7/84.0-4ВС	Плита типа 2ПФ с двумя проемами	
	в полке. Выборка стали.	34
1.465.1-7/84.0-5ВС	Плита типа 2ПЛ. Выборка стали	35

Инв. N подл. | Подп. и дата | Взам. инв. N

1.465.1-7/84.0

Нач. отд.	Розенблюм		
Н. контр.	Петрова		
Гл. инж. пр.	Бажанова		
Ст. инж.	Петрова		
Инженер	Николаева		

Содержание

Стадия	Лист	Листов
Р		1

ЦНИИПРОМЗДАНИЙ

Формат А4

1. Общие сведения.

1.1. Серия 1.465.1-7/84 содержит проектную документацию на типовые железобетонные предварительно напряженные плиты покрытий размером 1,5х6м, предназначенные для одноэтажных зданий.

Плиты представляют собой усовершенствованный вариант плит серии 1.465-7 и разработаны с учетом положений СНиП II-21-75, в т.ч. повышенных расчетных сопротивлений арматуры и степени ответственности зданий по их назначению.

В состав серии входят указания по применению плит, рабочие чертежи плит без проемов и с проемами в полке для пропуска вентшахт, устройства легкосбрасываемой кровли и установки зенитных фонарей.

1.2. В настоящем выпуске приведены техническое описание и справочные материалы, содержащие указания по применению плит в покрытиях одноэтажных зданий различного назначения (в т.ч. в зданиях с расчетной сейсмичностью 7,8,9 баллов), номенклатуру и технические данные плит, расчетные положения и расход материалов на плиты.

Рабочие чертежи плит, а также рабочие чертежи арматурных и закладных изделий приведены в последующих выпусках.

1.465.1-7/84.0- ТО

Нач. отд.	Розенблюм		
Н. контр.	Петрова		
Гл. инж. пр.	Бажанова		
Ст. инж.	Петрова		
Инженер.	Николаева		

Техническое описание

Стадия	Лист	Листов
Р	1	12

ЦНИИПРОМЗДАНИЙ

Формат А4

2. Типы, конструкция, обозначение

2.1. Плиты подразделяются на четыре типа:

2ПГ - без проемов в полке;

2ПВ - с проемом в полке для пропуска вентиляционной шахты или воздуховода крышного вентилятора;

2ПЛ - с проемами в полке для устройства легкосбрасываемой кровли;

2ПФ - с проемами в полке для установки зенитных фонарей.

Форма и размеры указанных типов плит приведены на габаритных чертежах.

2.2. Плиты типов 2ПГ, 2ПВ и 2ПФ запроектированы из тяжелого бетона марок М200-М450 и легкого бетона на пористых заполнителях (керамзитобетона, аглопоритобетона и шлакопемзобетона) марок М200-М400. Плиты типа 2ПЛ запроектированы только из тяжелого бетона.

2.3. Напрягаемая арматура плит, предназначенных для применения в неагрессивной среде, предусмотрена: термомеханически и термически упрочненная классов Ат-VI, Ат-V по ГОСТ10884-81 и горячекатаная класса А-IV по ГОСТ5781-82.

Допускается производить замену арматуры классов Ат-V и А-IV соответственно арматурой классов А-V и Ат-IVС без изменения диаметра стержней. Применение арматуры класса А-IIIв по ТУ65.05-06-80, упрочненной вытяжкой с контролем величины напряжения и предельного удлинения, допускается в случаях, когда на заводах сборного железобетона нет арматуры более эффективных классов.

Напрягаемая арматура плит, предназначенных для применения в зданиях со слабоагрессивной и среднеагрессивной газовой средой, предусмотрена: горячекатаная класса А-IV по ГОСТ5781-82, термомеханически и термически упрочненная класса Ат-VСК по ГОСТ10884-81 и класса АIIIВ по ТУ65.05-06-80, упрочненная вытяжкой с контролем напряжения и предельного удлинения.

Допускается производить замену арматуры класса А-IV арматурой класса Ат-IVК без изменения диаметра стержней.

2.4. Предел огнестойкости плит равен 0,5 часа.

2.5. Плиты обозначены марками, состоящими из буквенно-цифровых групп, разделяемых дефисом. Марка в общем случае записывается следующим образом:

ХАА Б - ХАХА - Х А

Тип плиты (индекс 2 обозначает плиту шириной 1,5 м)

Длина плиты в м. . . . . .

Порядковый номер плиты по несущей способности.

Класс напрягаемой арматуры . . .

Вид бетона (Т-тяжелый, Л-легкий) . . .

Конструктивная особенность плиты (для плит типа ПВ - диаметр проема в дм; для плит типа ПФ - обозначение количества проемов в полке: 1 - при одном проеме, 2 - при двух проемах).

Особые условия применения плиты (Н и П - плотность бетона при агрессивной среде; С - сейсмичность; наличие дополнительных закладных изделий и отверстий обозначается строчными буквами в конце марки).

Например: марка 2ПГ6-3АIVТ-П обозначает плиту шириной 1,5 м, без проемов в полке, длиной 6 м, третьей несущей способности, с напрягаемой арматурой класса А-IV, из тяжелого бетона, предназначенную для

Инв. № подл. | Подпись и дата | Взам. инв. №

применения в условиях воздействия среднеагрессивной газовой среды (повышенная плотность бетона);

марка 2ПВБ-4Ат-V-Л-4 обозначает плиту шириной 1,5м, с проемом в полке для пропуска вентшахты, длиной 6м, четвертой несущей способности, с напрягаемой арматурой класса Ат-V, из легкого бетона на пористых заполнителях, с проемом диаметром 400мм, для неагрессивной среды;

марка 2ПФБ-2АIIIвТ-2Н обозначает плиту шириной 1,5м, с проемами в полке для установки зенитных фонарей, длиной 6м, второй несущей способности, с напрягаемой арматурой класса А-IIIв, из тяжелого бетона, с двумя проемами размером 1,2×1,7м, предназначенную для применения в условиях воздействия слабоагрессивной газовой среды (нормальная плотность бетона).

3. Область применения

3.1. Плиты предназначены для применения в покрытии одноэтажных зданий:

- отапливаемых и неотапливаемых;
- с неагрессивной средой и в условиях воздействия слабо- и среднеагрессивной газовой среды;
- с дефлекторами, зонтами, крышными вентиляторами, светоаэрационными и зенитными фонарями;
- с легкосбрасываемой кровлей;
- при систематическом воздействии температур не выше +50°С;
- возводимых в обычных условиях, а также в районах с сейсмичностью 7, 8, 9 баллов;
- в районах с расчетной зимней температурой наружного воздуха не ниже минус 40°С;
- с мостовыми кранами грузоподъемностью до 50т, с подвесными кранами грузоподъемностью до 5т и без них;
- в I-V районах по весу снегового покрова.

3.2. При проектировании зданий следует учитывать „Рекомендации по применению сборных железобетонных типовых плит в покрытиях зданий промышленных предприятий" (серия 1.400-11).

При выборе марок плит по несущей способности согласно „Правилам учета степени ответственности зданий и сооружений при проектировании конструкций," утвержденным Госстроем СССР (Постановление от 19.03.81 N41), величину нагрузки на покрытие по проекту здания умножают на коэффициент надежности по назначению (0,9; 0,95; 1,0) в зависимости от класса ответственности здания.

3.3. Вид бетона (тяжелый или легкий на пористых заполнителях) и класс напрягаемой арматуры выбираются с учетом эксплуатационных условий здания, местных природно-климатических условий в период монтажа плит и возможностей производственной базы.

Плиты из бетона на пористых заполнителях используют в неагрессивной газовой среде. Однако при обеспечении плотности бетона согласно требованиям табл. 5 СНиП II-28-73*, они могут быть использованы в условиях воздействия слабо- и среднеагрессивной газовой среды.

3.4. Для крепления плит к стропильным конструкциям в торцах и температурных швах и для приварки соединительных накладок в сейсмических районах при разработке проекта здания в плитах предусматривают дополнительные закладные изделия; примеры разбивки и ключи для подбора марок закладных изделий приведены в настоящем выпуске (см. документ 1.465.1-7/84.0-СМ2).

Сопряжение плит с конструктивными элементами здания следует осуществлять в соответствии с „Монтажными деталями сборных железобетонных конструкций покрытий одноэтажных промышленных зданий" (серия 2.460-2).

3.5. Швы между плитами, за исключением особо оговоренных в серии 1.400-11, должны быть тщательно заполнены цементным раствором или бетоном марки не ниже М150 (на мелком заполнителе). Зазоры между торцами продольных ребер должны быть заделаны на всю высоту этих ребер. Указания о порядке заделки швов между плитами в местах привари к несущим конструкциям должны учитывать принятый способ защиты металла от коррозии и быть приведены на чертежах монтажных схем в проекте здания.

Открытые закладные изделия плит защищают от коррозии с учетом конкретных эксплуатационных условий и требований главы СНиП II-28-73*.

3.6. На плиты с проемами допускается установка вентшахт с дефлекторами и зонтами, а также крышных вентиляторов по номенклатуре, приведенной в табл. 2 настоящего документа (вентиляторы №8, 8-8, 10 должны быть виброизолированы).

Установка на плиты железобетонных стаканов серии 1.494-24 для пропуска через покрытие вентшахт осуществляется в соответствии с „Типовыми узлами покрытий промышленных зданий в местах пропуска вентиляционных шахт" (серия 2.460-14). Узлы пропуска вентшахт через покрытие приведены в серии 2.494-1.

3.7. Эквивалентная нагрузка на плиты от вентиляционных шахт с дефлекторами и зонтами приведена в табл. 1 на листе 12.

Эквивалентная нагрузка на плиты от вентиляторов (табл. 2) принята по серии 1.469-7 и определена из предположения, что с обеих сторон плиты с вентилятором расположены плиты без проемов в полке, причем, плиты с вентиляторами не примыкают непосредственно к продольным разбивочным осям здания.

Нагрузки определены суммированием эквивалентных нагрузок от массы вентиляционного устройства, воздействия ветра на него, массы железобетонного стакана и бетона в утолщенной части полки плиты, а при крышных вентиляторах также и от динамических воздействий.

При определении нагрузок учитывались:

для вентшахт с дефлекторами и зонтами — масса дефлектора или зонта, трубы, звена трубы с утеплителем и клапаном; для крышных вентиляторов — масса вентилятора с клапаном и поддона с водой.

При определении изгибающих моментов в плите от воздействия ветра на вентиляционное устройство скоростной напор ветра принят на высоте 30м над поверхностью земли для местности типа Б согласно главе СНиП II-6-74.

3.8. Выбор марок плит производится по суммарной полезной расчетной (при $\gamma_n > 1$ и $n = 1$) равномерно распределенной нагрузке, определяемой:

а) при отсутствии вентиляционного устройства

$$q = \gamma_n (q_{покр.} + q_{сн});$$

б) при наличии вентиляционного устройства

$$q = \gamma_n (q_{покр.} + q_{сн.} + q_{экв.}),$$

где: $q_{покр}$ - расчетная нагрузка от покрытия, без учета веса плиты;

$q_{сн}$ - расчетная снеговая нагрузка, в т.ч. с учетом снегового мешка;

$q_{экв}$ - расчетная эквивалентная нагрузка на плиту от вентиляционной шахты (табл.1) или крышного вентилятора (табл. 2);

γ_n - коэффициент надежности по назначению, характеризующий степень ответственности здания.

3.9. Проектирование покрытий с легкосбрасываемой кровлей следует производить в соответствии с серией 1.400-11 (пример решения покрытия приведен в документе 1.465.1-7/84.0- СМ2).

Плиты в этом случае укладывают в покрытии с интервалом 1,5м. По контуру каждого температурного блока здания следует устанавливать плиты без проемов в полке.
Примыкание плит с проемами к плитам без проемов в полке (типа 2ПГ) должно осуществляться вплотную (без зазора) с тщательным заполнением бетоном или цементным раствором верхней части швов между продольными ребрами.

В зданиях с мостовыми кранами вдоль крайних колонн следует укладывать не менее двух рядов плит типа 2ПГ шириной 1,5м или одного ряда плит шириной 3м.

Вдоль средних рядов колонн во всех случаях следует предусматривать полосу из плит без проемов шириной не менее 6м.

Инв. № подл. | Подп. и дата | Взам. инв. №

Если предусмотренные плиты без проемов в полке, уложенные по контуру здания, не обеспечивают пространственную работу каркаса здания, следует или увеличить количество рядов плит без проемов или предусмотреть в покрытии в плоскости верхних поясов ферм горизонтальные стальные связи.

3.10. Плиты, предназначенные для применения в агрессивной среде, должны иметь соответствующую коррозионную стойкость, которая назначается в проекте здания в зависимости от вида среды и степени агрессивного воздействия.

Сварные швы и участки закладных изделий с нарушенным в процессе приварки заводским защитным покрытием должны быть защищены плотным слоем цементного раствора или специального покрытия согласно указаниям главы СНиП II-28-73*.

При среднеагрессивной степени воздействия газовой среды продольные и поперечные швы между плитами со стороны помещений должны быть заделаны стойким в конкретной среде герметиком (см. документ 1.465.1-7/84.0- СМ1), а увеличенные зазоры между продольными ребрами плит должны быть заделаны бетоном или раствором на всю высоту ребра.

Поверхности плит со стороны воздействия агрессивной среды, а также наружные боковые поверхности ребер, примыкающих к стенам и фонарям, должны быть покрыты антикоррозионными лакокрасочными материалами.
Выбор состава защитного покрытия производится согласно требованиям СНиП II-28-73*.

Мелкие дефекты на защищаемых бетонных поверхностях (околы глубиной и диаметром не более 3мм), возникшие при перевозке плит, должны быть заделаны шпаклевочным материалом на той же лаковой основе, что и лакокрасочное покрытие.

Поверхности закладных изделий, доступные для последующего возобновления окраски, могут быть защищены лакокрасочным покрытием (независимо от предшествующей металлизации). В труднодоступных узлах защиту закладных изделий следует производить путем их обетонирования.

3.11. В покрытиях зданий с расчетной сейсмичностью 7,8,9 баллов должны быть соблюдены следующие требования:

а) проекты зданий должны отвечать СНиП II-7-81 „Строительство в сейсмических районах" и серии 2.465-1С „Узлы сопряжений плит покрытий с несущими конструкциями одноэтажных промышленных зданий с расчетной сейсмичностью 7,8 и 9 баллов";

б) плиты должны иметь на наружных гранях продольных ребер пазы для образования шпонок замоноличиванием продольных швов между плитами;

в) в покрытиях зданий с расчетной сейсмичностью 9 баллов все плиты (включая плиты по фонарям) должны быть соединены между собой с помощью стальных накладок; в покрытиях зданий с расчетной сейсмичностью 8 баллов, имеющих фонарные надстройки, стальными накладками соединяются между собой только плиты у торцов здания и у поперечных температурных швов. Стальные накладки приваариваются к дополнительным закладным изделиям М6-М9, установленным в торцевых поперечных ребрах плит. При установке закладных изделий М6 или М7 предусматривается соединительная накладка МС2, при М8 или М9 – соединительная накладка МС3.

Узлы приварки соединительных накладок приводят в проекте здания.

Ключи для подбора марок дополнительных закладных изделий приведены в документе 1.465.1-7/84.0 - СМ2.

3.12. Для неотапливаемых зданий при расчетной температуре наружного воздуха (средней температуре воздуха наиболее холодной пятидневки района строительства согласно главе СНиП 2.01.01-82) от минус 30°С до минус 40°С закладные изделия должны изготовляться из стали марки ВСт3пс5-1 по ТУ14-1-3023-80; класс и марка напрягаемой арматуры назначаются в соответствии с требованиями СНиП II-21-75.

4. Условия расчета

4.1. Расчет плит произведен по программе ОРТ1МИМ, разработанной институтом НИИСК (г. Киев).

Продольные и поперечные ребра плит рассчитаны как шарнирно опертые балки таврового сечения третьей категории трещиностойкости с пролетом равным 5,86м для продольных ребер и 1,35м для поперечных ребер. Полка плит рассчитана как плита, защемленная в продольных и поперечных ребрах. При расчете учтен пространственный характер работы плиты.

4.2. Расчет плит произведен в соответствии с положениями СНиП II-6-74, СНиП II-21-75, СНиП II-28-73* (с учетом дополнений и изменений по состоянию на 1 апреля 1984).

4.3. Расчетная равномерно распределенная нагрузка от веса плиты типа 2ПП (с учетом заделки швов) принята равной:

для плит из тяжелого бетона ... 200 кгс/м²,
из аглопоритобетона и шлакопемзобетона ... 180 кгс/м²,
из керамзитобетона . . . . . 160 кгс/м².

Инв. № подл. | Подп. и дата | Взам. инв. №

Таблица 1

Эквивалентная нагрузка на плиты от вентшахт с дефлекторами и зонтами

Вид вентиляционной установки	Диаметр проема в полке плиты, мм	Расчетная эквивалентная равномерно распределенная нагрузка на плиту, в кгс/м², при расчете по предельному состоянию первой группы											
		I ветровой район по скоростному напору ветра			II ветровой район по скоростному напору ветра			III ветровой район по скоростному напору ветра			IV ветровой район по скоростному напору ветра		
		Высота трубы вентиляционной установки, м											
		2	5	8	2	5	8	2	5	8	2	5	8
Вентшахты с дефлектором	400	45	60	80	45	65	90	50	70	105	50	75	120
	700	60	85	120	60	95	140	65	110	165	70	120	190
	1000	85	110	160	95	120	190	100	140	220	110	160	260
Вентшахты с зонтом	400	40	55	75	40	60	85	45	65	100	45	70	115
	700	50	75	110	50	80	125	55	90	145	60	100	165
	1000	75	100	150	80	110	170	85	120	200	90	140	230

Таблица 2

Эквивалентные нагрузки на плиты от крышных вентиляторов

Диаметр проема в полке плиты, мм	Типоразмер вентилятора	Расчетная эквивалентная равномерно распределенная нагрузка, в кгс/м², при расчете по предельному состоянию первой группы
700	КЦЭ-90 №4; 5; 6,3	140
	КЦЭ-90-Т №6,3	
	осевые №4; 5	130
	осевой №6,3	160
1000	КЦЧ-84-В №8	150
	КЦЧ-84-В №10	200
	осевой №8-В	150

Расчетную эквивалентную нагрузку на плиту при расчете по предельному состоянию второй группы допускается определять, умножая табличные значения на коэффициент 0,85.

Инв. № подл. | Подп. и дата | Взам. инв. №

Плита типа 2ПГ без проемов в полке

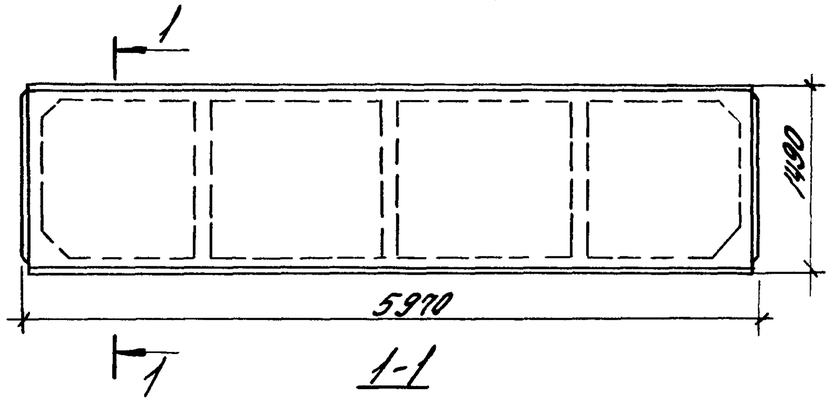

1-1

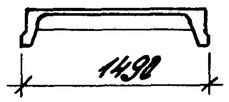

Плита типа 2ПВ с проемом в полке ф400, 700 и 1000 мм для пропуска вентшахт

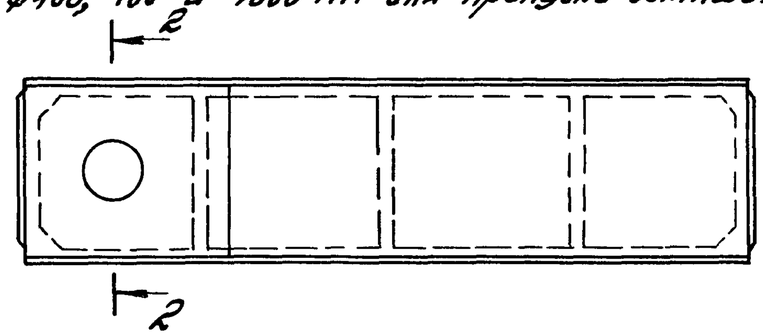

2-2

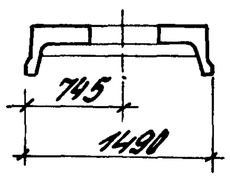

Плита типа 2ПЛ для легкосбрасываемой кровли

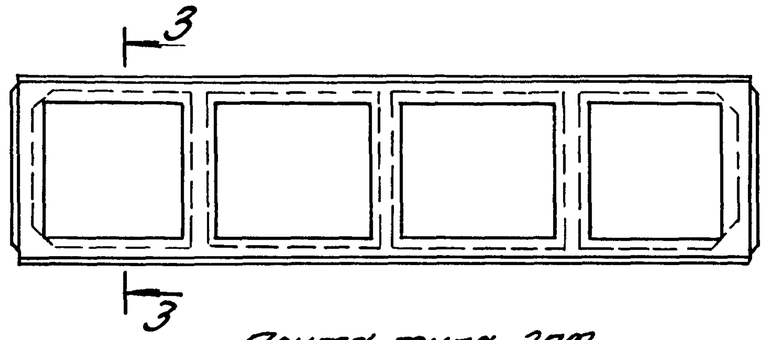

Плита типа 2ПФ с одним проемом для зенитных фонарей

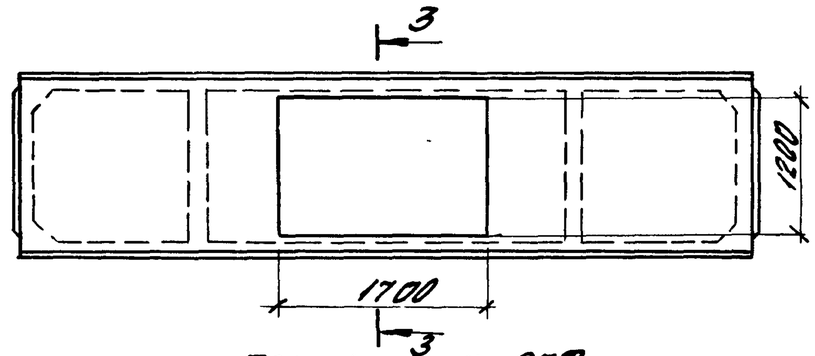

Плита типа 2ПФ с двумя проемами для зенитных фонарей

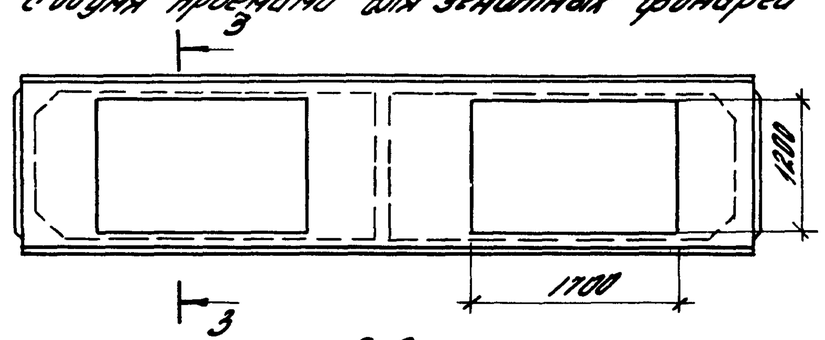

3-3

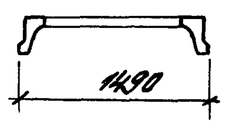

Нач. отд.	Розенблюм		1.465.1-7/84.0-Н	
Н. контр.	Петрова		Номенклатура плит	Стадия: Р; Лист: 1; Листов: 14
Гл. инж. пр.	Баженова			ЦНИИПРОМЗДАНИЙ
Ст. инж.	Петрова			
Инженер	Николаева			

Инв. № подл. | Подп. и дата | Взам. инв. №

Таблица 1

Плиты типа 2ПГ без проемов в полке

Марка плиты из бетона		Равномерно распределенная нагрузка без учета веса плиты, кгс/м2				Напрягаемая арматура (на плиту)	Марка бетона	Расход материалов		Масса плиты, т	
тяжелого	на пористых заполнителях	Тяжелый бетон		Бетон на пористых заполнителях				Бетон, м3	Сталь, кг	из тяжелого бетона	из бетона на пористых заполнителях
		коэффициент перегрузки									
		n>1	n=1	n>1	n=1						
Здания с неагрессивной газовой средой											
2ПГ6-1АтVIТ	2ПГ6-1АтVIЛ	390	310	430 (400)	350 (320)	2Ф10АтVI	М300	0,615	32,3	1,5	1,2(1,4)
2ПГ6-2АтVIТ	2ПГ6-2АтVIЛ	640	500	680 (650)	540 (510)	2Ф12АтVI	М350		38,7		
2ПГ6-3АтVIТ	2ПГ6-3АтVIЛ	900	680	940 (910)	720 (690)	2Ф14АтVI	М400		53,3		
2ПГ6-4АтVI	—	1200	880	—	—	2Ф16АтVI	М450		57,7		
2ПГ6-1АтV Т	2ПГ6-1АтV Л	310	250	350 (320)	290 (260)	2Ф10АтV	М200		32,3		
2ПГ6-2АтV Т	2ПГ6-2АтV Л	530	420	570 (540)	460 (430)	2Ф12АтV	М250		38,7		
2ПГ6-3АтV Т	2ПГ6-3АтV Л	780	570	810 (790)	610 (580)	2Ф14АтV	М300		42,7		
2ПГ6-4АтV Т	2ПГ6-4АтV Л	900	680	940 (910)	720 (690)	2Ф16АтV			57,7		
2ПГ6-5АтV Т	—	1200	880	—	—	2Ф18АтV			62,7		
2ПГ6-1АIV Т	2ПГ6-1АIV Л	200	160	240 (210)	200 (170)	2Ф10АIV	М200		32,3		
2ПГ6-2АIV Т	2ПГ6-2АIV Л	370	290	410 (380)	330 (300)	2Ф12АIV			35,5		
2ПГ6-3АIV Т	2ПГ6-3АIV Л	570	460	610 (580)	500 (470)	2Ф14АIV			42,7		
2ПГ6-4АIV Т	2ПГ6-4АIV Л	780	570	820 (790)	610 (580)	2Ф16АIV	М250		47,1		
2ПГ6-5АIV Т	2ПГ6-5АIV Л	900	680	940 (910)	720 (690)	2Ф18АIV	М300		62,7		
2ПГ6-6АIV Т	—	1200	880	—	—	2Ф20АIV	М350		68,3		
2ПГ6-1АIIIВТ	2ПГ6-1АIIIВЛ	260	210	300 (270)	250 (220)	2Ф12АIIIВ	М200		35,5		
2ПГ6-2АIIIВТ	2ПГ6-2АIIIВЛ	430	330	470 (440)	370 (340)	2Ф14АIIIВ			39,5		
2ПГ6-3АIIIВТ	2ПГ6-3АIIIВЛ	610	470	650 (620)	510 (480)	2Ф16АIIIВ			47,1		
2ПГ6-4АIIIВТ	2ПГ6-4АIIIВЛ	800	600	840 (810)	640 (610)	2Ф18АIIIВ	М250		56,9		
2ПГ6-5АIIIВТ	—	1050	790	—	—	2Ф20АIIIВ	М300		68,3		
2ПГ6-6АIIIВТ	—	1200	880	—	—	2Ф22АIIIВ	М350		74,5		

Величины полезной нагрузки и массы плит из легкого бетона на пористых заполнителях, указанные без скобок, относятся к плитам из керамзитобетона, в скобках – к плитам из аглопоритобетона и шлакопемзобетона.

Взам.инв.№ | Подп.и дата | Инв.№подл.

Продолжение табл. 1

Марка плиты из бетона: тяжелого	Марка плиты из бетона: на пористых заполнителях	Равномерно распределенная нагрузка без учета веса плиты, кгс/м2: Тяжелый бетон, коэффициент перегрузки n>1	Тяжелый бетон, n=1	Бетон на пористых заполнителях, n>1	Бетон на пористых заполнителях, n=1	Напрягаемая арматура (на плиту)	Марка бетона	Расход материалов: Бетон, м3	Сталь, кг	Масса плиты: из тяжелого бетона	из бетона на пористых заполнителях
Здания со слабо- и среднеагрессивной газовой средой											
2ПГБ-1АтVСКТ-Н 2ПГБ-1АтVСКТ-П	2ПГБ-1АтVСКЛ-Н 2ПГБ-1АтVСКЛ-П	240	190	280 (250)	230 (200)	2Ф10АтVСК	М200	0,615	32,3	1,5	1,2 (1,4)
2ПГБ-2АтVСКТ-Н 2ПГБ-2АтVСКТ-П	2ПГБ-2АтVСКЛ-Н 2ПГБ-2АтVСКЛ-П	430	330	470 (440)	370 (340)	2Ф12АтVСК	М250		35,5		
2ПГБ-3АтVСКТ-Н 2ПГБ-3АтVСКТ-П	2ПГБ-3АтVСКЛ-Н 2ПГБ-3АтVСКЛ-П	650	510	690 (660)	550 (520)	2Ф14АтVСК	М300		42,7		
2ПГБ-4АтVСКТ-Н 2ПГБ-4АтVСКТ-П	2ПГБ-4АтVСКЛ-Н 2ПГБ-4АтVСКЛ-П	830	620	870 (840)	660 (630)	2Ф16АтVСК			57,7		
2ПГБ-5АтVСКТ-Н 2ПГБ-5АтVСКТ-П	—	1150	840	—	—	2Ф18АтVСК	М350		62,7		
2ПГБ-1АIVТ-Н 2ПГБ-1АIVТ-П	2ПГБ-1АIVЛ-Н 2ПГБ-1АIVЛ-П	130	100	170 (140)	140 (110)	2Ф10АIV	М200		32,3		
2ПГБ-2АIVТ-Н 2ПГБ-2АIVТ-П	2ПГБ-2АIVЛ-Н 2ПГБ-2АIVЛ-П	270	220	310 (280)	260 (230)	2Ф12АIV			35,5		
2ПГБ-3АIVТ-Н 2ПГБ-3АIVТ-П	2ПГБ-3АIVЛ-Н 2ПГБ-3АIVЛ-П	430	330	470 (440)	370 (340)	2Ф14АIV			39,5		
2ПГБ-4АIVТ-Н 2ПГБ-4АIVТ-П	2ПГБ-4АIVЛ-Н 2ПГБ-4АIVЛ-П	620	480	660 (630)	520 (490)	2Ф16АIV	М250		47,1		
2ПГБ-5-АIVТ-Н 2ПГБ-5-АIVТ-П	2ПГБ-5АIVЛ-Н 2ПГБ-5АIVЛ-П	830	620	870 (840)	660 (630)	2Ф18АIV	М300		62,7		
2ПГБ-6АIVТ-Н 2ПГБ-6АIVТ-П		1070	820	—	—	2Ф20АIV	М350		68,3		
2ПГБ-1АIIIвТ-Н 2ПГБ-1АIIIвТ-П	2ПГБ-1АIIIвЛ-Н 2ПГБ-1АIIIвЛ-П	260	210	300 (270)	250 (220)	2Ф12АIIIв	М200		35,5		
2ПГБ-2АIIIвТ-Н 2ПГБ-2АIIIвТ-П	2ПГБ-2АIIIвЛ-Н 2ПГБ-2АIIIвЛ-П	430	330	470 (440)	370 (340)	2Ф14АIIIв			39,5		
2ПГБ-3АIIIвТ-Н 2ПГБ-3АIIIвТ-П	2ПГБ-3АIIIвЛ-Н 2ПГБ-3АIIIвЛ-П	610	470	650 (620)	510 (480)	2Ф16АIIIв			47,1		
2ПГБ-4АIIIвТ-Н 2ПГБ-4АIIIвТ-П	2ПГБ-4АIIIвЛ-Н 2ПГБ-4АIIIвЛ-П	800	600	840 (810)	640 (610)	2Ф18АIIIв	М250		56,9		
2ПГБ-5АIIIвТ-Н 2ПГБ-5АIIIвТ-П	—	1050	790	—	—	2Ф20АIIIв	М300		68,3		
2ПГБ-6АIIIвТ-Н 2ПГБ-6АIIIвТ-П	—	1200	880	—	—	2Ф22АIIIв	М350		74,5		

См. примечание на листе 2

Инв. № подл. | Подп. и дата | Взам. инв. №

Таблица 2

Плиты типа 2ПВ с проемом в полке ф 400 мм для пропуска вентшахт

Марка плиты из бетона		Равномерно распределенная нагрузка без учета веса плиты, кгс/м²				Напрягаемая арматура (на плиту)	Марка бетона	Расход материалов		Масса плиты, т	
тяжелого	на пористых заполнителях	Тяжелый бетон		Бетон на пористых заполнителях				Бетон, м³	Сталь, кг	из тяжелого бетона	из бетона на пористых заполнителях
		Коэффициент перегрузки									
		n > 1	n = 1	n > 1	n = 1						
Здания с неагрессивной газовой средой											
2ПВ6-1АтVIT-4	2ПВ6-1АтVIЛ-4	340	260	390 (360)	310 (280)	2Ф10АтVI	М300	0,78	68,9	2,0	1,5(1,8)
2ПВ6-2АтVIT-4	2ПВ6-2АтVIЛ-4	590	450	640 (610)	500 (470)	2Ф12АтVI	М350		74,9		
2ПВ6-3АтVIT-4	2ПВ6-3АтVIЛ-4	850	630	900 (870)	680 (650)	2Ф14АтVI	М400		90,0		
2ПВ6-4АтVIT-4	–	1150	830	–	–	2Ф16АтVI	М450		94,4		
2ПВ6-1АтVT-4	2ПВ6-1АтVЛ-4	260	200	310 (280)	250 (220)	2Ф10АтV	М200		68,9		
2ПВ6-2АтVT-4	2ПВ6-2АтVЛ-4	480	370	530 (500)	420 (390)	2Ф12АтV	М250		74,9		
2ПВ6-3АтVT-4	2ПВ6-3АтVЛ-4	730	520	780 (750)	570 (540)	2Ф14АтV	М300		78,9		
2ПВ6-4АтVT-4	2ПВ6-4АтVЛ-4	850	630	900 (870)	680 (650)	2Ф16АтV			94,4		
2ПВ6-5АтVT-4	–	1150	830	–	–	2Ф18АтV			99,4		
2ПВ6-1АIVT-4	2ПВ6-1АIVЛ-4	150	110	200 (170)	160 (130)	2Ф10АIV	М200		68,9		
2ПВ6-2АIVT-4	2ПВ6-2АIVЛ-4	320	240	370 (340)	290 (260)	2Ф12АIV			72,1		
2ПВ6-3АIVT-4	2ПВ6-3АIVЛ-4	520	410	570 (540)	460 (430)	2Ф14АIV			78,9		
2ПВ6-4АIVT-4	2ПВ6-4АIVЛ-4	730	520	780 (750)	570 (540)	2Ф16АIV	М250		83,3		
2ПВ6-5АIVT-4	2ПВ6-5АIVЛ-4	850	630	900 (870)	680 (650)	2Ф18АIV	М300		99,4		
2ПВ6-6АIVT-4	–	1150	830	–	–	2Ф20АIV	М350		105,0		
2ПВ6-1АIIIвT-4	2ПВ6-1АIIIвЛ-4	210	160	260 (230)	210 (180)	2Ф12АIIIв	М200		72,1		
2ПВ6-2АIIIвT-4	2ПВ6-2АIIIвЛ-4	380	280	430 (400)	330 (300)	2Ф14АIIIв			76,1		
2ПВ6-3АIIIвT-4	2ПВ6-3АIIIвЛ-4	560	420	610 (580)	470 (440)	2Ф16АIIIв			83,3		
2ПВ6-4АIIIвT-4	2ПВ6-4АIIIвЛ-4	750	550	800 (770)	600 (570)	2Ф18АIIIв	М250		93,1		
2ПВ6-5АIIIвT-4	–	1000	740	–	–	2Ф20АIIIв	М300		105,0		
2ПВ6-6АIIIвT-4	–	1150	830	–	–	2Ф22АIIIв	М350		111,2		

См. примечание на листе 2

Инв. № подл. | Подп. и дата | Взам. инв. №

ЦНИИЭП 13 Формат А3

Продолжение табл. 2

Марка плиты из бетона: тяжелого	Марка плиты из бетона: на пористых заполнителях	Равномерно распределенная нагрузка без учета веса плиты, кгс/м²				Напрягаемая арматура (на плиту)	Марка бетона	Расход материалов: Бетон, м³	Расход материалов: Сталь, кг	Масса плиты, т: из тяжелого бетона	Масса плиты, т: из бетона на пористых заполнителях
		Тяжелый бетон		Бетон на пористых заполнителях							
		Коэффициент перегрузки									
		n>1	n=1	n>1	n=1						
Здания со слабо- и среднесжимаемой газовой средой											
2ПВ6-1АтVСКТ-4Н 2ПВ6-1АтVСКТ-4П	2ПВ6-1АтVСКЛ-4Н 2ПВ6-1АтVСКЛ-4П	190	140	240(210)	190 (160)	2Ф10АтVСК	М200	0,78	68,9	2,0	1,5(1,8)
2ПВ6-2АтVСКТ-4Н 2ПВ6-2АтVСКТ-4П	2ПВ6-2АтVСКЛ-4Н 2ПВ6-2АтVСКЛ-4П	380	280	430 (400)	330 (300)	2Ф12АтVСК	М250		72,1		
2ПВ6-3АтVСКТ-4Н 2ПВ6-3АтVСКТ-4П	2ПВ6-3АтVСКЛ-4Н 2ПВ6-3АтVСКЛ-4П	600	460	650 (620)	510 (480)	2Ф14АтVСК	М300		78,9		
2ПВ6-4АтVСКТ-4Н 2ПВ6-4АтVСКТ-4П	2ПВ6-4АтVСКЛ-4Н 2ПВ6-4АтVСКЛ-4П	780	570	830 (800)	620 (590)	2Ф16АтVСК			94,4		
2ПВ6-5АтVСКТ-4Н 2ПВ6-5АтVСКТ-4П	—	1100	790	—	—	2Ф18АтVСК	М350		99,4		
2ПВ6-1АIVТ-4Н 2ПВ6-1АIVТ-4П	2ПВ6-1АIVЛ-4Н 2ПВ6-1АIVЛ-4П	80	50	130 (100)	100(70)	2Ф10АIV	М200		68,9		
2ПВ6-2АIVТ-4Н 2ПВ6-2АIVТ-4П	2ПВ6-2АIVЛ-4Н 2ПВ6-2АIVЛ-4П	220	170	270 (240)	220(190)	2Ф12АIV			72,1		
2ПВ6-3АIVТ-4Н 2ПВ6-3АIVТ-4П	2ПВ6-3АIVЛ-4Н 2ПВ6-3АIVЛ-4П	380	280	430 (400)	330 (300)	2Ф14АIV			76,1		
2ПВ6-4АIVТ-4Н 2ПВ6-4АIVТ-4П	2ПВ6-4АIVЛ-4Н 2ПВ6-4АIVЛ-4П	570	430	620 (590)	480 (450)	2Ф16АIV	М250		83,3		
2ПВ6-5АIVТ-4Н 2ПВ6-5АIVТ-4П	2ПВ6-5АIVЛ-4Н 2ПВ6-5АIVЛ-4П	780	570	830(800)	620 (590)	2Ф18АIV	М300		99,4		
2ПВ6-6АIVТ-4Н 2ПВ6-6АIVТ-4П	—	1020	770	—	—	2Ф20АIV	М350		105,0		
2ПВ6-1АIIIвТ-4Н 2ПВ6-1АIIIвТ-4П	2ПВ6-1АIIIвЛ-4Н 2ПВ6-1АIIIвЛ-4П	210	160	260 (230)	210 (180)	2Ф12АIIIв			72,1		
2ПВ6-2АIIIвТ-4Н 2ПВ6-2АIIIвТ-4П	2ПВ6-2АIIIвЛ-4Н 2ПВ6-2АIIIвЛ-4П	380	280	430 (400)	330 (300)	2Ф14АIIIв	М200		76,1		
2ПВ6-3АIIIвТ-4Н 2ПВ6-3АIIIвТ-4П	2ПВ6-3АIIIвЛ-4Н 2ПВ6-3АIIIвЛ-4П	560	420	610 (580)	470 (440)	2Ф16АIIIв			83,3		
2ПВ6-4АIIIвТ-4Н 2ПВ6-4АIIIвТ-4П	2ПВ6-4АIIIвЛ-4Н 2ПВ6-4АIIIвЛ-4П	750	550	800 (770)	800 (570)	2Ф18АIIIв	М250		93,1		
2ПВ6-5АIIIвТ-4Н 2ПВ6-5АIIIвТ-4П	—	1000	740	—	—	2Ф20АIIIв	М300		105,0		
2ПВ6-6АIIIвТ-4Н 2ПВ6-6АIIIвТ-4П	—	1150	830	—	—	2Ф22АIIIв	М350		111,2		

См. примечание на листе 2

Инв. № подл. | Подп. и дата | Взам. инв. №

Таблица 3

Плиты типа 2ПВ с проемом в полке ф700мм для пропуска вентшахт

Марка плиты из бетона		Равномерно распределенная нагрузка без учета веса плиты, кгс/м²				Напрягаемая арматура (на плиту)	Марка бетона	Расход материалов		Масса плиты, т	
тяжелого	на пористых заполнителях	Тяжелый бетон		Бетон на пористых заполнителях				Бетон,	Сталь,	из тяжелого бетона	из бетона на пористых заполнителях
		Коэффициент перегрузки									
		n>1	n=1	n>1	n=1			м³	кг		
Здания с неагрессивной газовой средой											
2ПВ6-1АтVIT-7	2ПВ6-1АтVIЛ-7	350	270	400(370)	320(290)	2Ф10АтVI	М300	0,76	75,3	1,90	1,5(1,8)
2ПВ6-2АтVIT-7	2ПВ6-2АтVIЛ-7	600	460	650(620)	510(480)	2Ф12АтVI	М350		81,3		
2ПВ6-3АтVIT-7	2ПВ6-3АтVIЛ-7	860	640	910(880)	690(660)	2Ф14АтVI	М400		96,4		
2ПВ6-4АтVIT-7	—	1160	840	—	—	2Ф16АтVI	М450		100,8		
2ПВ6-1АтVT-7	2ПВ6-1АтVЛ-7	270	210	320(290)	260(230)	2Ф10АтV	М200		75,3		
2ПВ6-2АтVT-7	2ПВ6-2АтVЛ-7	490	380	540(510)	430(400)	2Ф12АтV	М250		81,3		
2ПВ6-3АтVT-7	2ПВ6-3АтVЛ-7	740	530	790(760)	580(550)	2Ф14АтV	М300		85,3		
2ПВ6-4АтVT-7	2ПВ6-4АтVЛ-7	860	640	910(880)	690(660)	2Ф16АтV			100,8		
2ПВ6-5АтVT-7	—	1160	840	—	—	2Ф18АтV			105,8		
2ПВ6-1АIVT-7	2ПВ6-1АIVЛ-7	160	120	210(180)	170(140)	2Ф10АIV	М200		75,3		
2ПВ6-2АIVT-7	2ПВ6-2АIVЛ-7	330	250	380(350)	300(270)	2Ф12АIV			78,5		
2ПВ6-3АIVT-7	2ПВ6-3АIVЛ-7	530	420	580(550)	470(440)	2Ф14АIV			85,3		
2ПВ6-4АIVT-7	2ПВ6-4АIVЛ-7	740	530	790(760)	580(550)	2Ф16АIV	М250		89,7		
2ПВ6-5АIVT-7	2ПВ6-5АIVЛ-7	860	640	910(880)	690(660)	2Ф18АIV	М300		105,8		
2ПВ6-6АIVT-7	—	1160	840	—	—	2Ф20АIV	М350		111,4		
2ПВ6-1АIIIвT-7	2ПВ6-1АIIIвЛ-7	220	170	270(240)	220(190)	2Ф12АIIIв	М200		78,5		
2ПВ6-2АIIIвT-7	2ПВ6-2АIIIвЛ-7	390	290	440(410)	340(310)	2Ф14АIIIв			82,5		
2ПВ6-3АIIIвT-7	2ПВ6-3АIIIвЛ-7	570	430	620(590)	480(450)	2Ф16АIIIв			89,7		
2ПВ6-4АIIIвT-7	2ПВ6-4АIIIвЛ-7	760	560	810(780)	610(580)	2Ф18АIIIв	М250		99,5		
2ПВ6-5АIIIвT-7	—	1010	750	—	—	2Ф20АIIIв	М300		111,4		
2ПВ6-6АIIIвT-7	—	1160	840	—	—	2Ф22АIIIв	М350		117,6		

См. примечание на листе 2

Инв.№подл. | Подп. и дата | Взам.инв.№

Продолжение табл. 3

Марка плиты из бетона: тяжелого	Марка плиты из бетона: на пористых заполнителях	Равномерно распределенная нагрузка без учета веса плиты, кгс/м² — Тяжелый бетон, коэффициент перегрузки n>1	Тяжелый бетон, n=1	Бетон на пористых заполнителях, n>1	Бетон на пористых заполнителях, n=1	Напрягаемая арматура (на плиту)	Марка бетона	Расход материалов: Бетон, м³	Расход материалов: Сталь, кг	Масса плиты, т: из тяжелого бетона	Масса плиты, т: из бетона на пористых заполнителях
Здания со слабо- и среднеагрессивной газовой средой											
2ПВ6-1АтV СКТ-7Н 2ПВ6-1АтV СКТ-7П	2ПВ6-1АтV СКЛ-7Н 2ПВ6-1АтV СКЛ-7П	200	150	250(220)	200(170)	2Ф10АтV СК	М200	0,76	75,3	1,90	1,5(1,8)
2ПВ6-2АтV СКТ-7Н 2ПВ6-2АтV СКТ-7П	2ПВ6-2АтV СКЛ-7Н 2ПВ6-2АтV СКЛ-7П	390	290	440(410)	340(310)	2Ф12АтV СК	М250		78,5		
2ПВ6-3АтV СКТ-7Н 2ПВ6-3АтV СКТ-7П	2ПВ6-3АтV СКЛ-7Н 2ПВ6-3АтV СКЛ-7П	610	470	660(630)	520(490)	2Ф14АтV СК	М300		85,3		
2ПВ6-4АтV СКТ-7Н 2ПВ6-4АтV СКТ-7П	2ПВ6-4АтV СКЛ-7Н 2ПВ6-4АтV СКЛ-7П	790	580	840(810)	630(600)	2Ф16АтV СК			100,8		
2ПВ6-5АтV СКТ-7Н 2ПВ6-5АтV СКТ-7П	—	1110	800	—	—	2Ф18АтV СК	М350		105,8		
2ПВ6-1АIV Т-7Н 2ПВ6-1АIV Т-7П	2ПВ6-1АIV Л-7Н 2ПВ6-1АIV Л-7П	90	60	140(110)	110(80)	2Ф10АIV	М200		75,3		
2ПВ6-2АIV Т-7Н 2ПВ6-2АIV Т-7П	2ПВ6-2АIV Л-7Н 2ПВ6-2АIV Л-7П	230	180	280(250)	230(200)	2Ф12АIV			78,5		
2ПВ6-3АIV Т-7Н 2ПВ6-3АIV Т-7П	2ПВ6-3АIV Л-7Н 2ПВ6-3АIV Л-7П	390	290	440(410)	340(310)	2Ф14АIV			82,5		
2ПВ6-4АIV Т-7Н 2ПВ6-4АIV Т-7П	2ПВ6-4АIV Л-7Н 2ПВ6-4АIV Л-7П	580	440	630(600)	490(460)	2Ф16АIV	М250		89,7		
2ПВ6-5АIV Т-7Н 2ПВ6-5АIV Т-7П	2ПВ6-5АIV Л-7Н 2ПВ6-5АIV Л-7П	790	580	840(810)	630(600)	2Ф18АIV	М300		105,8		
2ПВ6-6АIV Т-7Н 2ПВ6-6АIV Т-7П	—	1030	780	—	—	2Ф20АIV	М350		111,4		
2ПВ6-1АIIIВТ-7Н 2ПВ6-1АIIIВТ-7П	2ПВ6-1АIIIВЛ-7Н 2ПВ6-1АIIIВЛ-7П	220	170	270(240)	220(190)	2Ф12АIIIВ	М200		78,5		
2ПВ6-2АIIIВТ-7Н 2ПВ6-2АIIIВТ-7П	2ПВ6-2АIIIВЛ-7Н 2ПВ6-2АIIIВЛ-7П	390	290	440(410)	340(310)	2Ф14АIIIВ			82,5		
2ПВ6-3АIIIВТ-7Н 2ПВ6-3АIIIВТ-7П	2ПВ6-3АIIIВЛ-7Н 2ПВ6-3АIIIВЛ-7П	570	430	620(590)	480(450)	2Ф16АIIIВ			89,7		
2ПВ6-4АIIIВТ-7Н 2ПВ6-4АIIIВТ-7П	2ПВ6-4АIIIВЛ-7Н 2ПВ6-4АIIIВЛ-7П	750	560	810(780)	610(580)	2Ф18АIIIВ	М250		98,5		
2ПВ6-5АIIIВТ-7Н 2ПВ6-5АIIIВТ-7П	—	1010	750	—	—	2Ф20АIIIВ	М300		111,4		
2ПВ6-6АIIIВТ-7Н 2ПВ6-6АIIIВТ-7П	—	1160	840	—	—	2Ф22АIIIВ	М350		117,6		

См. примечание на листе 2

Взам. инв. № | Подп. и дата | Инв. № подл.

Таблица 4

Плиты типа 2ПВ с проемом в полке ф1000мм для пропуска вентшахт

Марка плиты из бетона		Равномерно распределенная нагрузка без учета веса плиты, кгс/м²				Напрягаемая арматура (на плиту)	Марка бетона	Расход материалов		Масса плиты, т	
тяжелого	на пористых заполнителях	Тяжелый бетон		Бетон на пористых заполнителях				Бетон,	Сталь,	из тяжелого бетона	из бетона на пористых заполнителях
		Коэффициент перегрузки									
		n>1	n=1	n>1	n=1			м³	кг		
Здания с неагрессивной газовой средой											
2ПВ6-1АтVIIIТ-10	2ПВ6-1АтVIIIЛ-10	360	280	410 (380)	330 (300)	2Ф10АтVIII	М350	0,72	74,5	1,8	1,4(1,7)
2ПВ6-2АтVIIIТ-10	2ПВ6-2АтVIIIЛ-10	610	470	660 (630)	520 (490)	2Ф12АтVIII	М350		80,5		
2ПВ6-3АтVIIIТ-10	2ПВ6-3АтVIIIЛ-10	870	650	920 (890)	700 (670)	2Ф14АтVIII	М400		95,6		
2ПВ6-4АтVIIIТ-10	—	1170	850	—	—	2Ф16АтVIII	М450		100,0		
2ПВ6-1АтVТ-10	2ПВ6-1АтVЛ-10	280	220	330 (300)	270 (240)	2Ф10АтV	М200		74,5		
2ПВ6-2АтVТ-10	2ПВ6-2АтVЛ-10	500	390	550 (520)	440 (410)	2Ф12АтV	М250		80,5		
2ПВ6-3АтVТ-10	2ПВ6-3АтVЛ-10	750	540	800 (770)	590 (560)	2Ф14АтV	М300		84,5		
2ПВ6-4АтVТ-10	2ПВ6-4АтVЛ-10	870	650	920 (890)	700 (670)	2Ф16АтV			100,0		
2ПВ6-5АтVТ-10	—	1170	850	—	—	2Ф18АтV			105,0		
2ПВ6-1АIVТ-10	2ПВ6-1АIVЛ-10	170	130	220 (190)	180 (150)	2Ф10АIV	М200		74,5		
2ПВ6-2АIVТ-10	2ПВ6-2АIVЛ-10	340	260	390 (360)	310 (280)	2Ф12АIV			77,7		
2ПВ6-3АIVТ-10	2ПВ6-3АIVЛ-10	540	430	590 (560)	480 (450)	2Ф14АIV			84,5		
2ПВ6-4АIVТ-10	2ПВ6-4АIVЛ-10	750	540	800 (770)	590 (560)	2Ф16АIV	М250		88,9		
2ПВ6-5АIVТ-10	2ПВ6-5АIVЛ-10	870	650	920 (890)	700 (670)	2Ф18АIV	М300		105,0		
2ПВ6-6АIVТ-10	—	1170	850	—	—	2Ф20АIV	М350		110,6		
2ПВ6-1АIIIвТ-10	2ПВ6-1АIIIвЛ-10	230	180	280 (250)	230 (200)	2Ф12АIIIв	М200		77,7		
2ПВ6-2АIIIвТ-10	2ПВ6-2АIIIвЛ-10	400	300	450 (420)	350 (320)	2Ф14АIIIв			81,7		
2ПВ6-3АIIIвТ-10	2ПВ6-3АIIIвЛ-10	580	440	630 (600)	490 (460)	2Ф16АIIIв			88,9		
2ПВ6-4АIIIвТ-10	2ПВ6-4АIIIвЛ-10	770	570	820 (790)	620 (590)	2Ф18АIIIв	М250		98,7		
2ПВ6-5АIIIвТ-10	—	1020	760	—	—	2Ф20АIIIв	М300		110,6		
2ПВ6-6АIIIвТ-10	—	1170	850	—	—	2Ф22АIIIв	М350		116,8		

См примечание на листе 2

Взам. инв. №

Подп. и дата

Инв. № подл.

Продолжение табл.4

Марка плиты из бетона		Равномерно распределенная нагрузка без учета веса плиты, кгс/м²				Напрягаемая арматура (на плиту)	Марка бетона	Расход материалов		Масса плиты, т	
		Тяжелый бетон		Бетон на пористых заполнителях				Бетон,	Сталь,	из тяжелого бетона	из бетона на пористых заполнителях
		Коэффициент перегрузки									
тяжелого	на пористых заполнителях	n>1	n=1	n>1	n=1			м³	кг		
Здания со слабо- и среднедепрессивной газовой средой											
2ПВ6-1АтV СКТ-10Н 2ПВ6-1АтV СКТ-10П	2ПВ6-1АтV СКЛ-10Н 2ПВ6-1АтV СКЛ-10П	210	160	260 (230)	210 (180)	2Ф10АтV СК	М200	0,72	74,5	1,8	1,4 (1,7)
2ПВ6-2АтV СКТ-10Н 2ПВ6-2АтV СКТ-10П	2ПВ6-2АтV СКЛ-10Н 2ПВ6-2АтV СКЛ-10П	400	300	450 (420)	350 (320)	2Ф12АтV СК	М250		77,7		
2ПВ6-3АтV СКТ-10Н 2ПВ6-3АтV СКТ-10П	2ПВ6-3АтV СКЛ-10Н 2ПВ6-3АтV СКЛ-10П	620	480	670 (640)	530 (500)	2Ф14АтV СК	М300		84,5		
2ПВ6-4АтV СКТ-10Н 2ПВ6-4АтV СКТ-10П	2ПВ6-4АтV СКЛ-10Н 2ПВ6-4АтV СКЛ-10П	800	590	850 (820)	640 (610)	2Ф16АтV СК			100,0		
2ПВ6-5АтV СКТ-10Н 2ПВ6-5АтV СКТ-10П	—	1120	810	—	—	2Ф18АтV СК	М350		105,0		
2ПВ6-1АIV Т-10Н 2ПВ6-1АIV Т-10П	2ПВ6-1АIV Л-10Н 2ПВ6-1АIV Л-10П	100	70	150 (120)	120 (90)	2Ф10АIV	М200		74,5		
2ПВ6-2АIV Т-10Н 2ПВ6-2АIV Т-10П	2ПВ6-2АIV Л-10Н 2ПВ6-2АIV Л-10П	240	190	290 (260)	240 (210)	2Ф12АIV			77,7		
2ПВ6-3АIV Т-10Н 2ПВ6-3АIV Т-10П	2ПВ6-3АIV Л-10Н 2ПВ6-3АIV Л-10П	400	300	450 (420)	350 (320)	2Ф14АIV			81,7		
2ПВ6-4АIV Т-10Н 2ПВ6-4АIV Т-10П	2ПВ6-4АIV Л-10Н 2ПВ6-4АIV Л-10П	590	450	840 (810)	500 (470)	2Ф16АIV	М250		88,9		
2ПВ6-5АIV Т-10Н 2ПВ6-5АIV Т-10П	2ПВ6-5АIV Л-10Н 2ПВ6-5АIV Л-10П	800	590	850 (820)	640 (610)	2Ф18АIV	М300		105,0		
2ПВ6-6АIV Т-10Н 2ПВ6-6АIV Т-10П	—	1040	790	—	—	2Ф20АIV	М350		110,6		
2ПВ6-1АIIIВТ-10Н 2ПВ6-1АIIIВТ-10П	2ПВ6-1АIIIВЛ-10Н 2ПВ6-1АIIIВЛ-10П	230	180	280 (250)	230 (200)	2Ф12АIIIВ	М200		77,7		
2ПВ6-2АIIIВТ-10Н 2ПВ6-2АIIIВТ-10П	2ПВ6-2АIIIВЛ-10Н 2ПВ6-2АIIIВЛ-10П	400	300	450 (420)	350 (320)	2Ф14АIIIВ			81,7		
2ПВ6-3АIIIВТ-10Н 2ПВ6-3АIIIВТ-10П	2ПВ6-3АIIIВЛ-10Н 2ПВ6-3АIIIВЛ-10П	580	440	630 (600)	490 (460)	2Ф16АIIIВ			88,9		
2ПВ6-4АIIIВТ-10Н 2ПВ6-4АIIIВТ-10П	2ПВ6-4АIIIВЛ-10Н 2ПВ6-4АIIIВЛ-10П	770	570	820 (790)	620 (590)	2Ф18АIIIВ	М250		98,7		
2ПВ6-5АIIIВТ-10Н 2ПВ6-5АIIIВТ-10П	—	1020	760	—	—	2Ф20АIIIВ	М300		110,6		
2ПВ6-6АIIIВТ-10Н 2ПВ6-6АIIIВТ-10П	—	1170	850	—	—	2Ф22АIIIВ	М350		116,8		

См. примечание на листе 2

Инв.№подл. | Подп. и дата | Взам.инв.№

Таблица 5

Плиты типа 2ПФ с одним проемом в полке для зенитных фонарей

Марка плиты из бетона		Равномерно распределенная нагрузка без учета веса плиты, кгс/м2				Напрягаемая арматура (на плиту)	Марка бетона	Расход материалов		Масса плиты, т	
тяжелого	на пористых заполнителях	Тяжелый бетон		Бетон на пористых заполнителях				Бетон, м3	Сталь, кг	из тяжелого бетона	из бетона на пористых заполнителях
		Коэффициент перегрузки									
		п>1	п=1	п>1	п=1						
Здания с неагрессивной газовой средой											
2ПФ6-1АтVIТ-1	2ПФ6-1АтVIЛ-1	380	300	410 (390)	330 (310)	2Ф10АтVI	М350	0,54	38,2	1,4	1,1(1,2)
2ПФ6-2АтVIТ-1	2ПФ6-2АтVIЛ-1	600	460	630 (610)	490 (470)	2Ф12АтVI	М400		50,2		
2ПФ6-1АтVТ-1	2ПФ6-1АтVЛ-1	300	240	330 (310)	270 (250)	2Ф10АтV	М250		38,2		
2ПФ6-2АтVТ-1	2ПФ6-2АтVЛ-1	480	380	510 (490)	410 (390)	2Ф12АтV			47,0		
2ПФ6-3АтVТ-1	2ПФ6-3АтVЛ-1	600	460	630 (610)	490 (470)	2Ф14АтV	М300		54,2		
2ПФ6-1АIVТ-1	2ПФ6-1АIVЛ-1	190	150	220 (200)	180 (160)	2Ф10АIV	М200		38,2		
2ПФ6-2АIVТ-1	2ПФ6-2АIVЛ-1	360	280	390 (370)	310 (290)	2Ф12АIV			41,4		
2ПФ6-3АIVТ-1	2ПФ6-3АIVЛ-1	470	370	500 (480)	400 (380)	2Ф14АIV			51,0		
2ПФ6-4АIVТ-1	2ПФ6-4АIVЛ-1	570	440	600 (580)	470 (450)	2Ф16АIV	М250		58,6		
2ПФ6-1АIIIвТ-1	2ПФ6-1АIIIвЛ-1	250	200	280 (260)	230 (210)	2Ф12АIIIв	М200		41,4		
2ПФ6-2АIIIвТ-1	2ПФ6-2АIIIвЛ-1	380	300	410 (390)	330 (310)	2Ф14АIIIв			45,4		
2ПФ6-3АIIIвТ-1	2ПФ6-3АIIIвЛ-1	490	380	520 (500)	410 (390)	2Ф16АIIIв			55,4		
2ПФ6-4АIIIвТ-1	2ПФ6-4АIIIвЛ-1	600	460	630 (610)	490 (470)	2Ф18АIIIв	М250		63,6		

См. примечание на листе 2

Инв.№ подл. | Подп. и дата | Взам.инв.№

Продолжение табл. 5

Марка плиты из бетона		Равномерно распределенная нагрузка без учета веса плиты, кгс/м2				Напрягаемая арматура (на плиту)	Марка бетона	Расход материалов		Масса плиты, т	
тяжелого	на пористых заполнителях	Тяжелый бетон		Бетон на пористых заполнителях				Бетон, м3	Сталь, кг	из тяжелого бетона	из бетона на пористых заполнителях
		Коэффициент перегрузки									
		n>1	n=1	n>1	n=1						
Здания со слабо- и среднеагрессивной газовой средой											
2ПФ6-1АтV СКТ-1Н	2ПФ6-1АтV СКЛ-1Н	250	200	280 (260)	230 (210)	2Ф10АтV СК	М250	0,54	38,2	1,4	1,1(1,2)
2ПФ6-1АтV СКТ-1П	2ПФ6-1АтV СКЛ-1П										
2ПФ6-2АтV СКТ-1Н	2ПФ6-2АтV СКЛ-1Н	350	270	380 (360)	300 (280)	2Ф12АтV СК			41,4		
2ПФ6-2АтV СКТ-1П	2ПФ6-2АтV СКЛ-1П										
2ПФ6-3АтV СКТ-1Н	2ПФ6-3АтV СКЛ-1Н	480	380	510 (490)	410 (390)	2Ф14АтV СК	М300		51,0		
2ПФ6-3АтV СКТ-1П	2ПФ6-3АтV СКЛ-1П										
2ПФ6-1АIV Т-1Н	2ПФ6-1АIV Л-1Н	140	110	170 (150)	140 (120)	2Ф10АIV	М200		38,2		
2ПФ6-1АIV Т-1П	2ПФ6-1АIV Л-1П										
2ПФ6-2АIV Т-1Н	2ПФ6-2АIV Л-1Н	280	220	310 (290)	250 (230)	2Ф12АIV			41,4		
2ПФ6-2АIV Т-1П	2ПФ6-2АIV Л-1П										
2ПФ6-3АIV Т-1Н	2ПФ6-3АIV Л-1Н	380	300	410 (390)	330 (310)	2Ф14АIV			45,4		
2ПФ6-3АIV Т-1П	2ПФ6-3АIV Л-1П										
2ПФ6-4АIV Т-1Н	2ПФ6-4АIV Л-1Н	470	370	500 (480)	400 (380)	2Ф16АIV	М250		55,4		
2ПФ6-4АIV Т-1П	2ПФ6-4АIV Л-1П										
2ПФ6-1АIIIВ Т-1Н	2ПФ6-1АIIIВ Л-1Н	250	200	280 (260)	230 (210)	2Ф12АIIIВ	М200		41,4		
2ПФ6-1АIIIВ Т-1П	2ПФ6-1АIIIВ Л-1П										
2ПФ6-2АIIIВ Т-1Н	2ПФ6-2АIIIВ Л-1Н	380	300	410 (390)	330 (310)	2Ф14АIIIВ			45,4		
2ПФ6-2АIIIВ Т-1П	2ПФ6-2АIIIВ Л-1П										
2ПФ6-3АIIIВ-1Н	2ПФ6-3АIIIВ Л-1Н	490	380	520 (500)	410 (390)	2Ф16АIIIВ			55,4		
2ПФ6-3АIIIВ-1П	2ПФ6-3АIIIВ Л-1П										
2ПФ6-4АIIIВ-1Н	2ПФ6-4АIIIВ Л-1Н	600	460	630 (610)	490 (470)	2Ф18АIIIВ	М250		63,6		
2ПФ6-4АIIIВ-1П	2ПФ6-4АIIIВ Л-1П										

См. примечание на листе 2

Инв. № подл. | Подп. и дата | Взам. инв. №

Таблица 6

Плиты типа 2ПФ с двумя проемами в полке для зенитных фонарей

Марка плиты из бетона: тяжелого	Марка плиты из бетона: на пористых заполнителях	Равномерно распределенная нагрузка без учета веса плиты, кгс/м²				Напрягаемая арматура (на плиту)	Марка бетона	Расход материалов: Бетон, м³	Расход материалов: Сталь, кг	Масса плиты, т: из тяжелого бетона	Масса плиты, т: из бетона на пористых заполнителях
		Тяжелый бетон		Бетон на пористых заполнителях							
		Коэффициент перегрузки									
		n > 1	n = 1	n > 1	n = 1						
Здания с неагрессивной газовой средой											
2ПФ6-1АтVIТ-2	2ПФ6-1АтVIЛ-2	400	320	430 (410)	350 (330)	2Ф10АтVI	М350	0,47	40,7	1,2	0,9 (1,1)
2ПФ6-2АтVIТ-2	2ПФ6-2АтVIЛ-2	620	480	650 (630)	510 (490)	2Ф12АтVI	М400		51,2		
2ПФ6-1АтVТ-2	2ПФ6-1АтVЛ-2	320	260	350 (330)	290 (270)	2Ф10АтV	М250		40,7		
2ПФ6-2АтVТ-2	2ПФ6-2АтVЛ-2	500	400	530 (510)	430 (410)	2Ф12АтV			48,0		
2ПФ6-3АтVТ-2	2ПФ6-3АтVЛ-2	620	480	650 (630)	510 (490)	2Ф14АтV	М300		55,2		
2ПФ6-1АIVТ-2	2ПФ6-1АIVЛ-2	210	170	240 (220)	200 (180)	2Ф10АIV	М200		40,7		
2ПФ6-2АIVТ-2	2ПФ6-2АIVЛ-2	380	300	410 (390)	330 (310)	2Ф12АIV			43,9		
2ПФ6-3АIVТ-2	2ПФ6-3АIVЛ-2	490	390	520 (500)	420 (400)	2Ф14АIV			52,0		
2ПФ6-4АIVТ-2	2ПФ6-4АIVЛ-2	590	460	620 (600)	490 (470)	2Ф16АIV	М250		59,6		
2ПФ6-1АIIIвТ-2	2ПФ6-1АIIIвЛ-2	270	220	300 (280)	250 (230)	2Ф12АIIIв	М200		43,9		
2ПФ6-2АIIIвТ-2	2ПФ6-2АIIIвЛ-2	400	320	430 (410)	350 (330)	2Ф14АIIIв			47,9		
2ПФ6-3АIIIвТ-2	2ПФ6-3АIIIвЛ-2	510	400	540 (520)	430 (410)	2Ф16АIIIв			56,4		
2ПФ6-4АIIIвТ-2	2ПФ6-4АIIIвЛ-2	620	480	650 (630)	510 (490)	2Ф18АIIIв	М250		64,6		

См. примечание на листе 2

Инв. № подл. | Подп. и дата | Взам. инв. №

Продолжение табл. 6

Марка плиты из бетона: тяжелого	Марка плиты из бетона: на пористых заполнителях	Равномерно распределенная нагрузка без учета веса плиты, кгс/м2: Тяжелый бетон, Коэффициент перегрузки n>1	Тяжелый бетон, n=1	Бетон на пористых заполнителях, n>1	Бетон на пористых заполнителях, n=1	Напрягаемая арматура (на плиту)	Марка бетона	Расход материалов: Бетон, м3	Сталь, кг	Масса плиты, т: из тяжелого бетона	из бетона на пористых заполнителях
Здания со слабо- и среднеагрессивной газовой средой											
2ПФ6-1АтVСКТ-2Н	2ПФ6-1АтVСКЛ-2Н	270	220	300 (280)	250 (230)	2Ф10АтVСК	М250	0,47	40,7	1,2	0,9(1,1)
2ПФ6-1АтVСКТ-2П	2ПФ6-1АтVСКЛ-2П										
2ПФ6-2АтVСКТ-2Н	2ПФ6-2АтVСКЛ-2Н	370	290	400 (380)	320 (300)	2Ф12АтVСК			43,9		
2ПФ6-2АтVСКТ-2П	2ПФ6-2АтVСКЛ-2П										
2ПФ6-3АтVСКТ-2Н	2ПФ6-3АтVСКЛ-2Н	500	400	530 (510)	430 (410)	2Ф14АтVСК	М300		52,0		
2ПФ6-3АтVСКТ-2П	2ПФ6-3АтVСКЛ-2П										
2ПФ6-1АIVТ-2Н	2ПФ6-1АIVЛ-2Н	160	130	190 (170)	160 (140)	2Ф10АIV	М200		40,7		
2ПФ6-1АIVТ-2П	2ПФ6-1АIVЛ-2П										
2ПФ6-2АIVТ-2Н	2ПФ6-2АIVЛ-2Н	300	240	330 (310)	270 (250)	2Ф12АIV			43,9		
2ПФ6-2АIVТ-2П	2ПФ6-2АIVЛ-2П										
2ПФ6-3АIVТ-2Н	2ПФ6-3АIVЛ-2Н	400	320	430 (410)	350 (330)	2Ф14АIV			47,9		
2ПФ6-3АIVТ-2П	2ПФ6-3АIVЛ-2П										
2ПФ6-4АIVТ-2Н	2ПФ6-4АIVЛ-2Н	490	390	520 (500)	420 (400)	2Ф16АIV	М250		56,4		
2ПФ6-4АIVТ-2П	2ПФ6-4АIVЛ-2П										
2ПФ6-1АIIIвТ-2Н	2ПФ6-1АIIIвЛ-2Н	270	220	300 (280)	250 (230)	2Ф12АIIIв	М200		43,9		
2ПФ6-1АIIIвТ-2П	2ПФ6-1АIIIвЛ-2П										
2ПФ6-2АIIIвТ-2Н	2ПФ6-2АIIIвЛ-2Н	400	320	430 (410)	350 (330)	2Ф14АIIIв			47,9		
2ПФ6-2АIIIвТ-2П	2ПФ6-2АIIIвЛ-2П										
2ПФ6-3АIIIвТ-2Н	2ПФ6-3АIIIвЛ-2Н	510	400	540 (520)	430 (410)	2Ф16АIIIв			56,4		
2ПФ6-3АIIIвТ-2П	2ПФ6-3АIIIвЛ-2П										
2ПФ6-4АIIIвТ-2Н	2ПФ6-4АIIIвЛ-2Н	620	480	650 (630)	510 (490)	2Ф18АIIIв	М250		64,6		
2ПФ6-4АIIIвТ-2П	2ПФ6-4АIIIвЛ-2П										

См. примечание на листе 2

Инв. № подл. | Подп. и дата | Взам. инв. №

Таблица 7

Плиты типа 2ПЛ для легкосбрасываемой кровли

Марка плиты	Равномерно распределенная нагрузка без учета веса плиты: на полку плиты, кгс/м2		на продольное ребро плиты, кгс/м		Напрягаемая арматура (на плиту)	Марка бетона	Расход материалов: Бетон, м3	Сталь, кг	Масса плиты, т
	Коэффициент перегрузки								
	n>1	n=1	n>1	n=1					
Здания с недрессивной газовой средой									
2ПЛ6-1АтVIIT	420	330	630	500	2Ф14АтVII	М400	0,46	43,5	1,2
2ПЛ6-2АтVIIT	500	400	750	600	2Ф16АтVII			51,1	
2ПЛ6-3АтVIIT	580	440	870	660	2Ф18АтVII			56,1	
2ПЛ6-1АтVT	360	300	540	450	2Ф14АтV	М300		43,5	
2ПЛ6-2АтVT	450	360	680	540	2Ф16АтV			51,1	
2ПЛ6-3АтVT	570	440	860	660	2Ф18АтV	М350		56,1	
2ПЛ6-1АIVT	340	280	510	420	2Ф16АIV	М250		47,9	
2ПЛ6-2АIVT	440	340	660	510	2Ф18АIV	М300		56,1	
2ПЛ6-3АIVT	550	420	830	630	2Ф20АIV	М350		61,7	
2ПЛ6-1АIIIвT	420	330	630	500	2Ф18АIIIв	М250		52,9	
2ПЛ6-2АIIIвT	470	370	700	550	2Ф20АIIIв	М300		61,7	
2ПЛ6-3АIIIвT	560	420	840	630	2Ф22АIIIв	М350		67,9	
Здания со слабо- и среднедрессивной газовой средой									
2ПЛ6-1АтVСКТ-Н 2ПЛ6-1АтVСКТ-П	330	260	500	390	2Ф14АтVСК	М300	0,46	43,5	1,2
2ПЛ6-2АтVСКТ-Н 2ПЛ6-2АтVСКТ-П	410	320	620	480	2Ф16АтVСК			47,9	
2ПЛ6-3АтVСКТ-Н 2ПЛ6-3АтVСКТ-П	520	400	780	600	2Ф18АтVСК	М350		56,1	
2ПЛ6-1АIVT-Н 2ПЛ6-1АIVT-П	310	240	470	360	2Ф16АIV	М250		47,9	
2ПЛ6-2АIVT-Н 2ПЛ6-2АIVT-П	400	320	600	480	2Ф18АIV	М300		52,9	
2ПЛ6-3АIVT-Н 2ПЛ6-3АIVT-П	500	380	750	570	2Ф20АIV	М350		61,7	
2ПЛ6-1АIIIвT-Н 2ПЛ6-1АIIIвT-П	420	330	630	500	2Ф18АIIIв	М250		52,9	
2ПЛ6-2АIIIвT-Н 2ПЛ6-2АIIIвT-П	470	370	700	550	2Ф20АIIIв	М300		61,7	
2ПЛ6-3АIIIвT-Н 2ПЛ6-3АIIIвT-П	560	420	840	630	2Ф22АIIIв	М350		67,9	

См. примечание на листе 2

План покрытия
Стропильные конструкции

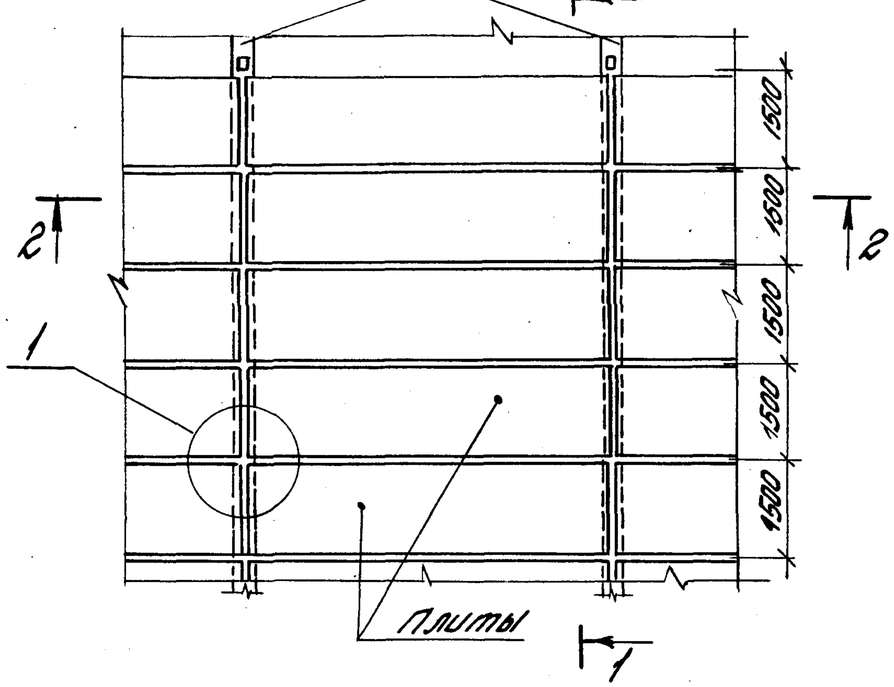

1-1 повернуто

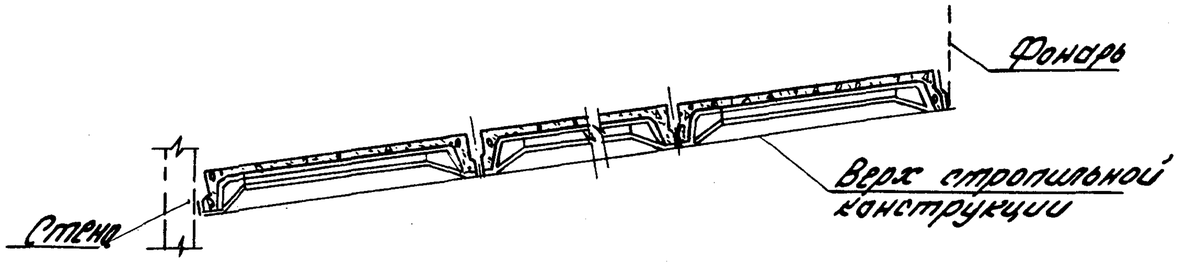

2-2

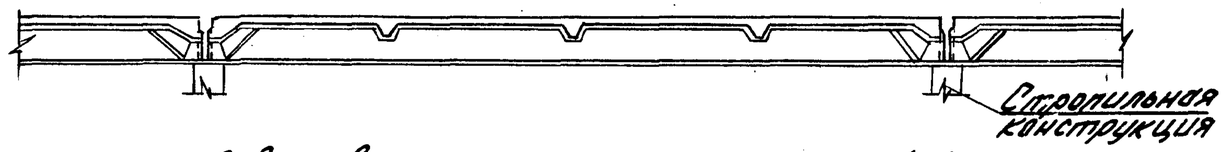

3-3 повернуто

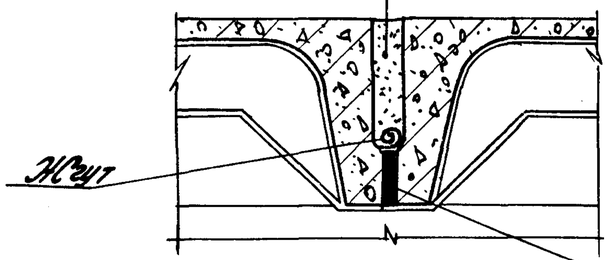

4-4

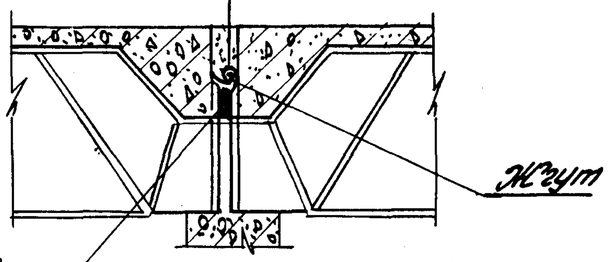

Раствор или бетон М150 на мелком заполнителе

Герметик (только при среднеагрессивной среде)

5-5 повернуто

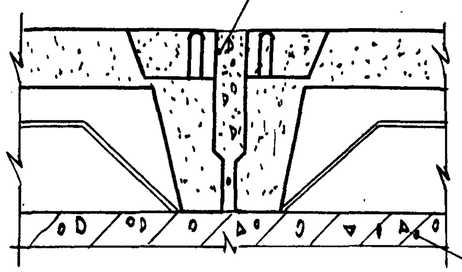

6-6

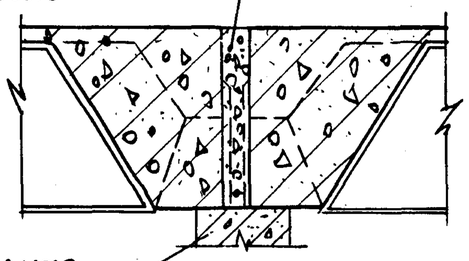

Раствор или бетон М150 на мелком заполнителе

Стропильная конструкция

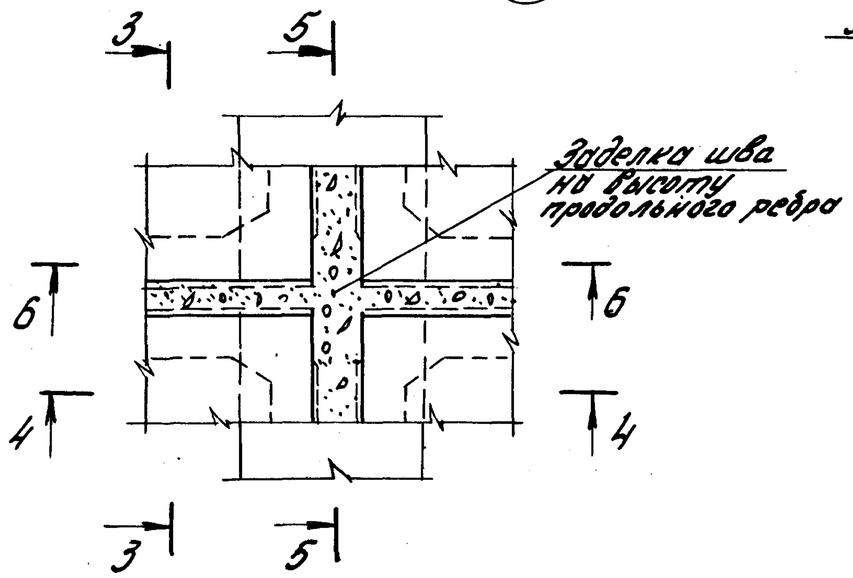

Поверхности плит, подлежащие антикоррозионной защите (см. п. 3.10. документа 1.465.1-7/84.0-ТО), на чертеже показаны двойными линиями

Нач.отд.	Розенблюм		1.465.1-7/84.0-СМ1	
Н.контр.	Петрова		Антикоррозионная защита плит	Стадия: Р; Лист: ; Листов: 1
Гл.инж.пр.	Бажанова			ЦНИИПромзданий
Ст.инж.	Петрова			
Инженер	Николаева			

Инв.№подл. | Подпись и дата | Взам.инв.№

Покрытие с легкосбрасываемой кровлей

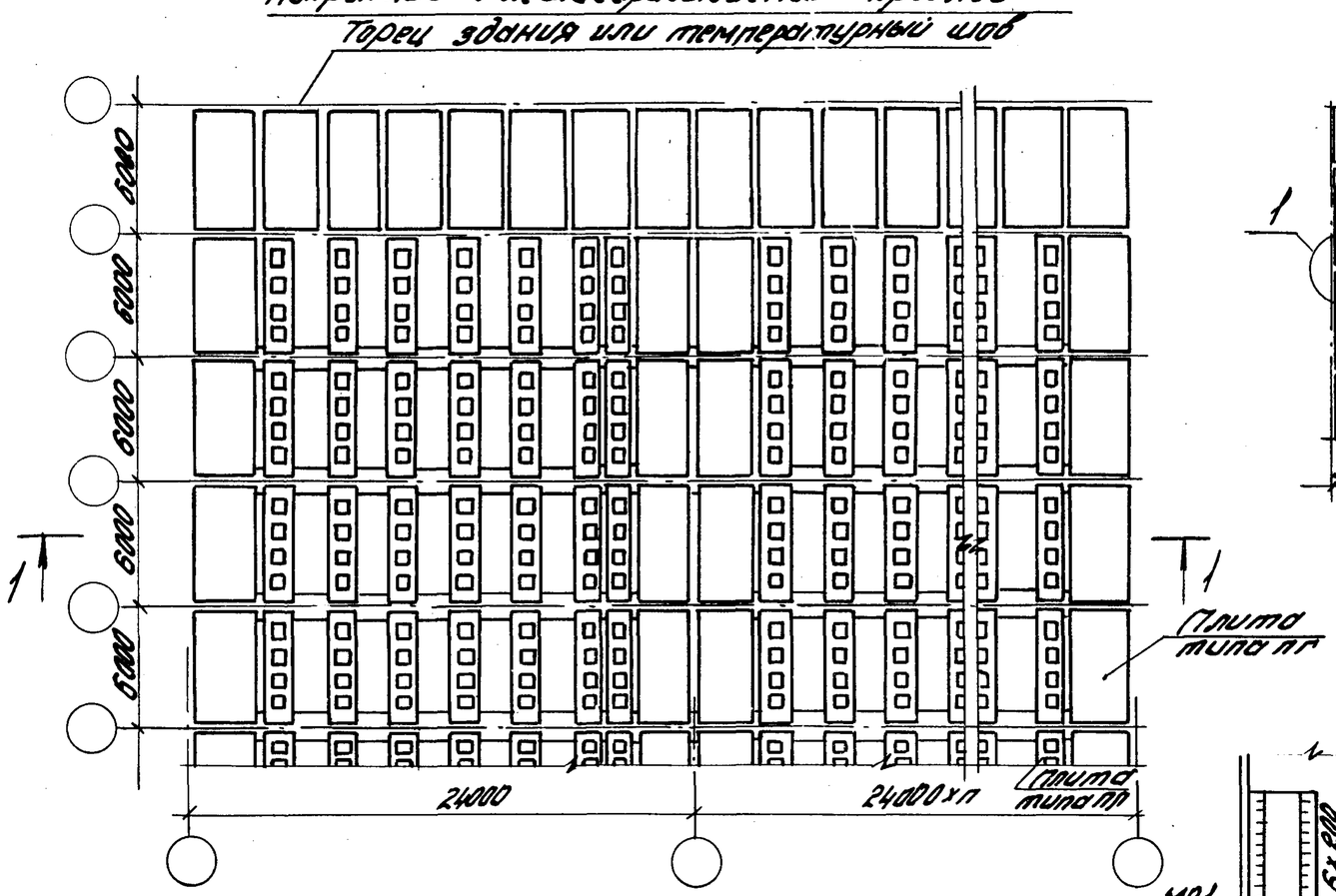

1-1

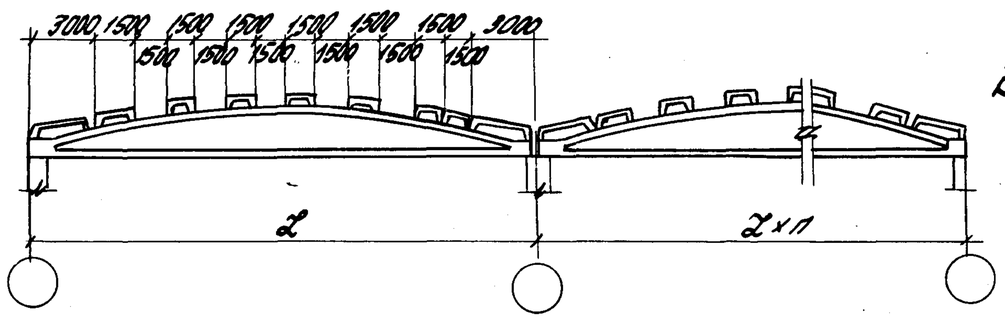

Покрытие в зданиях с расчетной сейсмичностью 8 и 9 баллов

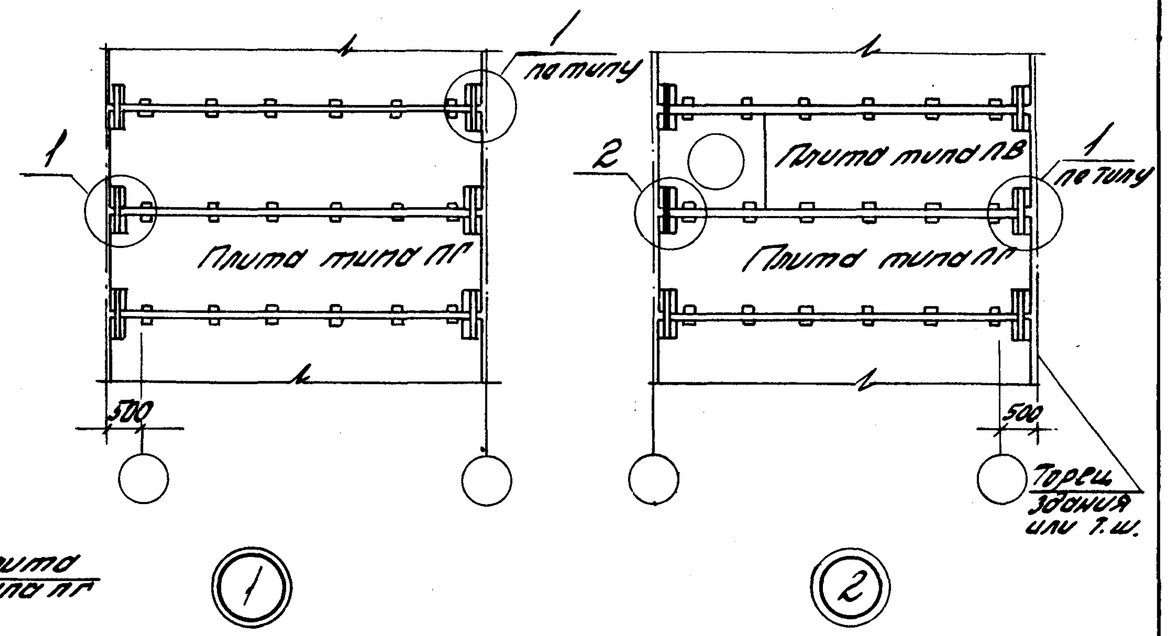

2-2

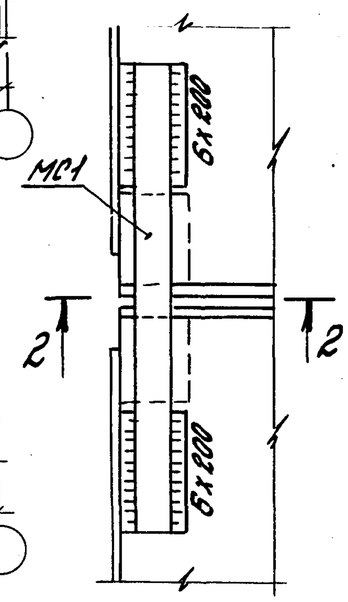

3-3

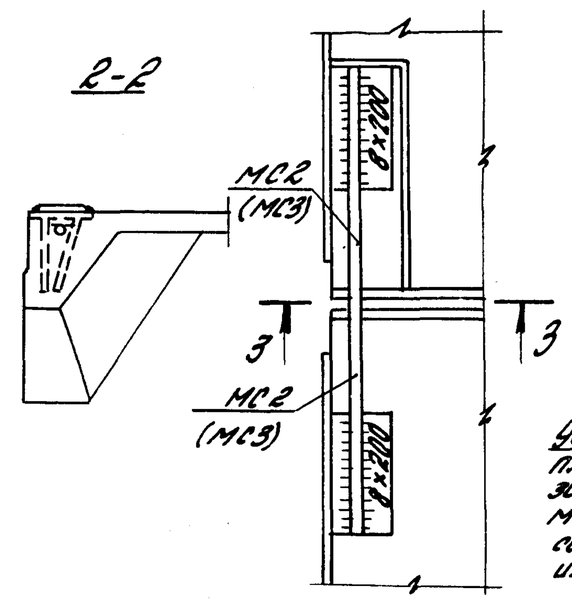

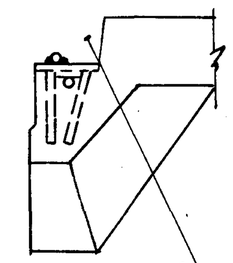

Углубление в плите типа ПВ заделать бетоном М200 после приварки соединительного изделия

1. Соединительные изделия МС1, МС2 и МС3 приведены в выпуске 2 (см. документ 1.465.1-7/84.2-200).
2. Установка закладных изделий приведена на листе 2.
3. Дополнительным закладным изделиям М6 и М7 соответствует соединительное изделие МС2, а М8 и М9 – МС3 (см. п. 3.11. документа 1.465.1-7/84.0-ТО).

				1.465.1-7/84.0 - СМ2		
Нач. отд.	Розенблюм			Решение покрытия с легкосбрасываемой кровлей. Дополнительные закладные и соединительные изделия в плитах	Стадия	Лист	Листов
Н. контр.	Петрова				Р	1	2
Гл. инж. пр.	Бажанова				ЦНИИПРОМЗДАНИЙ		
Ст. инж.	Петрова						
Инжен.	Николаева						

Инв. № подл. | Подп. и дата | Взам. инв. №

Ключ для подбора марок дополнительных закладных изделий в плитах для зданий с расчетной сейсмичностью 8 и 9 баллов

Тип покрытия	Марка закладного изделия	Величина горизонтальной сейсмической нагрузки $S^{п}_{тс}$, действующей на покрытие пролетом, м					
		6; 9 и 12			18; 24		
		при длине здания или его отсека, м					
		12	18	24 и более	18	24	36 и более
Бесфонарное или с зенитными фонарями	М6	до 22	до 35	до 57	до 34	до 52	до 85
	М7	23-31	36-47	58-77	35-46	53-71	86-116
	М8	32-40	48-62	78-101	47-60	72-93	117-151
	М9	41-50	63-78	102-128	61-76	94-117	152-191
Со светоаэрационными фонарями	М6	до 19	до 29	до 47	до 28	до 43	до 71
	М7	20-25	30-39	48-64	29-38	44-59	72-96
	М8	26-33	40-51	65-84	39-50	60-77	97-126
	М9	34-42	52-65	85-106	51-63	78-98	127-159

Соединительные изделия для плит типа ПФ

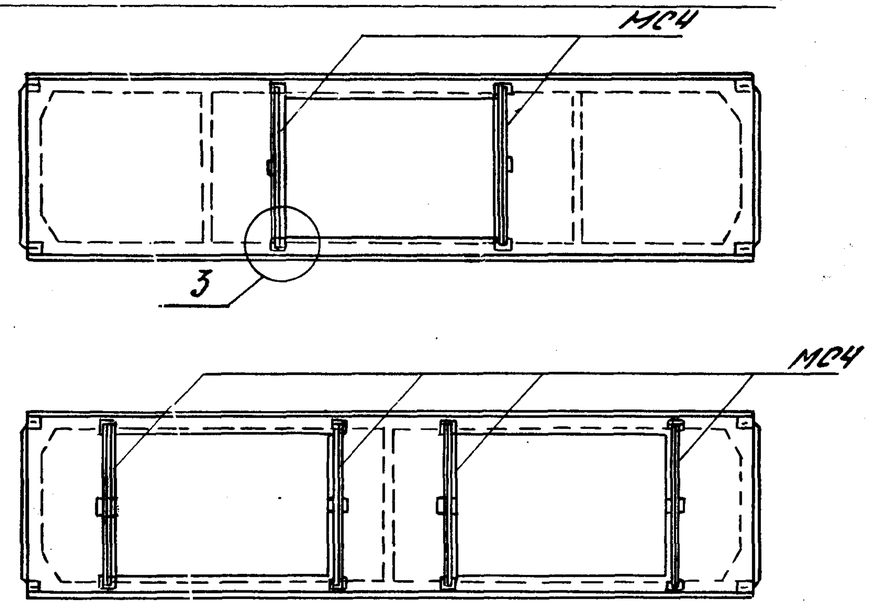

Дополнительные закладные изделия в плитах для зданий с расчетной сейсмичностью 8 и 9 баллов

Плиты типа ПГ, ПЛ, ПФ

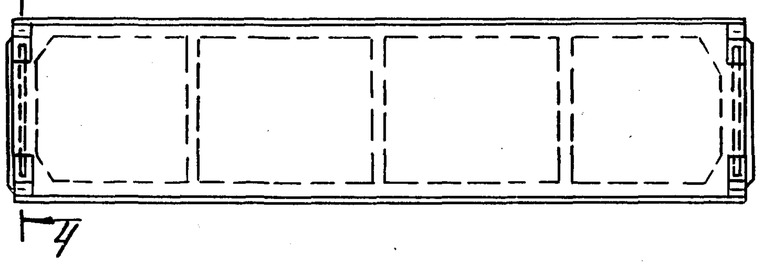

Плиты типа ПВ

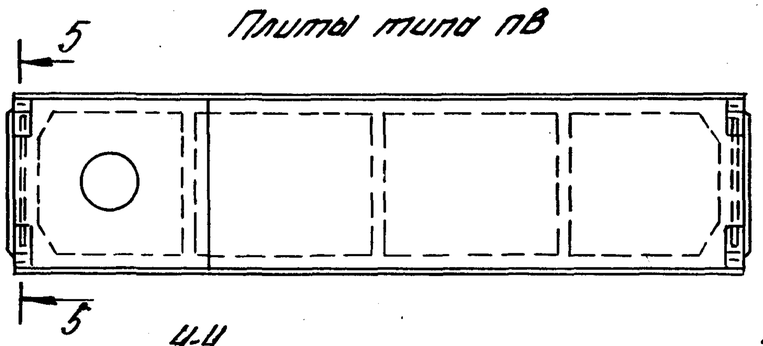

4-4

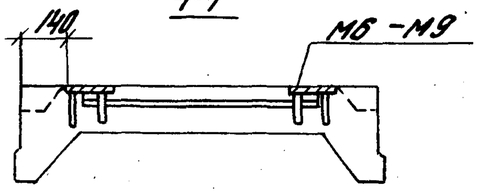

5-5

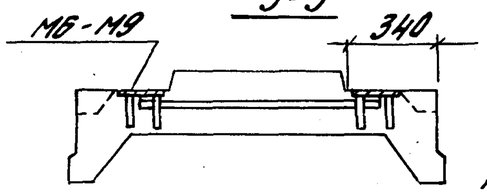

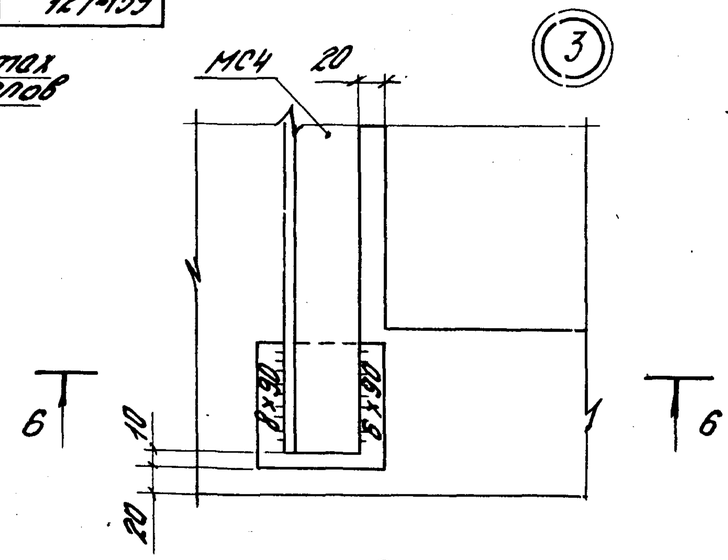

6-6

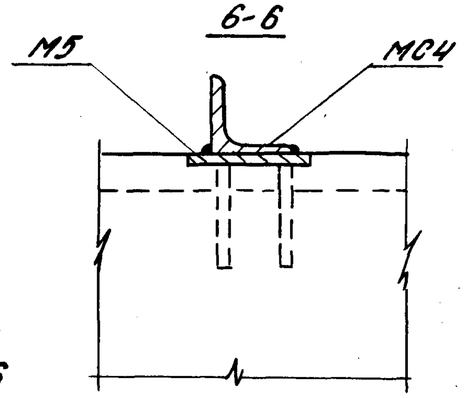

Дополнительные закладные изделия для крепления плит в торцах здания и у поперечных т.ш.

4-4

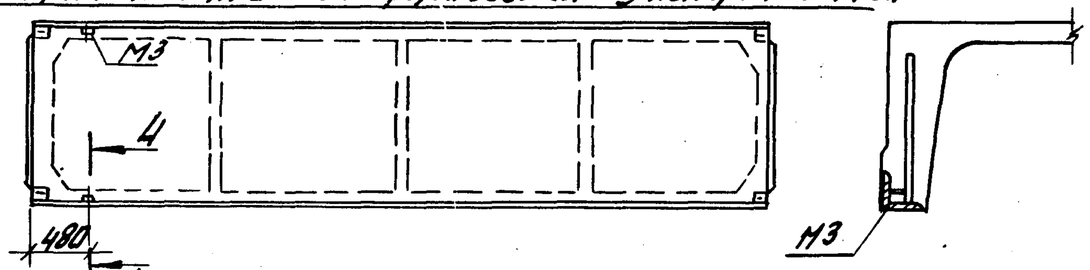

Изделия М3, М6-М9, МС4 приведены в вып. 2 настоящей серии

1.465.1-7/84.0-СМ2	Лист 2

Инв. № подл. | Подп. и дата | Взам. инв. №

Плиты без проемов в полке, кг

Марка плиты	Напрягаемая арматура класса				Всего	Изделия арматурные								Всего	Изделия закладные									Общий расход
						Арматура класса									Арматура класса							Прокат марки			
	Ат-VI (ф)[x)]	Ат-V (ф)	Ат-V СК (ф)	А-IV (ф)		А-III					Вр-I				А-I	А-III						ВСт3кп2			
	ГОСТ 10884-81			ГОСТ 5781-82		ГОСТ 5781-82					ГОСТ 6727-80				ГОСТ 5781-82							ГОСТ 8509-72			
						ф6	ф8	ф10	ф12	Итого	ф4	ф5	Итого		ф10	Итого	ф6	ф8	ф16		Итого	Л63х6	Итого		
2ПГ6-1АтVI	7,4(10)				7,4	–	4,0	–	–	4,0	14,5	–	14,5	18,5											32,3
2ПГ6-2АтVI	10,6(12)				10,6	–	2,2	3,0	–	5,2	9,9	6,6	16,5	21,7											38,7
2ПГ6-3АтVI	14,6(14)				14,6	9,8	–	3,6	4,2	17,6	1,6	13,1	14,7	32,3											53,3
2ПГ6-4АтVI	19,0(16)				19,0	9,8	–	3,6	4,2	17,6	1,6	13,1	14,7	32,3											57,7
2ПГ6-1АтV		7,4(10)			7,4	–	4,0	–	–	4,0	14,5	–	14,5	18,5											32,3
2ПГ6-1АтV СК-Х			7,4(10)		7,4	–	4,0	–	–	4,0	14,5	–	14,5	18,5											32,3
2ПГ6-2АтV		10,6(12)			10,6	–	2,2	3,0	–	5,2	9,9	6,6	16,5	21,7											38,7
2ПГ6-2АтV СК-Х			10,6(12)		10,6	–	4,0	–	–	4,0	14,5	–	14,5	18,5											35,5
2ПГ6-3АтV		14,6(14)			14,6	–	2,2	3,0	–	5,2	9,9	6,6	16,5	21,7											42,7
2ПГ6-3АтV СК-Х			14,6(14)		14,6	–	2,2	3,0	–	5,2	9,9	6,6	16,5	21,7											42,7
2ПГ6-4АтV		19,0(16)			19,0	9,8	–	3,6	4,2	17,6	1,6	13,1	14,7	32,3	1,6	1,6	0,4	1,6	0,4		2,4	2,4	2,4	6,4	57,7
2ПГ6-4АтV СК-Х			19,0(16)		19,0	9,8	–	3,6	4,2	17,6	1,6	13,1	14,7	32,3											57,7
2ПГ6-5АтV		24,0(18)			24,0	9,8	–	3,6	4,2	17,6	1,6	13,1	14,7	32,3											62,7
2ПГ6-5АтV СК-Х			24,0(18)		24,0	9,8	–	3,6	4,2	17,6	1,6	13,1	14,7	32,3											62,7
2ПГ6-1АIV				7,4(10)	7,4	–	4,0	–	–	4,0	14,5	–	14,5	18,5											32,3
2ПГ6-1АIV-Х				7,4(10)	7,4	–	4,0	–	–	4,0	14,5	–	14,5	18,5											32,3
2ПГ6-2АIV				10,6(12)	10,6	–	4,0	–	–	4,0	14,5	–	14,5	18,5											35,5
2ПГ6-2АIV-Х				10,6(12)	10,6	–	4,0	–	–	4,0	14,5	–	14,5	18,5											35,5
2ПГ6-3АIV				14,6(14)	14,6	–	2,2	3,0	–	5,2	9,9	6,6	16,5	21,7											42,7
2ПГ6-3АIV-Х				14,6(14)	14,6	–	4,0	–	–	4,0	14,5	–	14,5	18,5											39,5
2ПГ6-4АIV				19,0(16)	19,0	–	2,2	3,0	–	5,2	9,9	6,6	16,5	21,7											47,1
2ПГ6-4АIV-Х				19,0(16)	19,0	–	2,2	3,0	–	5,2	9,9	6,6	16,5	21,7											47,1

В марках плит условно не указан вид бетона, а буквой „Х" обозначена требуемая плотность бетона (Н - нормальная П - повышенная) в плитах, предназначенных для агрессивной среды.

x) В скобках указан диаметр напрягаемого стержня.

Нач. отд.	Розенблюм	
Н. контр.	Петрова	
Гл. инж. пр.	Бажанова	
Ст. инж.	Петрова	
Инженер	Николаева	

1.465.1-7/84.0-1ВС

Плита типа 2ПГ. Выборка стали

Стадия	Лист	Листов
Р	1	2

ЦНИИПРОМЗДАНИЙ

Инв. № подл. | Подпись и дата | Взам. инв. №

Формат А4

Марка плиты	Напрягаемая арматура класса								Итого	Изделия арматурные								Всего	Изделия закладные										Общий расход
										Арматура класса									Арматура класса							Прокат марки			
	А-IV		А-IIIв							А-III					Вр-I				А-I	А-III						ВСТ3кп2		Всего	
	ГОСТ 5781-82		ТУ 66.05-06-80							ГОСТ 5781-82					ГОСТ 6727-80				ГОСТ 5781-82							ГОСТ 8509-72			
	ф18	ф20	ф12	ф14	ф16	ф18	ф20	ф22		ф6	ф8	ф10	ф12	Итого	ф4	ф5	Итого		ф10	Итого	ф6	ф8	ф16		Итого	Л63-6	Итого		
2ПГ6-5АIV	24,0								24,0	9,8	–	3,6	4,2	17,6	1,6	13,1	14,7	32,3											62,7
2ПГ6-5АIV-Х	24,0								24,0	9,8	–	3,6	4,2	17,6	1,6	13,1	14,7	32,3											62,7
2ПГ6-6АIV		29,6							29,6	9,8	–	3,6	4,2	17,6	1,6	13,1	14,7	32,3											68,3
2ПГ6-6АIV-Х		29,6							29,6	9,8	–	3,6	4,2	17,6	1,6	13,1	14,7	32,3											68,3
2ПГ6-1АIIIв			10,6						10,6	–	4,0	–	–	4,0	14,5	–	14,5	18,5											35,5
2ПГ6-1АIIIв-Х																													
2ПГ6-2АIIIв				14,6					14,6	–	4,0	–	–	4,0	14,5	–	14,5	18,5											39,5
2ПГ6-2АIIIв-Х																													
2ПГ6-3АIIIв					19,0				19,0	–	2,2	3,0	-	5,2	9,9	6,6	16,5	21,7	1,6	1,6	0,4	1,6	0,4		2,4	2,4	2,4	6,4	47,1
2ПГ6-3АIIIв-Х																													
2ПГ6-4АIIIв						24,0			24,0	–	2,2	3,0	-	5,2	1,6	19,7	21,3	26,5											56,9
2ПГ6-4АIIIв-Х																													
2ПГ6-5АIIIв							29,6		29,6	9,8	–	3,6	4,2	17,6	1,6	13,1	14,7	32,3											68,3
2ПГ6-5АIIIв-Х																													
2ПГ6-6АIIIв								35,8	35,8	9,8	-	3,6	4,2	17,6	1,6	13,1	14,7	32,3											74,5
2ПГ6-6АIIIв-Х																													

См. примечание на листе 1.

Инв.№ подл.	Подпись и дата	Взам.инв.№

Плиты с проемом в полке диаметрами 400, 700 и 1000 мм, кг

Марка плиты	Напрягаемая арматура класса Ат-VI(Ф)	Ат-V(Ф)x)	Ат-V СК(Ф)	А-IV(Ф)	Всего	Изделия арматурные: Арматура класса А-III					Вр-I			Всего	Изделия закладные: Арматура класса А-I	А-III						Прокат марки ВСт3кп2			Всего	Общий расход
	ГОСТ 10884-81			ГОСТ 5781-82		ГОСТ 5781-82					ГОСТ 6727-80				ГОСТ 5781-82							ГОСТ 8509-72	ГОСТ 103-76			
						Ф6	Ф8	Ф10	Ф12	Итого	Ф4	Ф5	Итого		Ф10	Итого	Ф6	Ф8	Ф10	Ф16	Итого	Б63х6	-100х6	Итого		
	Плиты с проемом в полке Ф400 мм																									
2ПВ6-1АтVI-4	7,4(10)				7,4	–	3,4	3,6	29,9	36,9	14,6	–	14,6	51,5												68,9
2ПВ6-2АтVI-4	10,6(12)				10,6	–	2,2	5,6	29,9	37,7	10,0	6,6	16,6	54,3												74,9
2ПВ6-3АтVI-4	14,6(14)				14,6	9,8	1,1	1,8	37,9	50,6	1,7	13,1	14,8	65,4												90,0
2ПВ6-4АтVI-4	19,0(16)				19,0	9,8	1,1	1,8	37,9	50,6	1,7	13,1	14,8	65,4												94,4
2ПВ6-1АтV-4		7,4(10)			7,4	–	3,4	3,6	29,9	36,9	14,6	–	14,6	51,5												68,9
2ПВ6-1АтVСК-4Х			7,4(10)		7,4	–	3,4	3,6	29,9	36,9	14,6	–	14,6	51,5												68,9
2ПВ6-2АтV-4		10,6(12)			10,6	–	2,2	5,6	29,9	37,7	10,0	6,6	16,6	54,3												74,9
2ПВ6-2АтVСК-4Х			10,6(12)		10,6	–	3,4	3,6	29,9	36,9	14,6	–	14,6	51,5												72,1
2ПВ6-3АтV-4		14,6(14)			14,6	–	2,2	5,6	29,9	37,7	10,0	6,6	16,6	54,3												78,9
2ПВ6-3АтVСК-4Х			14,6(14)		14,6	–	2,2	5,6	29,9	37,7	10,0	6,6	16,6	54,3												78,9
2ПВ6-4АтV-4		19,0(16)			19,0	9,8	1,1	1,8	37,9	50,6	1,7	13,1	14,8	65,4												94,4
2ПВ6-4АтVСК-4Х			19,0(16)		19,0	9,8	1,1	1,8	37,9	50,6	1,7	13,1	14,8	65,4	1,6	1,6	0,4	1,6	1,2	0,4	3,6	2,4	2,4	4,8	10,0	94,4
2ПВ6-5АтV-4		24,0(18)			24,0	9,8	1,1	1,8	37,9	50,6	1,7	13,1	14,8	65,4												99,4
2ПВ6-5АтVСК-4Х			24,0(18)		24,0	9,8	1,1	1,8	37,9	50,6	1,7	13,1	14,8	65,4												99,4
2ПВ6-1АIV-4				7,4(10)	7,4	–	3,4	3,6	29,9	36,9	14,6	–	14,6	51,5												68,9
2ПВ6-1АIV-4Х				7,4(10)	7,4	–	3,4	3,6	29,9	36,9	14,6	–	14,6	51,5												68,9
2ПВ6-2АIV-4				10,6(12)	10,6	–	3,4	3,6	29,9	36,9	14,6	–	14,6	51,5												72,1
2ПВ6-2АIV-4Х				10,6(12)	10,6	–	3,4	3,6	29,9	36,9	14,6	–	14,6	51,5												72,1
2ПВ6-3АIV-4				14,6(14)	14,6	–	2,2	5,6	29,9	37,7	10,0	6,6	16,6	54,3												78,9
2ПВ6-3АIV-4Х				14,6(14)	14,6	–	3,4	3,6	29,9	36,9	14,6	–	14,6	51,5												76,1
2ПВ6-4АIV-4				19,0(16)	19,0	–	2,2	5,6	29,9	37,7	10,0	6,6	16,6	54,3												83,3
2ПВ6-4АIV-4Х				19,0(16)	19,0	–	2,2	5,6	29,9	37,7	10,0	6,6	16,6	54,3												83,3
2ПВ6-5АIV-4				24,0(18)	24,0	9,8	1,1	1,8	37,9	50,6	1,7	13,1	14,8	65,4												99,4
2ПВ6-5АIV-4Х				24,0(18)	24,0	9,8	1,1	1,8	37,9	50,6	1,7	13,1	14,8	65,4												99,4
2ПВ6-6АIV-4				29,6(20)	29,6	9,8	1,1	1,8	37,9	50,6	1,7	13,1	14,8	65,4												105,0
2ПВ6-6АIV-4Х				29,6(20)	29,6	9,8	1,1	1,8	37,9	50,6	1,7	13,1	14,8	65,4												105,0

В марках плит условно не указан вид бетона, а буквой „Х" обозначена требуемая плотность бетона (Н-нормальная, П-повышенная) в плитах, предназначенных для агрессивной среды.

x) В скобках указан диаметр напрягаемого стержня.

Нач.отд.	Розенблюм	
Н.конт.	Петрова	
Гл.инж.пр.	Бойченко	
Ст.инж.	Петрова	
Инженер	Николаева	

1.465.1-7/84.0-2ВС

Плита типа 2ПВ. Выборка стали

Стадия	Лист	Листов
Р	1	5

ЦНИИПромзданий

Инв.№подл. | Подпись и дата | Взам.инв.№

Марка плиты	Напрягаемая арматура класса					Изделия арматурные									Изделия закладные											Общий расход
						Арматура класса									Арматура класса							Прокат марки				
						А-III					Вр-I			Всего	А-I	А-III						ВСт 3кп2			Всего	
	А-IIIв(ф)	Ат-VI(ф)	Ат-V(ф)	Ат-VСК(ф)	Всего	ГОСТ 5781-82					ГОСТ 6727-80				ГОСТ 5781-82							ГОСТ 8509-72	ГОСТ 103-76			
	ТУ 65. 05-06-80	ГОСТ 10884-81				Ф6	Ф8	Ф10	Ф12	Итого	Ф4	Ф5	Итого		Ф10	Итого	Ф6	Ф8	Ф10	Ф16	Итого	L63x6	L100x6	Итого		
2ПВ6-1АIIIв-4	10,6(12)				10,6	–	3,4	3,6	29,9	36,9	14,6	–	14,6	51,5												72,1
2ПВ6-1АIIIв-4Х																										
2ПВ6-2АIIIв-4	14,6(14)				14,6	–	3,4	3,6	29,9	36,9	14,6	–	14,6	51,5												76,1
2ПВ6-2АIIIв-4Х																										
2ПВ6-3АIIIв-4	19,0(16)				19,0	–	2,2	5,6	29,9	37,7	10,0	6,6	16,6	54,3	1,6	1,6	0,4	1,6	1,2	0,4	3,6	2,4	2,4	4,8	10,0	83,3
2ПВ6-3АIIIв-4Х																										
2ПВ6-4АIIIв-4	24,0(18)				24,0	–	2,2	5,6	29,9	37,7	1,7	19,7	21,4	59,1												93,1
2ПВ6-4АIIIв-4Х																										
2ПВ6-5АIIIв-4	29,6(20)				29,6	9,8	1,1	1,8	37,9	50,6	1,7	13,1	14,8	65,4												105,0
2ПВ6-5АIIIв-4Х																										
2ПВ6-6АIIIв-4	35,8(22)				35,8	9,8	1,1	1,8	37,9	50,6	1,7	13,1	14,8	65,4												111,2
2ПВ6-6АIIIв-4Х																										
	Плиты с проемом в полке ф 700 мм																									
2ПВ6-1АтVI-7		7,4(10)			7,4	–	3,4	3,6	36,3	43,3	14,6	–	14,6	57,9												75,3
2ПВ6-2АтVI-7		10,6(12)			10,6	–	2,2	5,6	36,3	44,1	10,0	6,6	16,6	60,7												81,3
2ПВ6-3АтVI-7		14,6(14)			14,6	9,8	1,1	1,8	44,3	57,0	1,7	13,1	14,8	71,8												96,4
2ПВ6-4АтVI-7		19,0(16)			19,0	9,8	1,1	1,8	44,3	57,0	1,7	13,1	14,8	71,8												100,8
2ПВ6-1АтV-7			7,4(10)		7,4	–	3,4	3,6	36,3	43,3	14,6	–	14,6	57,9												75,3
2ПВ6-1АтVСК-7Х				7,4(10)	7,4	–	3,4	3,6	36,3	43,3	14,6	–	14,6	57,9												75,3
2ПВ6-2АтV-7			10,6(12)		10,6	–	2,2	5,6	36,3	44,1	10,0	6,6	16,6	60,7												81,3
2ПВ6-2АтVСК-7Х				10,6(12)	10,6	–	3,4	3,6	36,3	43,3	14,6	–	14,6	57,9	1,6	1,6	0,4	1,6	1,2	0,4	3,6	2,4	2,4	4,8	10,0	78,5
2ПВ6-3АтV-7			14,6(14)		14,6	–	2,2	5,6	36,3	44,1	10,0	6,6	16,6	60,7												85,3
2ПВ6-3АтVСК-7Х				14,6(14)	14,6	–	2,2	5,6	36,3	44,1	10,0	6,6	16,6	60,7												85,3
2ПВ6-4АтV-7			19,0(16)		19,0	9,8	1,1	1,8	44,3	57,0	1,7	13,1	14,8	71,8												100,8
2ПВ6-4АтVСК-7Х				19,0(16)	19,0	9,8	1,1	1,8	44,3	57,0	1,7	13,1	14,8	71,8												100,8
2ПВ6-5АтV-7			24,0(18)		24,0	9,8	1,1	1,8	44,3	57,0	1,7	13,1	14,8	71,8												105,8
2ПВ6-5АтVСК-7Х				24,0(18)	24,0	9,8	1,1	1,8	44,3	57,0	1,7	13,1	14,8	71,8												105,8

Инв.№подл. | Подпись и дата | Взам.инв.№

Марка плиты	Напрягаемая арматура класса			Изделия арматурные									Изделия закладные											Общий расход
				Арматура класса								Всего	Арматура класса							Прокат марки			Всего	
	А-IV (Ф)	А-IIIв (Ф)	Всего	А-III					Вр-I				А-I	А-III						ВСт3кп2				
	ГОСТ 5781-82	ТУ 65.05-06-80		ГОСТ 5781-82					ГОСТ 6727-80				ГОСТ 5781-82							ГОСТ 8509-72	ГОСТ 103-76			
				Ф6	Ф8	Ф10	Ф12	Итого	Ф4	Ф5	Итого		Ф10	Итого	Ф6	Ф8	Ф10	Ф16	Итого	Л63х6	Л100х6	Итого		
2ПВ6-1АIV-7	7,4 (10)		7,4	–	3,4	3,6	36,3	43,3	14,6	–	14,6	57,9												75,3
2ПВ6-1АIV-7Х	7,4 (10)		7,4	–	3,4	3,6	36,3	43,3	14,6	–	14,6	57,9												75,3
2ПВ6-2АIV-7	10,6 (12)		10,6	–	3,4	3,6	36,3	43,3	14,6	–	14,6	57,9												78,5
2ПВ6-2АIV-7Х	10,6 (12)		10,6	–	3,4	3,6	36,3	43,3	14,6	–	14,6	57,9												78,5
2ПВ6-3АIV-7	14,6 (14)		14,6	–	2,2	5,6	36,3	44,1	10,0	6,6	16,6	60,7												85,3
2ПВ6-3АIV-7Х	14,6 (14)		14,6	–	3,4	3,6	36,3	43,3	14,6	–	14,6	57,9												82,5
2ПВ6-4АIV-7	19,0 (16)		19,0	–	2,2	5,6	36,3	44,1	10,0	6,6	16,6	60,7												89,7
2ПВ6-4АIV-7Х	19,0 (16)		19,0	–	2,2	5,6	36,3	44,1	10,0	6,6	16,6	60,7												89,7
2ПВ6-5АIV-7	24,0 (18)		24,0	9,8	1,1	1,8	44,3	57,0	1,7	13,1	14,8	71,8												105,8
2ПВ6-5АIV-7Х	24,0 (18)		24,0	9,8	1,1	1,8	44,3	57,0	1,7	13,1	14,8	71,8												105,8
2ПВ6-6АIV-7	29,6 (20)		29,6	9,8	1,1	1,8	44,3	57,0	1,7	13,1	14,8	71,8												111,4
2ПВ6-6АIV-7Х	29,6 (20)		29,6	9,8	1,1	1,8	44,3	57,0	1,7	13,1	14,8	71,8												111,4
2ПВ6-1АIIIв-7 2ПВ6-1АIIIв-7Х		10,6 (12)	10,6	–	3,4	3,6	36,3	43,3	14,6	–	14,6	57,9	1,6	1,6	0,4	1,6	1,2	0,4	3,6	2,4	2,4	4,8	10,0	78,5
2ПВ6-2АIIIв-7 2ПВ6-2АIIIв-7Х		14,6 (14)	14,6	–	3,4	3,6	36,3	43,3	14,6	–	14,6	57,9												82,5
2ПВ6-3АIIIв-7 2ПВ6-3АIIIв-7Х		19,0 (16)	19,0	–	2,2	5,6	36,3	44,1	10,0	6,6	16,6	60,7												89,7
2ПВ6-4АIIIв-7 2ПВ6-4АIIIв-7Х		24,0 (18)	24,0	–	2,2	5,6	36,3	44,1	1,7	19,7	21,4	65,5												99,5
2ПВ6-5АIIIв-7 2ПВ6-5АIIIв-7Х		29,6 (20)	29,6	9,8	1,1	1,8	44,3	57,0	1,7	13,1	14,8	71,8												111,4
2ПВ6-6АIIIв-7 2ПВ6-6АIIIв-7Х		35,8 (22)	35,8	9,8	1,1	1,8	44,3	57,0	1,7	13,1	14,8	71,8												117,6

Инв. № подл. | Подпись и дата | Взам. инв. №

Марка плиты	Напрягаемая арматура класса					Изделия арматурные									Изделия закладные										Общий расход
						Арматура класса									Арматура класса							Прокат марки			
						А-III					Вр-I			Всего	А-I	А-III						ВСт3кп2			Всего
	Ат-VI(ф)	Ат-V(ф)	Ат-VСК(ф)	А-IV(ф)	Всего	ГОСТ 5781-82					ГОСТ 6727-80				ГОСТ 5781-82							ГОСТ 8509-72	ГОСТ 103-76		
	ГОСТ 10884-81			ГОСТ 5781-82		Ф6	Ф8	Ф10	Ф12	Итого	Ф4	Ф5	Итого		Ф10	Итого	Ф6	Ф8	Ф10	Ф16	Итого	Б63х6	100х6	Итого		
Плиты с проемом в полке ф1000мм																									
2ПВ6-1АтVI-10	7,4(10)				7,4	—	3,4	3,6	35,5	42,5	14,6	—	14,6	57,1											74,5
2ПВ6-2АтVI-10	10,6(12)				10,6	—	2,2	5,6	35,5	43,3	10,0	6,6	16,6	59,9											80,5
2ПВ6-3АтVI-10	14,6(14)				14,6	9,8	1,1	1,8	43,5	56,2	1,7	13,1	14,8	71,0											95,6
2ПВ6-4АтVI-10	19,0(16)				19,0	9,8	1,1	1,8	43,5	56,2	1,7	13,1	14,8	71,0											100,0
2ПВ6-1АтV-10		7,4(10)			7,4	—	3,4	3,6	35,5	42,5	14,6	—	14,6	57,1											74,5
2ПВ6-1АтVСК-10Х			7,4(10)		7,4	—	3,4	3,6	35,5	42,5	14,6	—	14,6	57,1											74,5
2ПВ6-2АтV-10		10,6(12)			10,6	—	2,2	5,6	35,5	43,3	10,0	6,6	16,6	59,9											80,5
2ПВ6-2АтVСК-10Х			10,6(12)		10,6	—	3,4	3,6	35,5	42,5	14,6	—	14,6	57,1											77,7
2ПВ6-3АтV-10		14,6(14)			14,6	—	2,2	5,6	35,5	43,3	10,0	6,6	16,6	59,9											84,5
2ПВ6-3АтVСК-10Х			14,6(14)		14,6	—	2,2	5,6	35,5	43,3	10,0	6,6	16,6	59,9											84,5
2ПВ6-4АтV-10		19,0(16)			19,0	9,8	1,1	1,8	43,5	56,2	1,7	13,1	14,8	71,0											100,0
2ПВ6-4АтVСК-10Х			19,0(16)		19,0	9,8	1,1	1,8	43,5	56,2	1,7	13,1	14,8	71,0	1,6	1,6	0,4	1,6	1,2	0,4	3,6	2,4	2,4	4,8	10,0	100,0
2ПВ6-5АтV-10		24,0(18)			24,0	9,8	1,1	1,8	43,5	56,2	1,7	13,1	14,8	71,0											105,0
2ПВ6-5АтVСК-10Х			24,0(18)		24,0	9,8	1,1	1,8	43,5	56,2	1,7	13,1	14,8	71,0											105,0
2ПВ6-1АIV-10				7,4(10)	7,4	—	3,4	3,6	35,5	42,5	14,6	—	14,6	57,1											74,5
2ПВ6-1АIV-10Х				7,4(10)	7,4	—	3,4	3,6	35,5	42,5	14,6	—	14,6	57,1											74,5
2ПВ6-2АIV-10				10,6(12)	10,6	—	3,4	3,6	35,5	42,5	14,6	—	14,6	57,1											77,7
2ПВ6-2АIV-10Х				10,6(12)	10,6	—	3,4	3,6	35,5	42,5	14,6	—	14,6	57,1											77,7
2ПВ6-3АIV-10				14,6(14)	14,6	—	2,2	5,6	35,5	43,3	10,0	6,6	16,6	59,9											84,5
2ПВ6-3АIV-10Х				14,6(14)	14,6	—	3,4	3,6	35,5	42,5	14,6	—	14,6	57,1											81,7
2ПВ6-4АIV-10				19,0(16)	19,0	—	2,2	5,6	35,5	43,3	10,0	6,6	16,6	59,9											88,9
2ПВ6-4АIV-10Х				19,0(16)	19,0	—	2,2	5,6	35,5	43,3	10,0	6,6	16,6	59,9											88,9
2ПВ6-5АIV-10				24,0(18)	24,0	9,8	1,1	1,8	43,5	56,2	1,7	13,1	14,8	71,0											105,0
2ПВ6-5АIV-10Х				24,0(18)	24,0	9,8	1,1	1,8	43,5	56,2	1,7	13,1	14,8	71,0											105,0
2ПВ6-6АIV-10				29,6(20)	29,6	9,8	1,1	1,8	43,5	56,2	1,7	13,1	14,8	71,0											110,6
2ПВ6-6АIV-10Х				29,6(20)	29,6	9,8	1,1	1,8	43,5	56,2	1,7	13,1	14,8	71,0											110,6

Инв.№подл. | Подп. и дата | Взам.инв.№

Марка плиты	Напрягаемая арматура класса А-IIIв ТУ 5.05-06-80 ф12	ф14	ф16	ф18	ф20	ф22	Всего	Изделия арматурные. Арматура класса А-III ГОСТ 5781-82 ф6	ф8	ф10	ф12	Итого	Вр-I ГОСТ 6727-80 ф4	ф5	Итого	Всего	Изделия закладные. Арматура класса А-I ГОСТ 5781-82 ф10	Итого	А-III ГОСТ 5781-82 ф6	ф8	ф10	ф16	Итого	Прокат марки ВСт3кп2 ГОСТ 8509-72 ∟63×6	ГОСТ 103-76 -100×6	Итого	Всего	Общий расход
2ПВ6-1АIIIв-10	10,6						10,6	–	3,4	3,6	35,5	42,5	14,6	–	14,6	57,1												77,7
2ПВ6-1АIIIв-10Х																												
2ПВ6-2АIIIв-10		14,6					14,6	–	3,4	3,6	35,5	42,5	14,6	–	14,6	57,1												81,7
2ПВ6-2АIIIв-10Х																												
2ПВ6-3АIIIв-10			19,0				19,0	–	2,2	5,6	35,5	43,3	10,0	6,6	16,6	59,9												88,9
2ПВ6-3АIIIв-10Х																	1,6	1,6	0,4	1,6	1,2	0,4	3,6	2,4	2,4	4,8	10,0	
2ПВ6-4АIIIв-10				24,0			24,0	–	2,2	5,6	35,5	43,3	1,7	19,7	21,4	64,7												98,7
2ПВ6-4АIIIв-10Х																												
2ПВ6-5АIIIв-10					29,6		29,6	9,8	1,1	1,8	43,5	56,2	1,7	13,1	14,8	71,0												110,6
2ПВ6-5АIIIв-10Х																												
2ПВ6-6АIIIв-10						35,8	35,8	9,8	1,1	1,8	43,5	56,2	1,7	13,1	14,8	71,0												116,8
2ПВ6-6АIIIв-10Х																												

См. примечание на листе 1

Инв.№ подл. | Подп. и дата | Взам.инв.№

Плиты с одним проемом в полке для зенитных фонарей, кг

Марка плиты	Напрягаемая арматура класса					Всего	Изделия арматурные. Арматура класса А-III ГОСТ 5781-82				Итого	Арматура класса Вр-I ГОСТ 6727-80		Итого	Всего	Изделия закладные. Арматура класса А-I ГОСТ 5781-82		Арматура класса А-III ГОСТ 5781-82				Прокат марки ВСт3кп2 ГОСТ 8509-72	ГОСТ 103-76		Всего	Общий расход
	Ат-VI(ф)	Ат-V(ф)	Ат-V СК(ф)	А-IV(ф)	А-IIIв(ф)		Ф6	Ф8	Ф10			Ф4	Ф5			Ф10	Итого	Ф6	Ф8	Ф16	Итого	163х6	100х6	Итого		
	ГОСТ 10884-81			ГОСТ 5781-82	ТУ 65.05-05-80																					
2ПФ6-1АтVI-1	7,4(10)					7,4	—	3,4	—		3,4	7,4	8,2	15,6	19,0											38,2
2ПФ6-2АтVI-1	10,6(12)					10,6	9,8	—	5,6		15,4	1,4	11,0	12,4	27,8											50,2
2ПФ6-1АтV-1		7,4(10)				7,4	—	3,4	—		3,4	7,4	8,2	15,6	19,0											38,2
2ПФ6-1АтV СК-1х			7,4(10)			7,4	—	3,4	—		3,4	7,4	8,2	15,6	19,0											38,2
2ПФ6-2АтV-1		10,6(12)				10,6	—	—	5,6		5,6	1,4	17,6	19,0	24,6											47,0
2ПФ6-2АтV СК-1х			10,6(12)			10,6	—	3,4	—		3,4	7,4	8,2	15,6	19,0											41,4
2ПФ6-3АтV-1		14,6(14)				14,6	9,8	—	5,6		15,4	1,4	11,0	12,4	27,8											54,2
2ПФ6-3АтV СК-1х			14,6(14)			14,6	—	—	5,6		5,6	1,4	17,6	19,0	24,6											51,0
2ПФ6-1АIV-1				7,4(10)		7,4	—	3,4	—		3,4	7,4	8,2	15,6	19,0											38,2
2ПФ6-1АIV-1х				7,4(10)		7,4	—	3,4	—		3,4	7,4	8,2	15,6	19,0											38,2
2ПФ6-2АIV-1				10,6(12)		10,6	—	3,4	—		3,4	7,4	8,2	15,6	19,0											41,4
2ПФ6-2АIV-1х				10,6(12)		10,6	—	3,4	—		3,4	7,4	8,2	15,6	19,0	1,6	1,6	0,4	4,2	0,4	5,0	2,4	2,8	5,2	11,8	41,4
2ПФ6-3АIV-1				14,6(14)		14,6	—	—	5,6		5,6	1,4	17,6	19,0	24,6											51,0
2ПФ6-3АIV-1х				14,6(14)		14,6	—	3,4	—		3,4	7,4	8,2	15,6	19,0											45,4
2ПФ6-4АIV-1				19,0(16)		19,0	9,8	—	5,6		15,4	1,4	11,0	12,4	27,8											58,6
2ПФ6-4АIV-1х				19,0(16)		19,0	—	—	5,6		5,6	1,4	17,6	19,0	24,6											55,4
2ПФ6-1АIIIв-1					10,6(12)	10,6	—	3,4	—		3,4	7,4	8,2	15,6	19,0											41,4
2ПФ6-1АIIIв-1х																										
2ПФ6-2АIIIв-1					14,6(14)	14,6	—	3,4	—		3,4	7,4	8,2	15,6	19,0											45,4
2ПФ6-2АIIIв-1х																										
2ПФ6-3АIIIв-1					19,0(16)	19,0	—	—	5,6		5,6	1,4	17,6	19,0	24,6											55,4
2ПФ6-3АIIIв-1х																										
2ПФ6-4АIIIв-1					24,0(16)	24,0	9,8	—	5,6		15,4	1,4	11,0	12,4	27,8											63,6
2ПФ6-4АIIIв-1х																										

В марках плит условно не указан вид бетона, а буквой „х" обозначена требуемая плотность бетона (Н-нормальная, П-повышенная) в плитах, предназначенных для агрессивной среды

х) В скобках указан диаметр напрягаемого стержня.

Нач.отд.	Розенблюм	
Н.контр.	Петрова	
Гл.инж.пр.	Бажанова	
Ст.инж.	Петрова	
Инженер	Николаева	

1.465.1-7/84.0-3ВС

Плита типа 2ПФ с одним проемом в полке. Выборка стали

Стадия	Лист	Листов
Р		1

ЦНИИПромзданий

Инв.№подл. | Подпись и дата | Взам.инв.№

04032-01 31 Формат А2

Плиты с двумя проемами в полке для зенитных фонарей, кг

Марка плиты	Напрягаемая арматура класса						Изделия арматурные									Изделия закладные										Общий расход
							Арматура класса								Всего	Арматура класса						Прокат марки			Всего	
							А-III					Вр-I				А-I		А-III				ВСт 3кп2				
							ГОСТ 5781-82					ГОСТ 6727-80				ГОСТ 5781-82						ГОСТ 8509-72	ГОСТ 103-76			
	Ат-VI(ф)*	Ат-V(ф)	Ат-V СК(ф)	А-IV(ф)	А-IIIв	Всего	ф6	ф8	ф10		Итого	ф4	ф5	Итого		ф10	Итого	ф6	ф8	ф16	Итого	L63x6	-100x6	Итого		
	ГОСТ 10884-81			ГОСТ 5781-82	ТУ 65.05-06-80																					
2ПФ6-1АтVI-2	7,4(10)					7,4	—	2,8	—		2,8	5,1	8,2	13,3	16,1											40,7
2ПФ6-2АтVI-2	10,6(12)					10,6	9,8	—	4,6		14,4	1,2	7,8	9,0	23,4											51,2
2ПФ6-1АтV-2		7,4(10)				7,4	—	2,8	—		2,8	5,1	8,2	13,3	16,1											40,7
2ПФ6-1АтV СК-2Х			7,4(10)			7,4	—	2,8	—		2,8	5,1	8,2	13,3	16,1											40,7
2ПФ6-2АтV-2		10,6(12)				10,6	—	—	4,6		4,6	1,2	14,4	15,6	20,2											48,0
2ПФ6-2АтV СК-2Х			10,6(12)			10,6	—	2,8	—		2,8	5,1	8,2	13,3	16,1											43,9
2ПФ6-3АтV-2		14,6(14)				14,6	9,8	—	4,6		14,4	1,2	7,8	9,0	23,4											55,2
2ПФ6-3АтV СК-2Х			14,6(14)			14,6	—	—	4,6		4,6	1,2	14,4	15,6	20,2											52,0
2ПФ6-1АIV-2				7,4(10)		7,4	—	2,8	—		2,8	5,1	8,2	13,3	16,1											40,7
2ПФ6-1АIV-2Х				7,4(10)		7,4	—	2,8	—		2,8	5,1	8,2	13,3	16,1											40,7
2ПФ6-2АIV-2				10,6(12)		10,6	—	2,8	—		2,8	5,1	8,2	13,3	16,1											43,9
2ПФ6-2АIV-2Х				10,6(12)		10,6	—	2,8	—		2,8	5,1	8,2	13,3	16,1	1,6	1,6	0,4	6,8	0,4	7,6	2,4	5,6	8,0	17,2	43,9
2ПФ6-3АIV-2				14,6(14)		14,6	—	—	4,6		4,6	1,2	14,4	15,6	20,2											52,0
2ПФ6-3АIV-2Х				14,6(14)		14,6	—	2,8	—		2,8	5,1	8,2	13,3	16,1											47,9
2ПФ6-4АIV-2				19,0(16)		19,0	9,8	—	4,6		14,4	1,2	7,8	9,0	23,4											59,6
2ПФ6-4АIV-2Х				19,0(16)		19,0	—	—	4,6		4,6	1,2	14,4	15,6	20,2											56,4
2ПФ6-1АIIIв-2 2ПФ6-1АIIIв-2Х					10,6(12)	10,6	—	2,8	—		2,8	5,1	8,2	13,3	16,1											43,9
2ПФ6-2АIIIв-2 2ПФ6-2АIIIв-2Х					14,6(14)	14,6	—	2,8	—		2,8	5,1	8,2	13,3	16,1											47,9
2ПФ6-3АIIIв-2 2ПФ6-3АIIIв-2Х					19,0(16)	19,0	—	—	4,6		4,6	1,2	14,4	15,6	20,2											56,4
2ПФ6-4АIIIв-2 2ПФ6-4АIIIв-2Х					24,0(18)	24,0	9,8	—	4,6	—	14,4	1,2	7,8	9,0	23,4											64,6

В марках плит условно не указан вид бетона, а буквой „Х" обозначена требуемая плотность бетона (Н-нормальная, П-повышенная) в плитах, предназначенных для агрессивной среды.

*) В скобках указан диаметр напрягаемого стержня.

Нач.отд.	Розенблюм	
Н.контр.	Петрова	
ГИП	Бажанова	
Ст.инж.	Петрова	
Инженер	Николаева	

1.465.1-7/84.0-48С

Плита типа 2ПФ с двумя проемами в полке. Выборка стали

Стадия	Лист	Листов
Р		1

ЦНИИПромзданий

Инв.N подл. | Подп. и дата | Взам.инв.N

Плиты для легкосбрасываемой кровли, кг

Марка плиты	Напрягаемая арматура класса						Изделия арматурные									Изделия закладные									Общий расход
							Арматура класса									Арматура класса						Прокат марки			
							А-IIIТ				Вр-I					А-I		А-IIII				ВСт3кп2			
							ГОСТ 5781-82				ГОСТ 6727-80					ГОСТ 5781-82						ГОСТ 8509-72			
	Ат-VI(ф)	Ат-V(ф)	Ат-VСК(ф)	А-IV(ф)	А-IIIв(ф)	Всего	ф6	ф8		Итого	ф4	ф5		Итого	Всего	ф10	Итого	ф6	ф8	ф16	Итого	∠63х6	Итого	Всего	
	ГОСТ 10884-81			ГОСТ 5781-82	ТУ 65. 05-06-80																				
2ПЛ6-1АтVIТ	14,6(14)					14,6	8,6	4,0		12,6	3,3	6,6		9,9	22,5										43,5
2ПЛ6-2АтVIТ	19,0(16)					19,0	18,4	4,0		22,4	3,3	-		3,3	25,7										51,1
2ПЛ6-3АтVIТ	24,0(18)					24,0	18,4	4,0		22,4	3,3	-		3,3	25,7										56,1
2ПЛ6-1АтVТ		14,6(14)				14,6	8,6	4,0		12,6	3,3	6,6		9,9	22,5										43,5
2ПЛ6-1АтVСКТ-Х			14,6(14)			14,6	8,6	4,0		12,6	3,3	6,6		9,9	22,5										43,5
2ПЛ6-2АтVТ		19,0(16)				19,0	18,4	4,0		22,4	3,3	-		3,3	25,7										51,1
2ПЛ6-2АтVСКТ-Х			19,0(16)			19,0	8,6	4,0		12,6	3,3	6,6		9,9	22,5										47,9
2ПЛ6-3АтVТ		24,0(18)				24,0	18,4	4,0		22,4	3,3	—		3,3	25,7										56,1
2ПЛ6-3АтVСКТ-Х			24,0(18)			24,0	18,4	4,0		22,4	3,3	—		3,3	25,7										56,1
2ПЛ6-1АIVТ				19,0(16)		19,0	8,6	4,0		12,6	3,3	6,6		9,9	22,5	1,6	1,6	0,4	1,6	0,4	2,4	2,4	2,4	6,4	47,9
2ПЛ6-1АIVТ-Х				19,0(16)		19,0	8,6	4,0		12,6	3,3	6,6		9,9	22,5										47,9
2ПЛ6-2АIVТ				24,0(18)		24,0	18,4	4,0		22,4	3,3	—		3,3	25,7										56,1
2ПЛ6-2АIVТ-Х				24,0(18)		24,0	8,6	4,0		12,6	3,3	6,6		9,9	22,5										52,9
2ПЛ6-3АIVТ				29,6(20)		29,6	18,4	4,0		22,4	3,3	—		3,3	25,7										61,7
2ПЛ6-3АIVТ-Х				29,6(20)		29,6	18,4	4,0		22,4	3,3	—		3,3	25,7										61,7
2ПЛ6-1АIIIвТ 2ПЛ6-1АIIIвТ-Х					24,0(18)	24,0	8,6	4,0		12,6	3,3	6,6		9,9	22,5										52,9
2ПЛ6-2АIIIвТ 2ПЛ6-2АIIIвТ-Х					29,6(20)	29,6	18,4	4,0		22,4	3,3	-		3,3	25,7										61,7
2ПЛ6-3АIIIвТ 2ПЛ6-3АIIIвТ-Х					35,8(22)	35,8	18,4	4,0		22,4	3,3	-		3,3	25,7										67,9

В марках плит для агрессивных сред буквой „Х" условно обозначена требуемая плотность бетона (Н- нормальная или П- повышенная).

*) В скобках указан диаметр напрягаемого стержня.

Нач.отд.	Розенблюм	
Н.контр.	Петрова	
Гл.инж.пр.	Балсанова	
Ст.инж.	Петрова	
Инжен.	Никалаева	

1.465.1-7/84.0-5ВС

Плита типа 2ПЛ. Выборка стали

Стадия	Лист	Листов
Р		1

ЦНИИПРОМЗДАНИЙ

Инв.№подл. | Подп. и дата | Взам.инв.№