ТИПОВЫЕ КОНСТРУКЦИИ, ИЗДЕЛИЯ И УЗЛЫ ЗДАНИЙ И СООРУЖЕНИЙ

СЕРИЯ 1.423.1—3 / 88

КОЛОННЫ ЖЕЛЕЗОБЕТОННЫЕ ПРЯМОУГОЛЬНОГО СЕЧЕНИЯ ДЛЯ ОДНОЭТАЖНЫХ ПРОИЗВОДСТВЕННЫХ ЗДАНИЙ ВЫСОТОЙ ДО 9,6 м БЕЗ МОСТОВЫХ ОПОРНЫХ КРАНОВ

ВЫПУСК 1

КОЛОННЫ

РАБОЧИЕ ЧЕРТЕЖИ

Книга I

стр. 2÷54

НАЧАЛО

23584-03

ЦЕНА 8-44

ЦЕНТРАЛЬНЫЙ ИНСТИТУТ ТИПОВОГО ПРОЕКТИРОВАНИЯ
ГОССТРОЯ СССР

Москва А-445 Смольная ул 22

Сдано в печать V 1989 года

Заказ № 4588 Тираж 3000 экз

ТИПОВЫЕ КОНСТРУКЦИИ, ИЗДЕЛИЯ И УЗЛЫ ЗДАНИЙ И СООРУЖЕНИЙ

СЕРИЯ 1.423.1–3 / 88

КОЛОННЫ ЖЕЛЕЗОБЕТОННЫЕ ПРЯМОУГОЛЬНОГО СЕЧЕНИЯ ДЛЯ ОДНОЭТАЖНЫХ ПРОИЗВОДСТВЕННЫХ ЗДАНИЙ ВЫСОТОЙ ДО 9,6 м БЕЗ МОСТОВЫХ ОПОРНЫХ КРАНОВ

ВЫПУСК 1

КОЛОННЫ

РАБОЧИЕ ЧЕРТЕЖИ

РАЗРАБОТАНЫ

ГПИ ПРОМСТРОЙПРОЕКТ

ГЛ. ИНЖЕНЕР ИНСТИТУТА В.И.КОРОЛЁВ

НАЧАЛЬНИК СКО-1 В.В. МИХАЙЛОВ

ГЛ. ИНЖЕНЕР ПРОЕКТА Н.И. ГРИГОРЬЕВ

НИИЖБ

ЗАМ. ДИРЕКТОРА Р.Л. СЕРЫХ

РУК. ЛАБОРАТОРИИ В.А. КЛЕВЦОВ

РУК.СЕКТОРА Н.Н. КОРОВИН

УТВЕРЖДЕНЫ

И ВВЕДЕНЫ В ДЕЙСТВИЕ

С 1 АПРЕЛЯ 1989 г.

ПРОТОКОЛ ГОССТРОЯ СССР

ОТ 23 ДЕКАБРЯ 1988 г. № АЧ-47

© ЦИТП Госстроя СССР, 1989

Обозначение	Наименование	Стр.
1.423.1-3/88.1-ТТ	Технические требования	6
-1	Колонна* 1К30-1; 1К30-2-С ...	
	1К30-4-С	10
-2	Колонна 2К30-1; 2К30-2;	
	2К30-3-С ... 2К30-5-С	11
-3	Колонна 1К36-1 ... 1К36-3;	
	1К36-3-С ... 1К36-5-С	12
-4	Колонна 2К36-1; 2К36-2;	
	2К36-4; 2К36-3-С ... 2К36-6-С	13
-5	Колонна 1К42-1 ... 1К42-4;	
	1К42-3-С ... 1К42-5-С	14
-6	Колонна 2К42-1 ... 2К42-5;	
	2К42-3-С ... 2К42-7-С	15
-7	Колонна 1К48-1 ... 1К48-4;	
	1К48-2-С ... 1К48-6-С	16
-8	Колонна 2К48-1 ... 2К48-7;	
	2К48-2-С ... 2К48-8-С	17
-9	Колонна 3К48-1 ... 3К48-4;	
	3К48-4-С ... 3К48-8-С	18
-10	Колонна 4К48-1 ... 4К48-5;	
	4К48-3-С ... 4К48-6-С	19
-11	Колонна 5К48-1 ... 5К48-5;	
	5К48-4-С ... 5К48-8-С	20
-12	Колонна 6К48-1 ... 6К48-4;	
	6К48-4-С ... 6К48-8-С	21

* В маркировке колонн марка бетона условно опущена.

Н.контр.	Михайлов		
Нач.СКО-1	Михайлов		
Гл.констр.	Матвеев		
ГИП	Григорьев		
Рук.бр.	Акишина		
Рук.бр.	Григорян		

1.423.1-3/88.1

Содержание

Стадия	Лист	Листов
Р	1	7

ПРОМСТРОЙПРОЕКТ

Обозначение	Наименование	Стр.
1.423.1-3/88.1 - 13	Колонна 7К48-1 ... 7К48-5;	
	7К48-4-С ; 7К48-6-С	22
-14	Колонна 1К54-1 ... 1К54-5;	
	1К54-4-С ... 1К54-7-С	23
-15	Колонна 2К54-1 ... 2К54-5;	
	2К54-4-С ... 2К54-6-С	24
-16	Колонна 1К60-1 ... 1К60-8;	
	1К60-3-С ... 1К60-7-С	25
-17	Колонна 2К60-1 ... 2К60-6;	
	2К60-2-С ... 2К60-8-С	26
-18	Колонна 3К60-1 ... 3К60-6;	
	3К60-4-С ... 3К60-9-С	27
-19	Колонна 4К60-1 ... 4К60-5;	
	4К60-2-С ; 4К60-4-С ... 4К60-6-С	28
-20	Колонна 5К60-1 ... 5К60-7;	
	5К60-4-С ... 5К60-7-С	29
-21	Колонна 6К60-1 ... 6К60-7;	
	6К60-4-С ... 6К60-9-С	30
-22	Колонна 7К60-1 ... 7К60-7;	
	7К60-4-С ... 7К60-8-С	31
-23	Колонна 1К66-1 ... 1К66-8;	
	1К66-5-С ... 1К66-7-С	32
-24	Колонна 2К66-1 ... 2К66-7;	
	2К66-4-С ... 2К66-8-С	33
-25	Колонна 3К66-1 ... 3К66-6;	
	3К66-4-С ... 3К66-9-С	34
-26	Колонна 4К66-1 ... 4К66-5;	
	4К66-5-С ; 4К66-6-С	35

Взам.инв.№ | Подпись и дата | Инв.№ подл.

23584-03 3

Обозначение	Наименование	Стр.
1.423.1-3|88.1-27	Колонна 5К66-1 ... 5К66-7,	
	5К66-6-С ... 5К66-8-С	36
-28	Колонна 6К66-1 ... 6К66-6	37
-29	Колонна 6К66-7 ... 6К66-9;	
	6К66-4-С ... 6К66-9-С	38
-30	Колонна 7К66-1 ... 7К66-7;	
	7К66-6-С; 7К66-7-С;	39
-31	Колонна 1К72-1 ... 1К72-7;	
	1К72-4-С ... 1К72-8-С	40
-32	Колонна 2К72-1 ... 2К72-6;	
	2К72-4-С ... 2К72-8-С	41
-33	Колонна 3К72-1 ... 3К72-7;	
	3К72-4-С ... 3К72-8-С	42
-34	Колонна 4К72-1 ... 4К72-7;	
	4К72-5-С; 4К72-7-С; 4К72-8-С	43
-35	Колонна 5К72-1 ... 5К72-5;	
	5К72-4-С; 5К72-5-С	44
-36	Колонна 5К72-6 ... 5К72-8;	
	5К72-6-С ... 5К72-9-С	45
-37	Колонна 6К72-1 ... 6К72-8;	
	6К72-7-С ... 6К72-9-С	46
-38	Колонна 1К78-1 ... 1К78-8;	
	1К78-4-С ... 1К78-8-С	47
-39	Колонна 2К78-1 ... 2К78-8;	
	2К78-6-С ... 2К78-10-С	48
-40	Колонна 3К78-1 ... 3К78-6;	
	3К78-4-С ... 3К78-8-С	49
-41	Колонна 4К78-1 ... 4К78-8;	
	4К78-6-С ;..4К78-8-С	50

Обозначение	Наименование	Стр.
1.423.1-3|88.1 - 42	Колонна 5К78-1 ... 5К78-5;	
	5К78-5-С	51
-43	Колонна 5К78-6 ... 5К78-9;	
	5К78-6-С ... 5К78-9-С	52
-44	Колонна 6К78-1 ... 6К78-9;	
	6К78-8-С; 6К78-9-С	53
-45	Колонна 1К84-1 ... 1К84-7;	
	1К84-4-С ... 1К84-7-С	54
-46	Колонна 2К84-1 ... 2К84-4;	
	2К84-4-С ... 2К84-8-С	55
-47	Колонна 3К84-1 ... 3К84-8;	
	3К84-4-С ... 3К84-9-С	56
-48	Колонна 4К84-1 ... 4К84-8;	
	4К84-4-С ... 4К84-9-С	57
-49	Колонна 5К84-1 ... 5К84-8;	
	5К84-6-С; 5К84-8-С	58
-50	Колонна 6К84-1 ... 6К84-5;	
	6К84-5-С	59
-51	Колонна 6К84-6 ... 6К84-9;	
	6К84-6-С; 6К84-7-С; 6К84-9-С; 6К84-10-С	60
-52	Колонна 7К84-1 ... 7К84-8	61
-53	Колонна 8К84-1 ... 8К84-9;	
	8К84-7-С; 8К84-9-С	62
-54	Колонна 9К84-1 ... 9К84-8;	
	9К84-4-С ... 9К84-8-С	63
-55	Колонна 1К96-1 ... 1К96-7;	
	1К96-4-С; 1К96-6-С; 1К96-7-С;	64
-56	Колонна 2К96-1 ... 2К96-10;	
	2К96-5-С; 2К96-6-С; 2К96-8-С	65

Взам.инв.№

Подпись и дата

Инв.№подл.

Обозначение	Наименование	Стр.
1.423.1-3/88.1-57	Колонна 3К96-1 ... 3К96-8;	
	3К96-3-С ...3К96-9-С	66
-58	Колонна 4К96-1 ... 4К96-7;	
	4К96-6-С ...4К96-9-С	67
-59	Колонна 5К96-1 ... 5К96-10;	68
-60	Колонна 6К96-1 ... 6К96-8;	
	6К96-3-С ... 6К96-9-С	69
-61	Колонна 7К96-1 ... 7К96-8;	
	7К96-6-С ; 7К96-8-С	70
-62	Колонна 8К96-1... 8К96-5;	
	8К96-4-С ; 8К96-5-С	71
-63	Колонна 8К96-6 ... 8К96-9;	
	8К96-6-С; 8К96-7-С; 8К96-9-С; 8К96-10-С	72
-64	Колонна 9К96-1 ... 9К96-8;	
	9К96-7-С... 9К96-9-С	73
-65	Пример установки закладных	
	изделий МН1; М2-14 в колоннах крайнего	
	ряда при привязке „0"	74
-66	Пример установки закладных изделий	
	МН1, М2-32; М2-14; М2-15 в колоннах	
	крайнего ряда при привязке „0"	74
-67	Пример установки закладных изделий	
	М2-10; М2-11 в колоннах крайнего	
	ряда при привязке „0"	75
-68	Пример установки закладного изделия	
	МН2 в колоннах крайнего ряда	
	при привязке „250"	75

Инв.№ подл. | Подпись и дата | Взам.инв.№

Обозначение	Наименование	Стр.
1.423.1-3/88.1 — 69	Пример установки закладного изделия	
	МН2 в колоннах крайнего ряда	
	при привязке „250" (сечение 600×500)	76
— 70	Пример установки закладных изделий	
	М2-4; МН3 и МН4 в колоннах	
	среднего ряда	76
— 71	Пример установки закладных изделий	
	М2-33; МН4 в колоннах среднего	
	ряда	77
— 72	Пример установки закладного изделия	
	М2-33 в колоннах среднего ряда	77
— 73	Пример установки закладных изделий	
	М2-12, М2-13 в колоннах среднего ряда	78
— 74	Пример установки закладных изделий	
	М2-13; М2-13-1 в колоннах среднего	
	ряда	78
— 75	Пример установки закладного изделия	
	М2-13-1 в колоннах среднего ряда	
	(Сечение 600×500)	79
— 76	Пример установки закладного изделия	
	М2-32 в колоннах крайнего ряда	
	при привязке „0"	79
— 77	Пример установки закладного изделия	
	МН5 в колоннах среднего ряда	
	(Сечение 500×500)	80
— 78	Пример установки закладного изделия	
	МН5 в колоннах среднего ряда	
	(Сечение 500×600)	80

Инв. № подл. | Подпись и дата | Взам. инв. №

Обозначение	Наименование	Стр.
1.423.1-3/88.1-79	Пример установки закладного	
	изделия М1-12	81
-80	Пример установки закладного	
	изделия МН 11	81
-81	Примеры установки закладных	
	изделий для крепления стеновых	
	панелей длиной 6м	82
-82	Примеры установки закладных	
	изделий для крепления	
	стеновых панелей длиной 12м	83
-83	Петли для строповки колонн	84
-РС	Ведомость расхода стали	85...109

1. Общие сведения

1.1 Серия 1.423.1-3/88 „Колонны железобетонные прямоугольного сечения для одноэтажных производственных зданий высотой до 9,6м без мостовых опорных кранов" состоит из следующих выпусков:

Выпуск 0-1 Материалы для проектирования зданий, возводимых в несейсмических районах.

Выпуск 0-2 Материалы для проектирования зданий, возводимых в сейсмических районах.

Выпуск 1 Колонны. Рабочие чертежи.

Выпуск 2 Арматурные и закладные изделия. Рабочие чертежи. Часть 1 и часть 2.

1.2 Настоящий выпуск содержит рабочие чертежи железобетонных колонн.

1.3 Колонны имеют постоянное по высоте прямоугольное поперечное сечение. В зависимости от высоты этажа, шага колонн, величины пролета и других условий применения, размеры поперечного сечения колонн приняты 300×300; 300×400; 400×400; 400×500; 500×500 и 500×600. В оголовках некоторых типов колонн для соблюдения условий опирания на них стропильных или подстропильных конструкций предусмотрены консоли.

1.4 Марки колонн имеют следующую структуру

				1.423.1-3/88.1-ТТ		
Н.контр.	Михайлов					
Нач.СКО-1	Михайлов			Технические требования	Стадия	Лист	Листов
Гл.констр.	Матвеев				Р	1	8
ГИП	Григорьев				ПРОМСТРОЙПРОЕКТ	

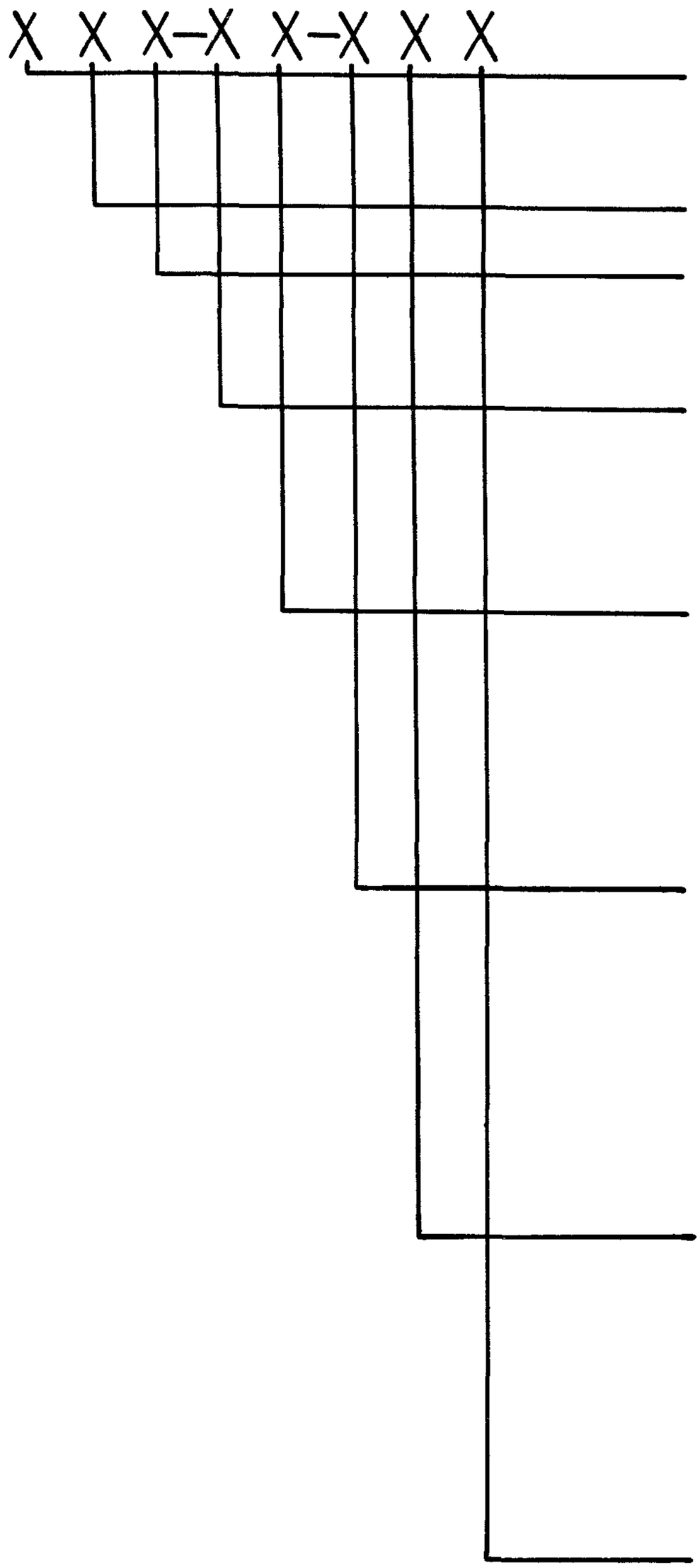

Номер типоразмера колонны данной высоты этажа здания (1; 2; и т.д.)

Наименование конструкции (К-колонна)

Высота этажа здания в дециметрах (30; 36; 42; 48; 54; 60; 66; 72; 78; 84; 96)

Порядковый номер, характеризующий несущую способность колонны (1; 2; и т.д.)

Индекс, характеризующий прочность бетона (М2-класс В15 или марка М200; М3-класс В22,5 или марка М300; М4 класс В30 или марка М400)

Индекс „С" обозначающий повышенную сейсмостойкость колонны для зданий с расчетной сейсмичностью 8, 9 баллов

Индекс, характеризующий проницаемость бетона колонны:
Н-нормальная, для условий слабоагрессивной среды;
П-пониженная, для условий среднеагрессивной среды

Индекс, характеризующий различия по закладным изделиям (присваивается при разработке КЖИ).

Например: 1К72-3М3-С – колонна первого типоразмера для зданий с высотой этажа 7,2 м, номера 3 по несущей способности из бетона класса В22,5 (марки 300), предназначенная для применения в зданиях с расчетной сейсмичностью 8 или 9 баллов.

Взам.инв.№ | Подпись и дата | Инв.№ подл.

Колонны должны изготовляться по чертежам КЖИ проекта здания в соответствии с рабочими чертежами настоящего выпуска.

2. Технические требования

2.1 Колонны изготавливаются из тяжелого бетона класса по прочности на сжатие В15; В22,5; В30 (марок М200, М300, М400) соответствующего ГОСТ 25192-82.

2.2 Марка бетона по морозостойкости нормируется в случаях, оговоренных в проекте здания в зависимости от условий эксплуатации.

2.3 Марка бетона по водонепроницаемости и косвенные показатели проницаемости бетона колонн с повышенной коррозионной стойкостью (с индексом Н или П см. п. 1.4 технических требований) должны быть приведены в КЖИ проекта здания и соответствовать требованиям таблицы 1 СНиП 2.03.11-85 „Защита строительных конструкций от коррозии."

2.4 В качестве арматуры применяется арматурная сталь класса А-I и А-III по ГОСТ 5781-82* и класса Вр-I по ГОСТ 6727-80*.

Для колонн в марках которых отсутствует индекс П, допускается взамен арматуры класса А-III применять арматуру класса Ат-III с по ГОСТ 10884-81.

2.5 Марки стали для закладных изделий и марки электродов, применяемых при их изготовлении должны быть приняты в соответствии с указаниями СНиП 2.03.01-84 и приведены в КЖИ проекта здания.

2.6 Колонны армируются пространственными арматурными каркасами, марки которых приведены в спецификациях настоящего выпуска в зависимости от марки колонны.

2.7 В колоннах должны быть предусмотрены закладные изделия для крепления стропильных или подстропильных конструкций; а в колоннах, к которым примыкают или на которые навешиваются стены — закладные изделия для крепления стен.

Кроме того, в необходимых случаях могут быть предусмотрены дополнительные закладные изделия для крепления коммуникаций, устройства молниезащиты и т.п.

2.8 Разбивка всех закладных изделий и их марки принимаются в соответствии с указаниями КЖИ проекта здания. В данном выпуске помещены примеры установки закладных изделий для крепления стропильных и подстропильных конструкций и для крепления стен.

Инв.№ подл. | Подпись и дата | Взам.инв.№

2.9 Проектное положение арматурных изделий в опалубке следует обеспечивать фиксаторами из плотного цементно-песчаного раствора или пластмассы.

Применение стальных фиксаторов не допускается.

2.10 Положение закладных изделий для крепления стропильных и подстропильных конструкций, для крепления и опирания навесных стен следует фиксировать путем крепления к форме при помощи инвентарных приспособлений, для чего в закладных изделиях предусмотрены квадратные отверстия 10×10 мм.

Форма и размеры отверстий могут быть уточнены на заводе-изготовителе. Допускается не устраивать эти отверстия при применении на заводе другого надежного способа фиксации закладных к форме.

2.11 Для ориентации арматурные каркасы, плоские и пространственные, показаны на чертежах в вертикальном положении.

При образовании пространственного каркаса сетки оголовка надвигаются на выступающие верхние концы продольных стержней плоских каркасов, не имеющих на этом участке поперечных стержней и прикрепляются вязальной проволокой к продольным стержням.

При изготовлении колонн квадратного сечения пространственные каркасы следует устанавливать так, чтобы сторона пространственного каркаса с большим количеством стержней (или с большим количеством стержней, доходящих до верха колонны) оказалась у стороны колонны, где предусмотрены разбивочные риски.

Инв.№ подл. | Подпись и дата

2.12 Колонны проверены на воздействие усилий, возникающих при их подъеме, транспортировании и монтаже, как шарнирно-опертые балки с консолями, загруженные равномерно-распределенной нагрузкой от расчетного веса колонны. Расчетный вес колонн принят с коэффициентом надежности $\gamma_\psi = 1,1$.

Расчетные схемы при расчете на усилия, возникающие при распалубке, складировании и транспортировании, приведены на рис. 1, при монтаже – на рис. 2, где ℓ – длина колонны, q – нагрузка от массы колонны.

При расчете по рис. 1 расчетный вес колонн учтен с коэффициентом динамичности $K_д = 1,6$, при расчете по рис. 2 – с $K_д = 1,4$.

С – расстояние от торца колонны до места строповки.

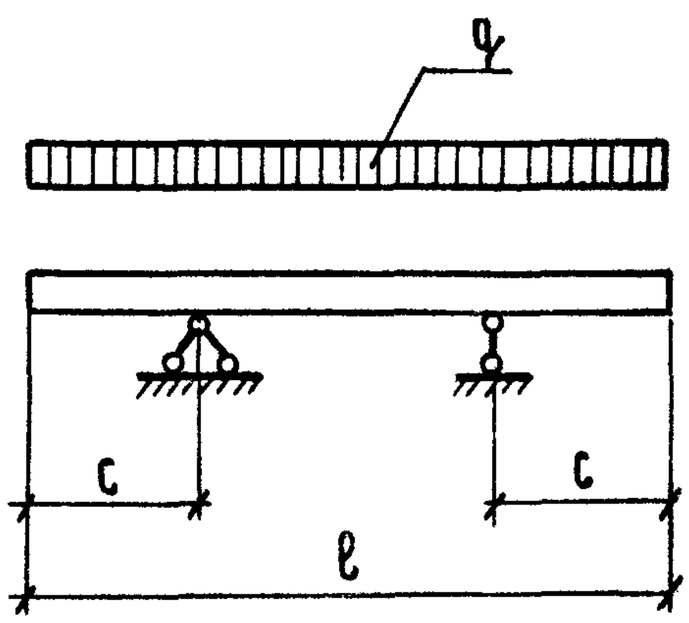

Рис. 1

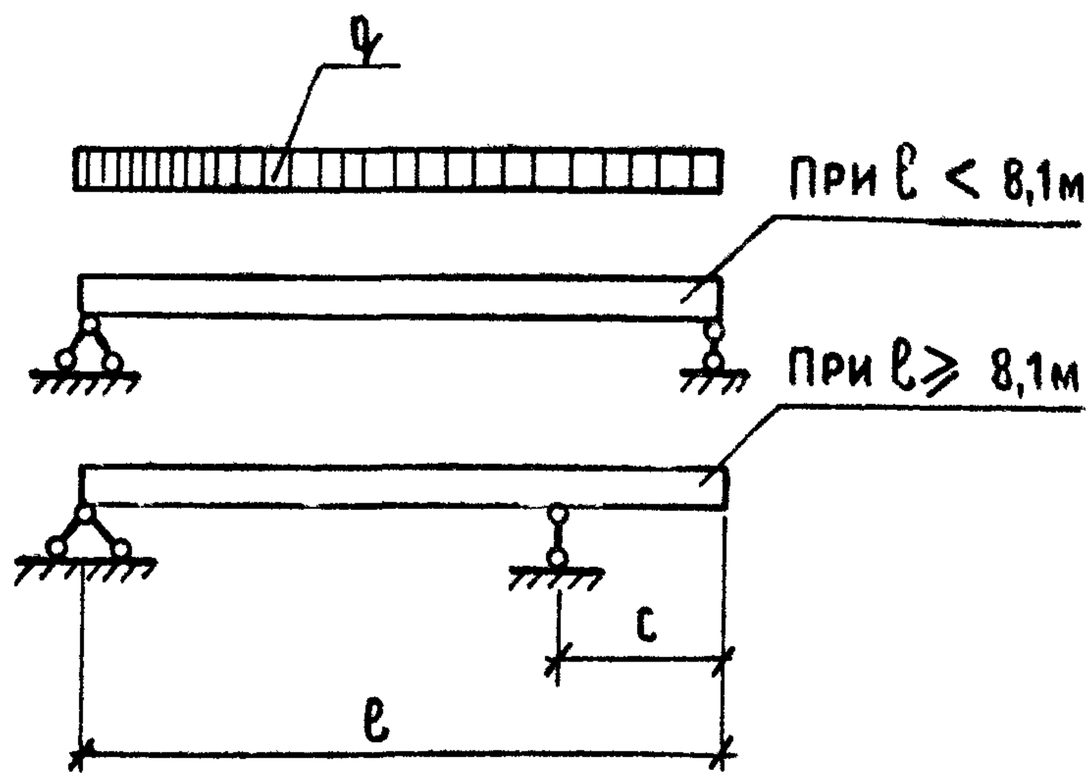

Рис. 2

2.13 Подъем колонн при извлечении из формы, складировании и транспортировании рекомендуется производить с помощью инвентарных строповочных приспособлений.

При отсутствии инвентарных приспособлений допускается использовать строповочные петли.

2.14 СТРОПОВОЧНЫЕ ПЕТЛИ ДОЛЖНЫ ИЗГОТОВЛЯТЬСЯ ИЗ ГОРЯЧЕКАТАНОЙ ГЛАДКОЙ АРМАТУРЫ КЛАССА А-I МАРОК ВСТ3СП2 И ВСТ3ПС2 ПО ГОСТ 5781-82*. СТАЛЬ МАРКИ ВСТ3ПС2 НЕ ДОПУСКАЕТСЯ ПРИМЕНЯТЬ ДЛЯ СТРОПОВОЧНЫХ ПЕТЕЛЬ, ЕСЛИ ВОЗМОЖЕН МОНТАЖ КОЛОНН ПРИ ТЕМПЕРАТУРЕ НИЖЕ МИНУС 40°С. ДОПУСКАЕТСЯ ИЗГОТОВЛЯТЬ СТРОПОВОЧНЫЕ ПЕТЛИ ИЗ АРМАТУРЫ ПЕРИОДИЧЕСКОГО ПРОФИЛЯ КЛАССА АС-II МАРКИ 10ГТ ПО ГОСТ 5781-82*, СНИЖАЯ ДИАМЕТР АРМАТУРЫ НА ОДИН НОМЕР ПО СРАВНЕНИЮ С ПЕТЛЕЙ ИЗ АРМАТУРЫ КЛАССА А-I.

2.15 ИЗВЛЕЧЕНИЕ КОЛОНН ИЗ ФОРМЫ СЛЕДУЕТ ПРОИЗВОДИТЬ ПОСЛЕ ДОСТИЖЕНИЯ БЕТОНОМ НЕ МЕНЕЕ 70% ПРОЕКТНОЙ ПРОЧНОСТИ.

2.16 ЗАКЛАДНЫЕ ИЗДЕЛИЯ ДЛЯ ОПИРАНИЯ И КРЕПЛЕНИЯ НАВЕСНЫХ СТЕНОВЫХ ПАНЕЛЕЙ, А ТАКЖЕ ВСЕ ЗАКЛАДНЫЕ ИЗДЕЛИЯ КОЛОНН С ПОВЫШЕННОЙ КОРРОЗИОННОЙ СТОЙКОСТЬЮ (МАРКИ КОЛОНН С ИНДЕКСОМ Н ИЛИ П СМ. П. 1.4) ДОЛЖНЫ БЫТЬ МЕТАЛЛИЗИРОВАНЫ В СООТВЕТСТВИИ С УКАЗАНИЯМИ ПРОЕКТА ЗДАНИЯ.

МЕТАЛЛИЗАЦИЯ АНКЕРНЫХ СТЕРЖНЕЙ ЗАКЛАДНЫХ ИЗДЕЛИЙ ДОЛЖНА ПРОИЗВОДИТЬСЯ НА ДЛИНЕ ПРИВАРКИ ПЛЮС 50 мм.

ВИД МЕТАЛЛИЗАЦИОННОГО ПОКРЫТИЯ НАЗНАЧАЕТСЯ В КЖИ ПРОЕКТА ЗДАНИЯ.

В ТЕХ СЛУЧАЯХ, КОГДА МЕТАЛЛИЗАЦИЯ ЗАКЛАДНЫХ НЕ ТРЕБУЕТСЯ, ИХ ОТКРЫТЫЕ ПОВЕРХНОСТИ ДОЛЖНЫ БЫТЬ ОГРУНТОВАНЫ В ОДИН СЛОЙ.

2.17 ОТКРЫТЫЕ ПОВЕРХНОСТИ ЗАКЛАДНЫХ ИЗДЕЛИЙ ДОЛЖНЫ БЫТЬ ОЧИЩЕНЫ ОТ НАПЛЫВОВ БЕТОНА.

2.18 Точность изготовления, внешний вид, качество поверхности колонн, величина отпускной прочности бетона, контроль, испытания, приемка, а также маркировка, хранение и транспортировка колонн должны удовлетворять требованиям ГОСТ 25628-83* „Колонны железобетонные для одноэтажных производственных зданий. Общие технические условия".

2.19 Выборка стали на колонны составлена без учета расхода стали на закладные изделия и строповочные устройства.

Этот расход должен быть учтен дополнительно в соответствии с указаниями проекта здания.

3. Монтаж

3.1 Монтаж колонн должен производиться согласно требованиям главы СНиП III-16-80 „Бетонные и железобетонные конструкции сборные. Правило производства и приемки монтажных работ" и главы СНиП III-4-80 „Техника безопасности в строительстве".

3.2 Подъем колонн при монтаже следует производить из положения „на ребро".

3.3 Для выверки колонн и примыкающих к ним конструкций на боковых поверхностях колонн предусмотрены риски разбивочных осей в уровнях верха колонн и верха фундамента.

Инв.№ подл. | Подпись и дата | Взам.инв.№

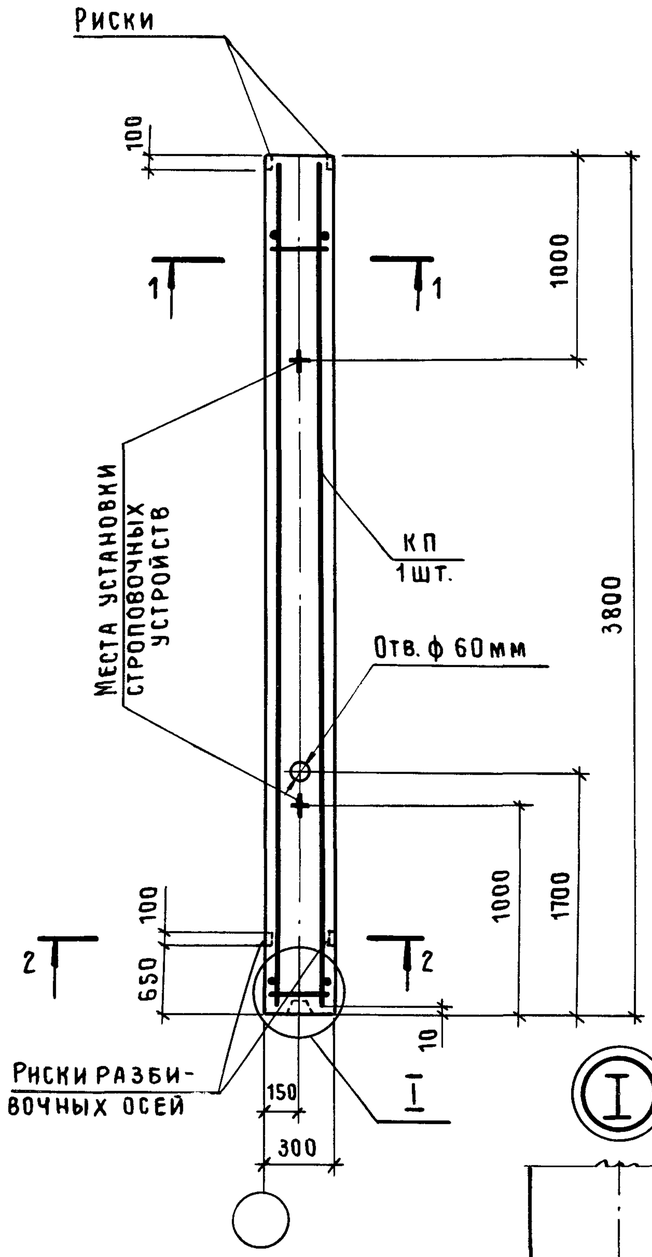

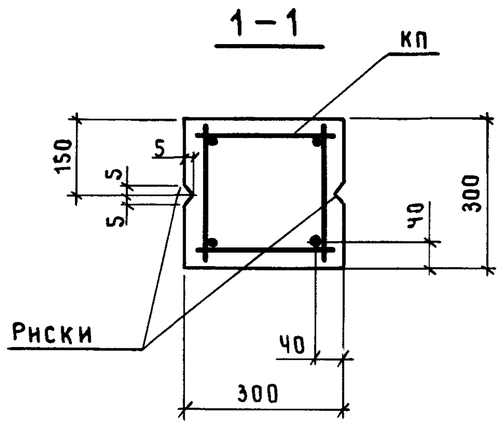

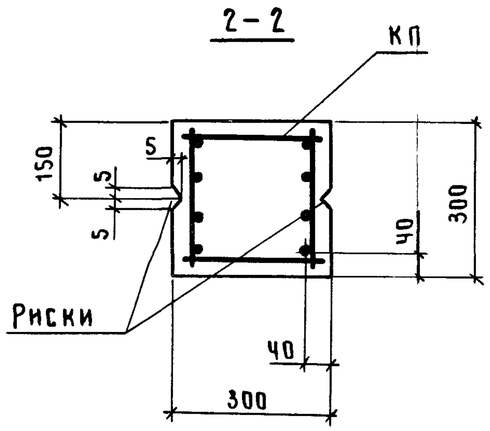

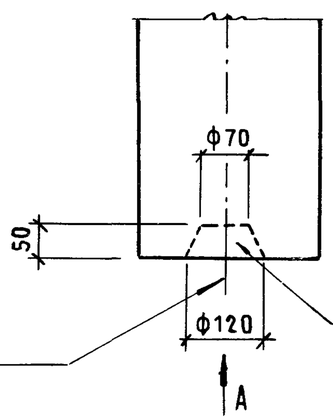

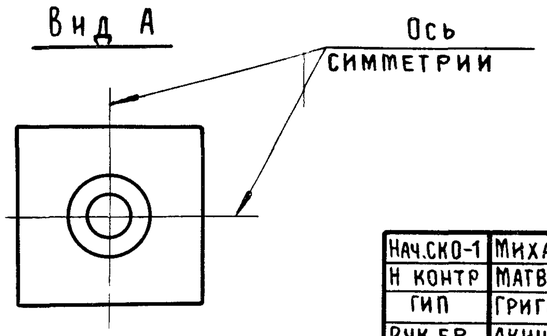

Марка колонны	Марка каркаса КП	Обозначение документа на каркас КП	Класс (марка) бетона	Объем бетона, м3	Масса колонны, т
1К30-1М2	КП1-1	1.423.1-3/88.2-1	В15 (М200)	0,34	0,86
1К30-2М3-С	КП1-2		В22,5 (М300)		
1К30-3М3-С	КП1-3				
1К30-4М3-С	КП1-4				

1. В сечении 2–2 количество продольных стержней условно показано для колонн марок 1К30-3; 1К30-4.
2. Марки закладных изделий и номера узлов их установки принять по чертежам КЖИ проекта здания.
3. На узле I арматура условно не показана.

Нач.СКО-1	Михайлов		1.423.1-3/88.1-1
Н контр	Матвеев		
ГИП	Григорьев		Колонна 1К30-1; 1К30-2-С ... 1К30-4-С
Рук.бр.	Акишина		
Ст.инж.	Никонова		
Пров.	Милютина		
Рук.бр.	Григорян		
Пров.	Тищенко		

Стадия	Лист	Листов
Р		1

ПРОМСТРОЙПРОЕКТ

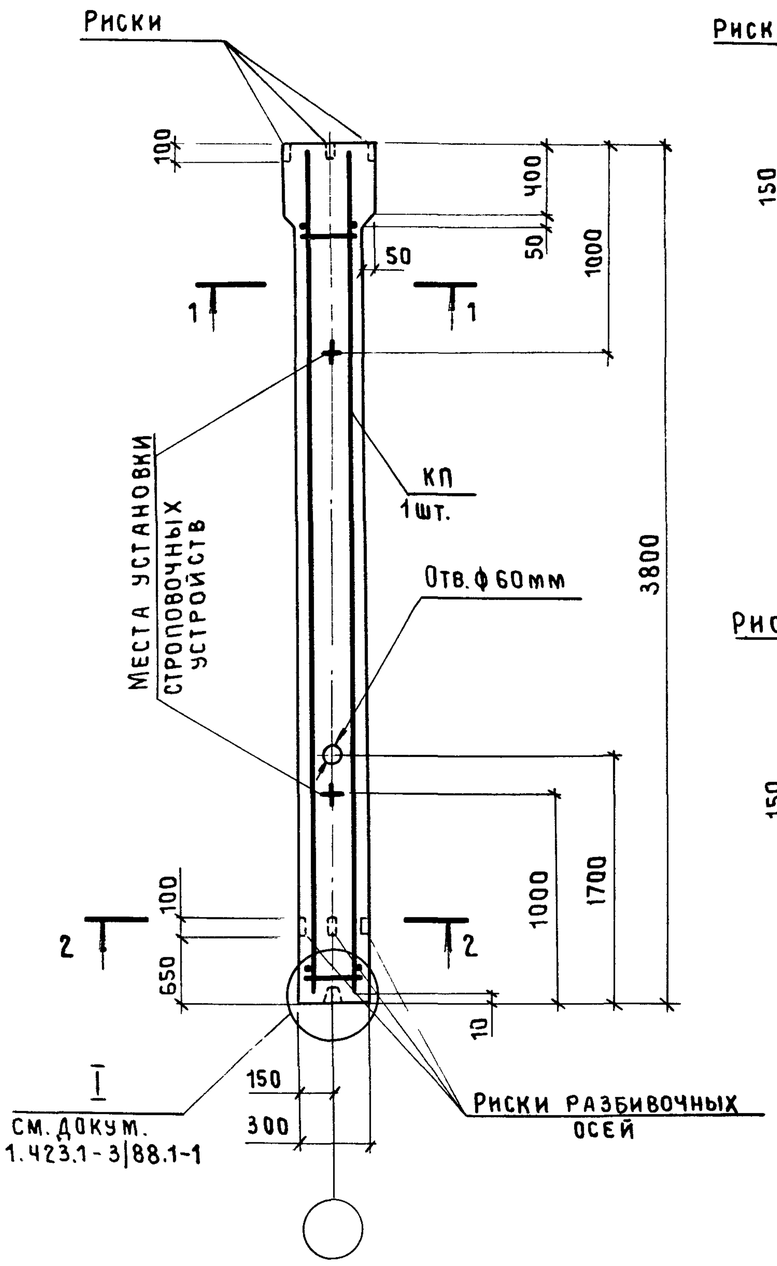

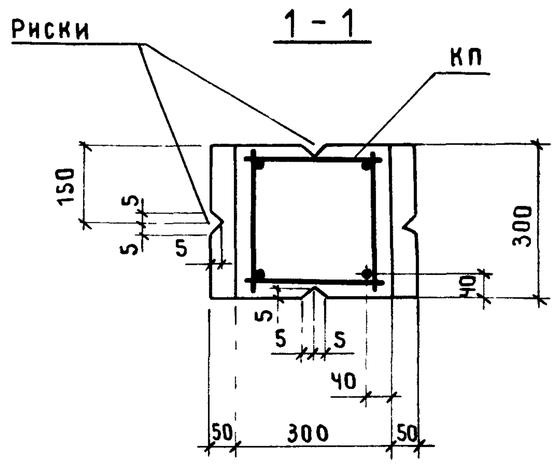

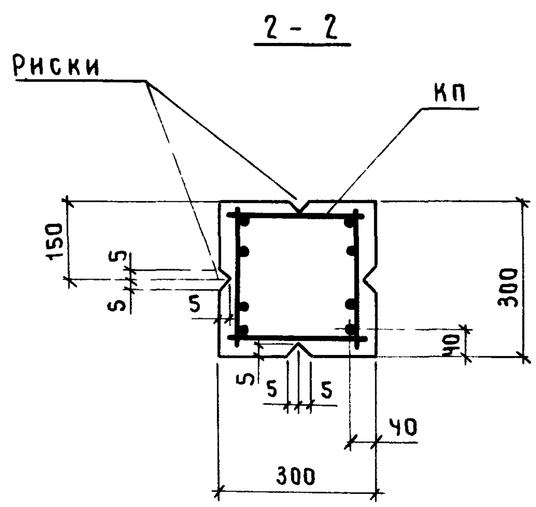

Марка колонны	Марка каркаса КП	Обозначение документа на каркас КП	Класс (марка) бетона	Объем бетона, м³	Масса колонны, т
2К30-1М2	КП 2-1	1.423.1-3|88.2-2	В15 (М200)	0,37	0,93
2К30-2М2	КП 2-2				
2К30-3М3-С	КП 2-3		В22,5 (М300)		
2К30-4М3-С	КП 2-4				
2К30-5М3-С	КП 2-5				

1. В сечении 2-2 количество продольных стержней условно показано для колонн марок 2К30-3...2К30-5.
2. Марки закладных изделий и номера узлов их установки принять по чертежам КЖИ проекта здания.

Нач.СКО-1	Михайлов	
Н. контр.	Матвеев	
ГИП	Григорьев	
Рук.бр.	Акишина	
Ст.инж.	Никонова	
Пров.	Милютина	
Рук.бр.	Григорян	
Пров.	Тищенко	

1.423.1-3|88.1-2

Колонна

2К30-1; 2К30-2; 2К30-3-С...2К30-5-С

Стадия	Лист	Листов
Р		1

ПРОМСТРОЙПРОЕКТ

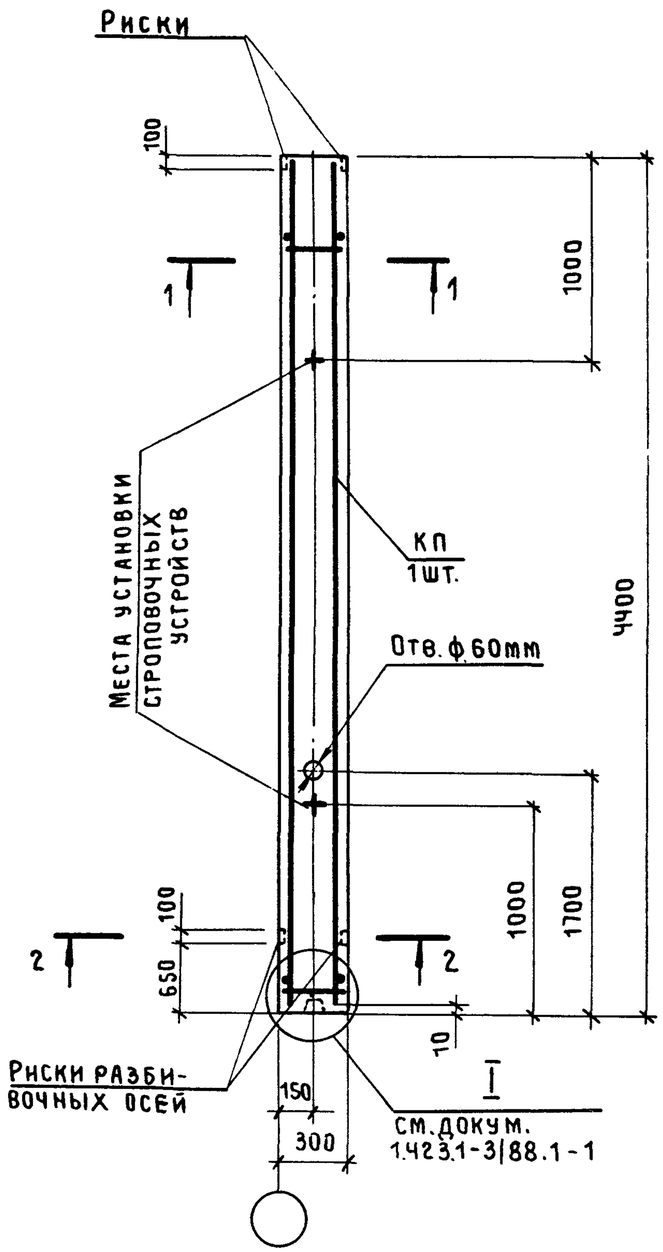

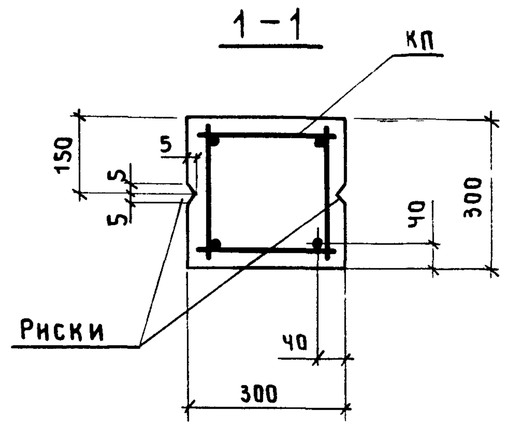

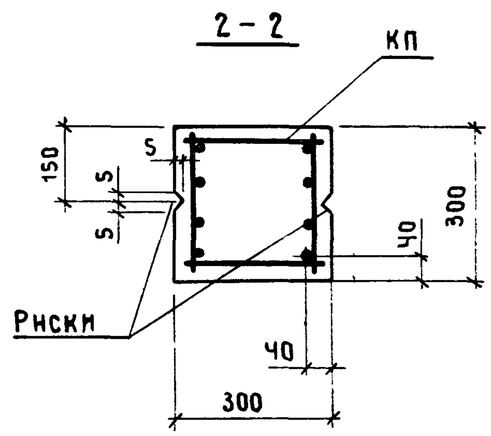

Марка колонны	Марка каркаса КП	Обозначение документа на каркас КП	Класс (марка) бетона	Объем бетона, м3	Масса колонны, т
1К36-1М2	КП3-1	1.423.1-3/88.2-3	В15 (М200)	0,4	1,0
1К36-2М2	КП3-2				
1К36-3М2	КП3-3				
1К36-3М3-С	КП3-4		В22,5 (М300)		
1К36-4М3-С	КП3-5				
1К36-5М3-С	КП3-6				

1. В сечении 2-2 количество продольных стержней условно показано для колонн марок 1К36-4; 1К36-5.
2. Марки закладных изделий и номера узлов их установки принять по чертежам КЖИ проекта здания.

Нач.СКО-1	Михайлов		1.423.1-3/88.1-3
Н. контр.	Матвеев		
ГИП	Григорьев		
Рук.бр.	Акишина		Колонна 1К36-1 ... 1К36-3; 1К36-3-С ... 1К36-5-С
Ст. инж	Никонова		
Пров.	Милютина		
Рук.бр.	Григорян		
Пров.	Тищенко		

Стадия	Лист	Листов
Р		1

ПРОМСТРОЙПРОЕКТ

Инв.№ подл. | Подпись и дата | Взам.инв.№

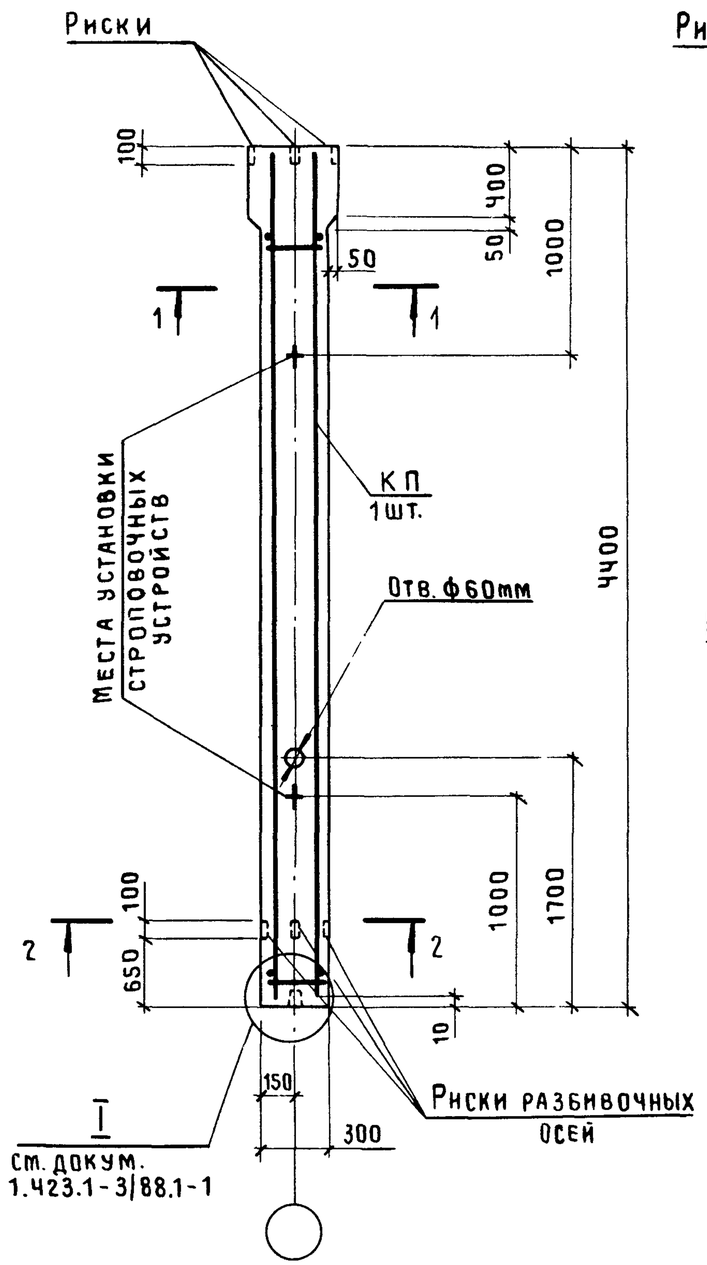

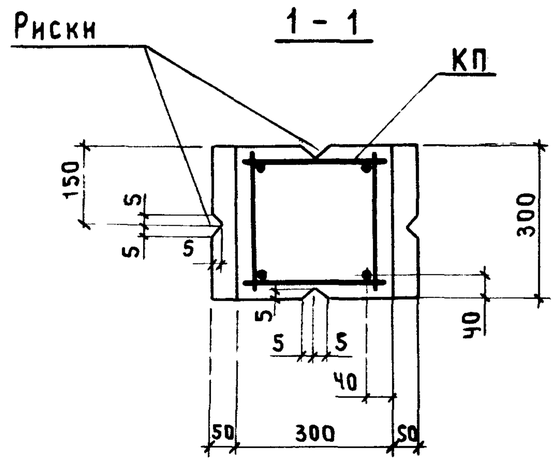

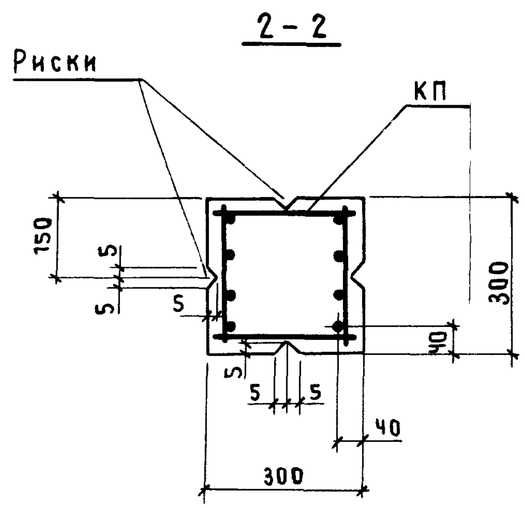

Марка колонны	Марка каркаса КП	Обозначение документа на каркас КП	Класс (марка) бетона	Объем бетона, м3	Масса колонны, т
2К36-1М2	КП4-1	1.423.1-3/88.2-4	В15 (М200)	0,43	1,1
2К36-2М2	КП4-2				
2К36-4М2	КП4-3				
2К36-3М3-С	КП4-4		В22,5 (М300)		
2К36-4М3-С	КП4-5				
2К36-5М3-С	КП4-6				
2К36-6М3-С	КП4-7				

1. В сечении 2-2 количество продольных стержней условно показано для колонн марок 2К36-4...2К36-6.
2. Марки закладных изделий и номера узлов их установки принять по чертежам КЖИ проекта здания.

Нач.СКО-1	Михайлов		1.423.1-3/88.1-4
Н. контр.	Матвеев		
ГИП	Григорьев		
Рук.бр.	Акишина		Колонна 2К36-1; 2К36-2; 2К36-4; 2К36-3-С... 2К36-6-С
Ст.инж	Никонова		
Пров.	Милютина		
Рук.бр.	Григорян		
Пров.	Тищенко		

Стадия	Лист	Листов
Р		1

ПРОМСТРОЙПРОЕКТ

Инв.№ подл. | Подпись и дата | Взам.инв.№

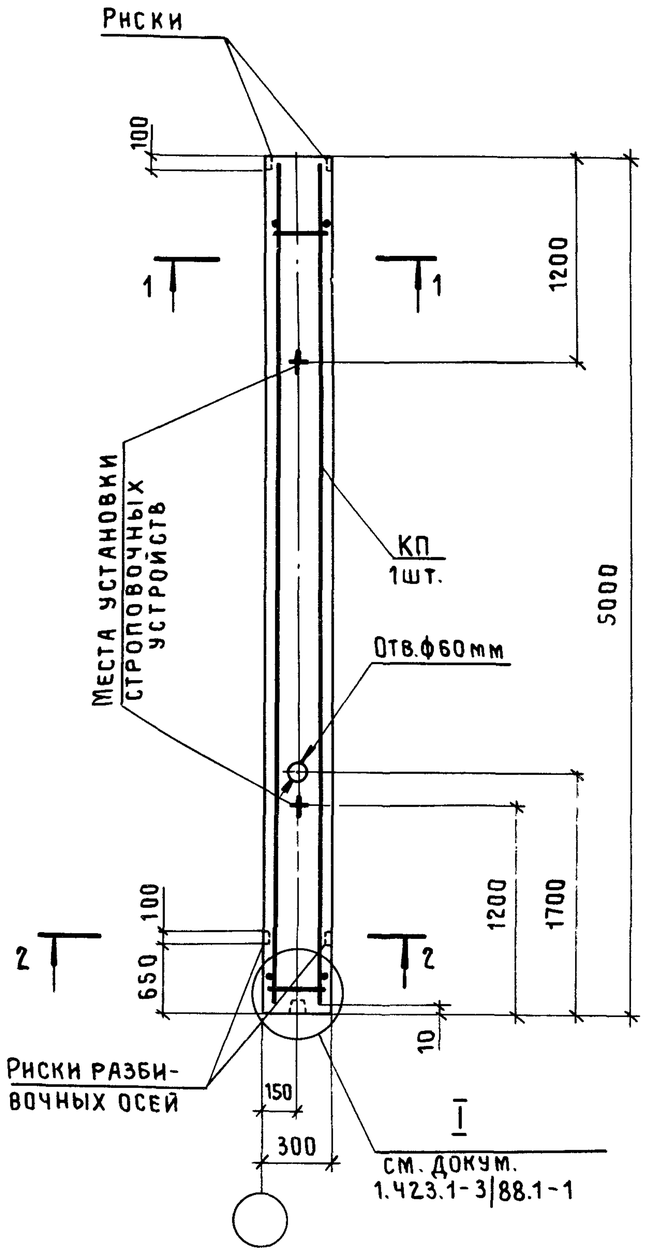

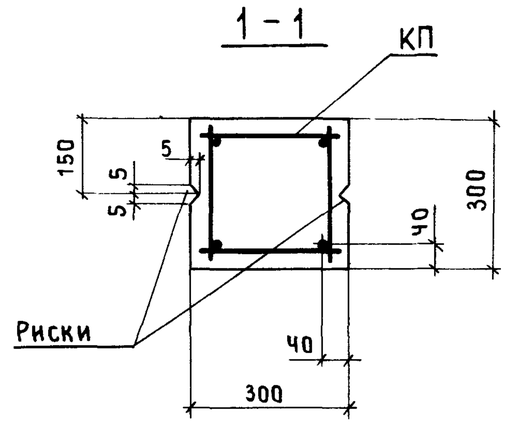

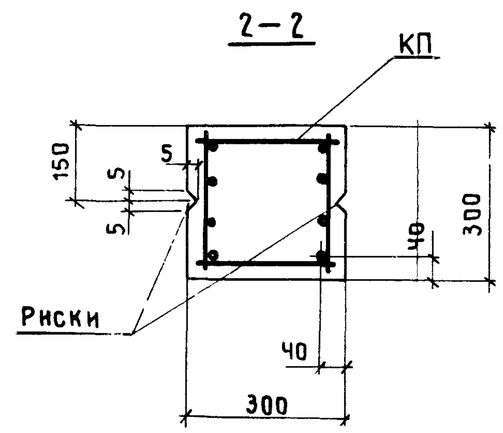

Марка колонны	Марка каркаса КП	Обозначение документа на каркас КП	Класс (марка) бетона	Объем бетона, м3	Масса колонны, т
1К42-1М2	КП 5-1	1.423.1-3/88.2-5	В15 (М200)	0,45	1,1
1К42-2М2	КП 5-2				
1К42-3М2	КП 5-3				
1К42-4М2	КП 5-4				
1К42-3М3-С	КП 5-5		В22,5 (М300)		
1К42-4М3-С	КП 5-6				
1К42-5М3-С	КП 5-7				

1. В сечении 2-2 количество продольных стержней условно показано для колонн марок 1К42-4; 1К42-5.
2. Марки закладных изделий и номера узлов их установки принять по чертежам КЖИ проекта здания.

Нач.СКО-1	Михайлов	
Н. контр.	Матвеев	
ГИП	Григорьев	
Рук.бр.	Акишина	
Ст.инж.	Никонова	
Пров.	Милютина	
Рук.бр.	Григорян	
Пров.	Тищенко	

1.423.1-3/88.1-5

Колонна 1К42-1 ... 1К42-4; 1К42-3-С ... 1К42-5-С

Стадия	Лист	Листов
Р		1

ПРОМСТРОЙПРОЕКТ

Инв.№ подл. | Подпись и дата | Взам.инв.№

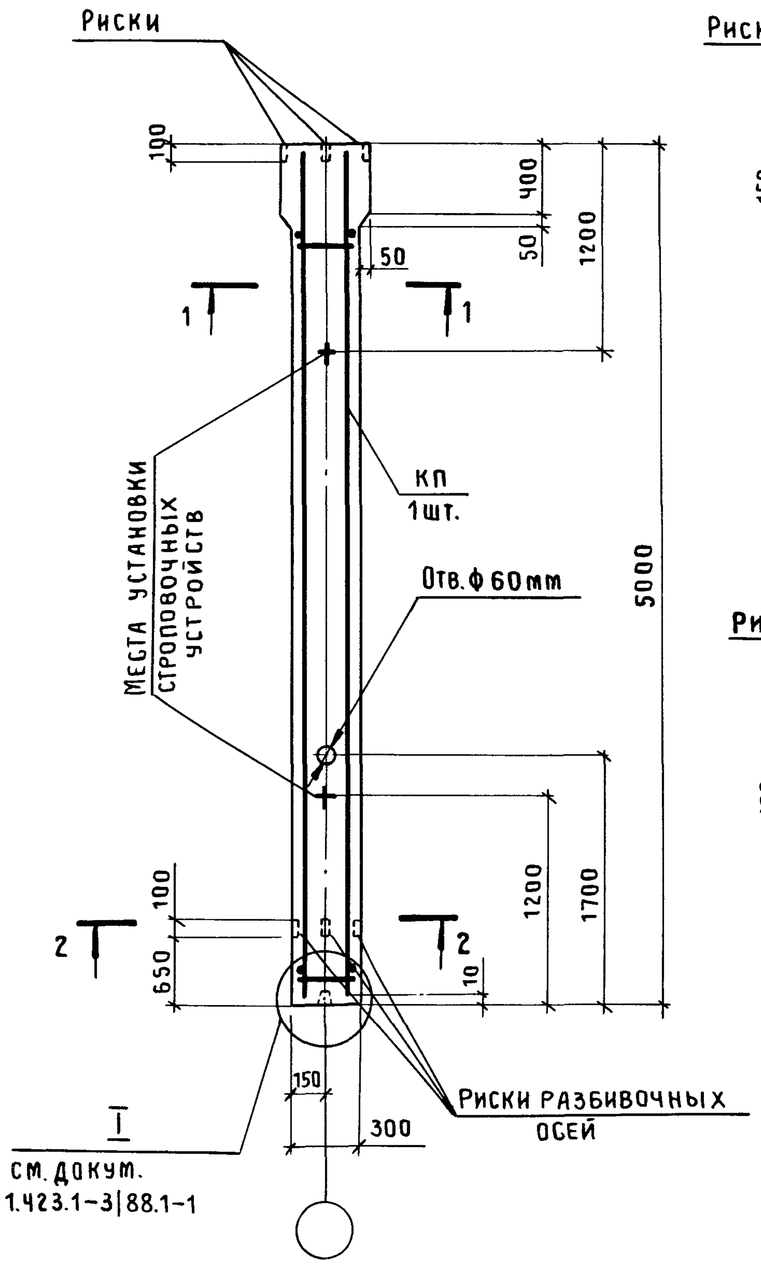

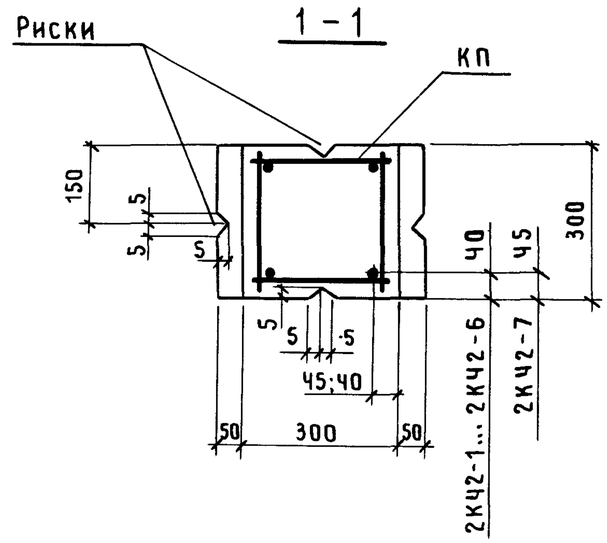

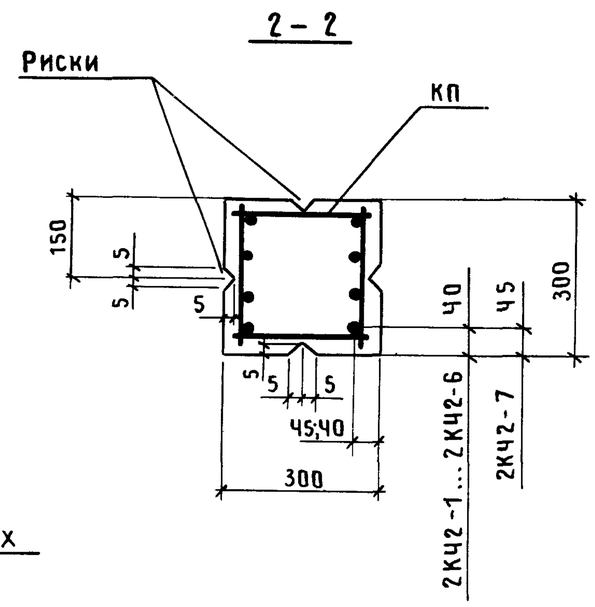

Марка колонны	Марка каркаса КП	Обозначение документа на каркас КП	Класс (марка) бетона	Объем бетона, м3	Масса колонны, т
2К42-1М2	КП 6-1	1.423.1-3|88.2 — 6	В15 (М200)	0,48	1,2
2К42-2М2	КП 6-2				
2К42-3М2	КП 6-3				
2К42-4М2	КП 6-4				
2К42-5М2	КП 6-5				
2К42-3М3-С	КП 6-6		В22,5 (М300)		
2К42-4М3-С	КП 6-7				
2К42-5М3-С	КП 6-8	—7			
2К42-6М3-С	КП 6-9				
2К42-7М3-С	КП 6-10	—8			1,3

1. В сечении 2-2 количество продольных стержней условно показано для колонн марок 2К42-4...2К42-7.
2. Марки закладных изделий и номера узлов их установки принять по чертежам КЖИ проекта здания.

Нач.СКО-1	Михайлов		1.423.1-3|88.1-6
Н. контр	Матвеев		
ГИП	Григорьев		
Рук.бр.	Акишина		Колонна 2К42-1 ... 2К42-5; 2К42-3-С ... 2К42-7-С
Ст.инж.	Никонова		
Пров.	Милютина		
Рук.бр.	Григорян		
Пров.	Тищенко		

Стадия	Лист	Листов
Р		1

ПРОМСТРОЙПРОЕКТ

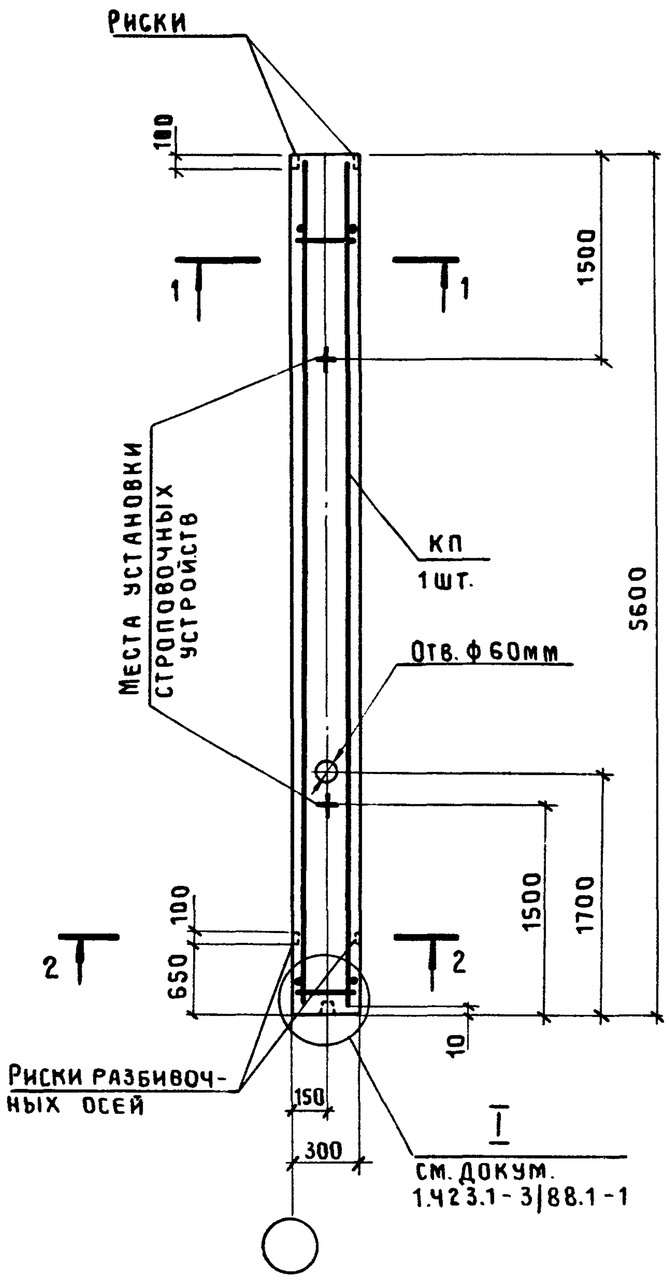

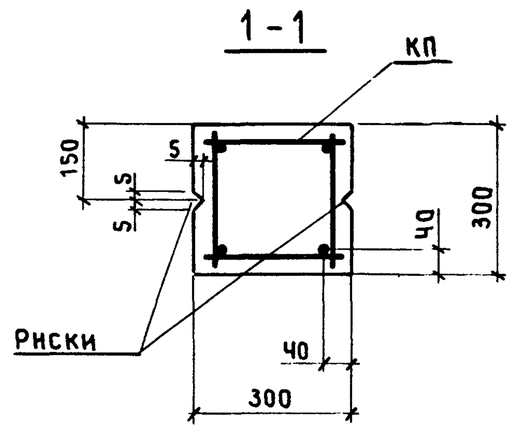

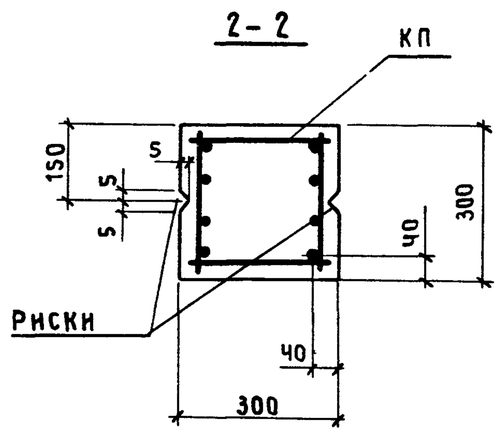

Марка колонны	Марка каркаса КП	Обозначение документа на каркас КП	Класс (марка) бетона	Объем бетона, м3	Масса колонны, т
1К48-1М2	КП 7-1	1.423 1-3/88.2-9	В15 (М200)	0,5	1,3
1К48-2М2	КП 7-2				
1К48-3М2	КП 7-3				
1К48-4М2	КП 7-4	-10			
1К48-2М3-С	КП 7-5	-9	В22,5 (М300)		
1К48-3М3-С	КП 7-6				
1К48-4М3-С	КП 7-7	-10			
1К48-5М3-С	КП 7-8	-11			
1К48-6М3-С	КП 7-9				1,4

1. В сечении 2-2 количество продольных стержней условно показано для колонн марок 1К48-4...1К48-6.
2. Марки закладных изделий и номера узлов их установки принять по чертежам КЖИ проекта здания.

Нач.СКО-1	Михайлов		
Н. контр	Матвеев		
ГИП	Григорьев		
Рук.бр.	Акишина		
Рук.бр.	Кумков		
Пров.	Никонова		
Рук.бр.	Григорян		
Пров.	Тищенко		

1.423.1 - 3/88.1-7

Колонна 1К48-1 ... 1К48-4; 1К48-2-С...1К48-6-С

Стадия	Лист	Листов
Р		1

ПРОМСТРОЙПРОЕКТ

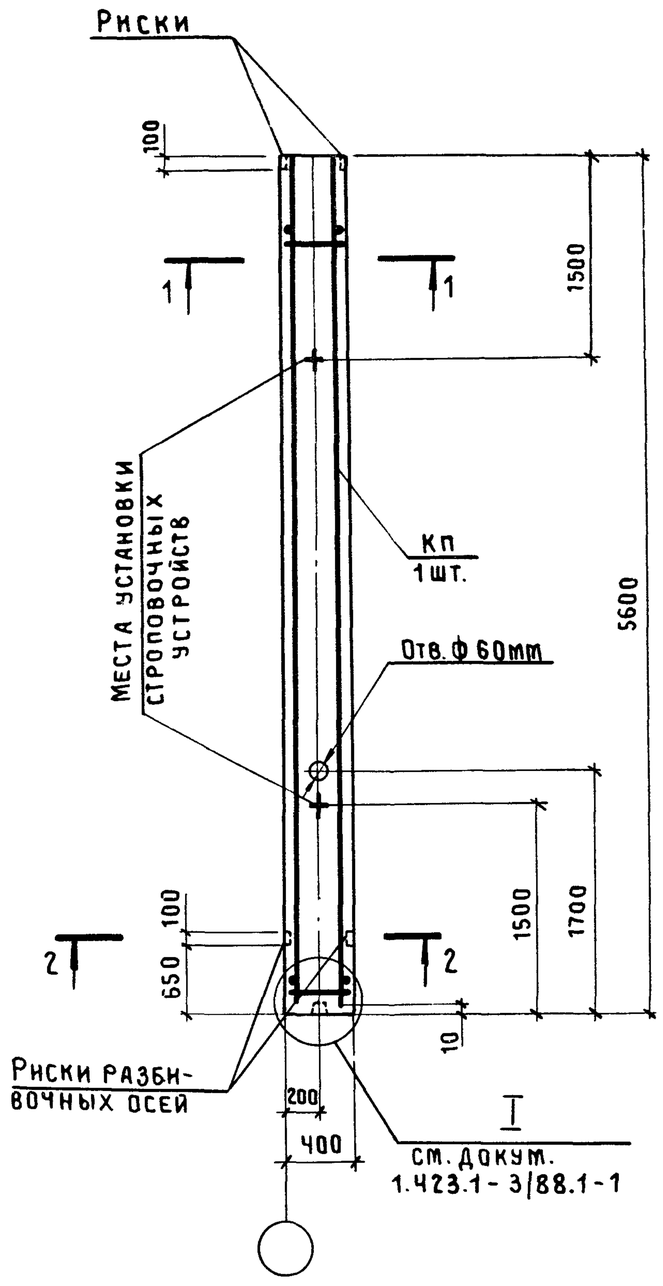

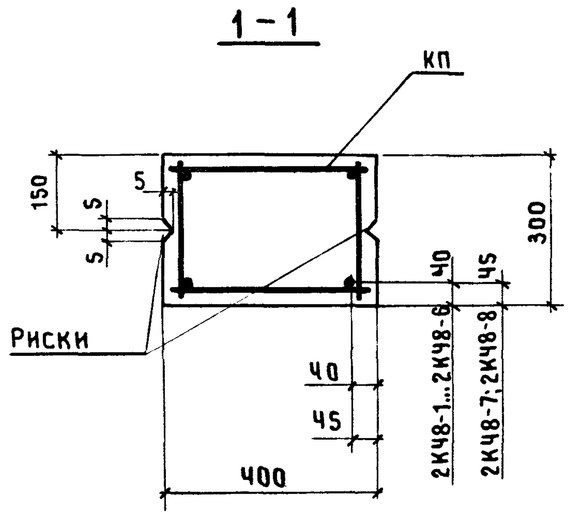

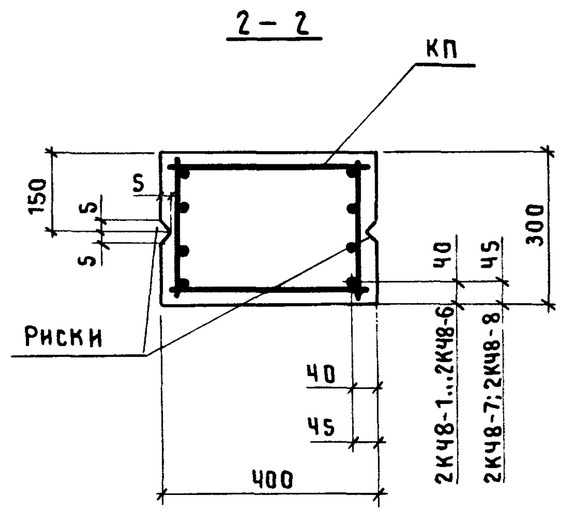

Марка колонны	Марка каркаса КП	Обозначение документа на каркас КП	Класс (марка) бетона	Объем бетона, м³	Масса колонны, т
2К48-1М2	КП8-1	1.423.1-3/88.2-12	В15 (М200)	0,67	1,7
2К48-1М3			В22,5 (М300)		
2К48-1М4			В30 (М400)		
2К48-2М2	КП8-2		В15 (М200)		
2К48-2М3			В22,5 (М300)		
2К48-3М2	КП8-3		В15 (М200)		
2К48-3М3			В22,5 (М300)		
2К48-4М2	КП8-4		В15 (М200)		
2К48-4М3			В22,5 (М300)		
2К48-5М2	КП8-5		В15 (М200)		
2К48-6М2	КП8-6				
2К48-7М3	КП8-7	-13	В22,5 (М300)		1,8
2К48-2М3-С	КП8-8	-14			1,7
2К48-3М3-С	КП8-9				
2К48-4М3-С	КП8-10	-13			
2К48-4М4-С			В30 (М400)		
2К48-5М3-С	КП8-11	-15	В22,5 (М300)		
2К48-5М4-С			В30 (М400)		
2К48-6М3-С	КП8-12		В22,5 (М300)		
2К48-6М4-С			В30 (М400)		
2К48-7М3-С	КП8-13	-16	В22,5 (М300)		1,8
2К48-8М3-С	КП8-14				

1. В сечении 2-2 количество продольных стержней условно показано для колонн марок 2К48-4...2К48-8.
2. Марки закладных изделий и номера узлов их установки принять по чертежам КЖИ проекта здания.

Нач.СКО-1	Михайлов	
Н. контр.	Матвеев	
ГИП	Григорьев	
Рук. бр.	Акишина	
Рук. бр.	Кумков	
Пров.	Никонова	
Рук. бр.	Григорян	
Пров.	Тищенко	

1.423.1-3/88.1-8

Колонна 2К48-1 ... 2К48-7; 2К48-2-С ... 2К48-8-С

Стадия	Лист	Листов
Р		1

ПРОМСТРОЙПРОЕКТ

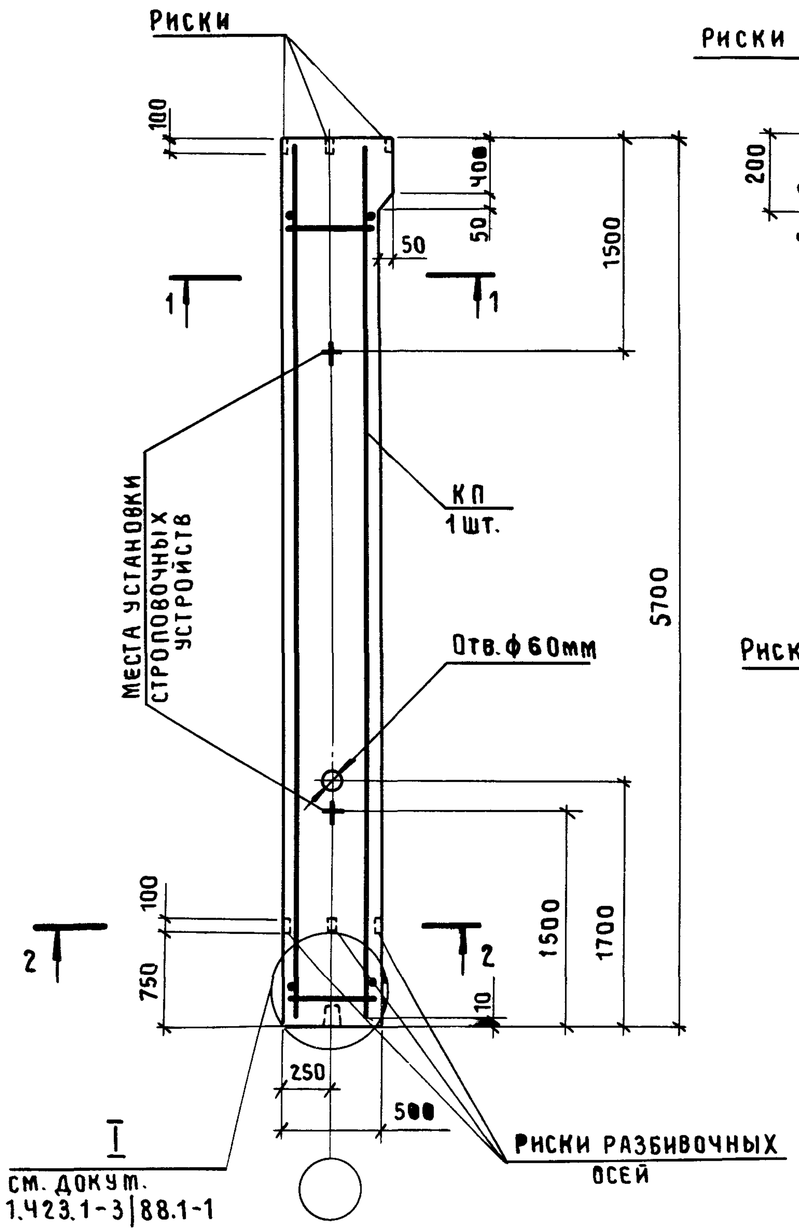

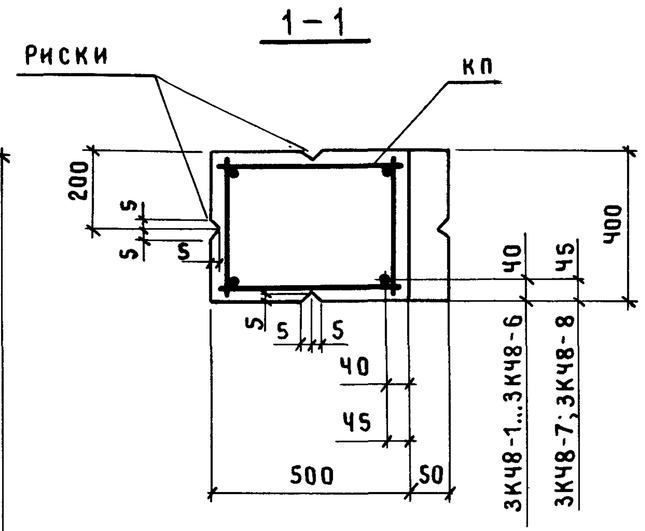

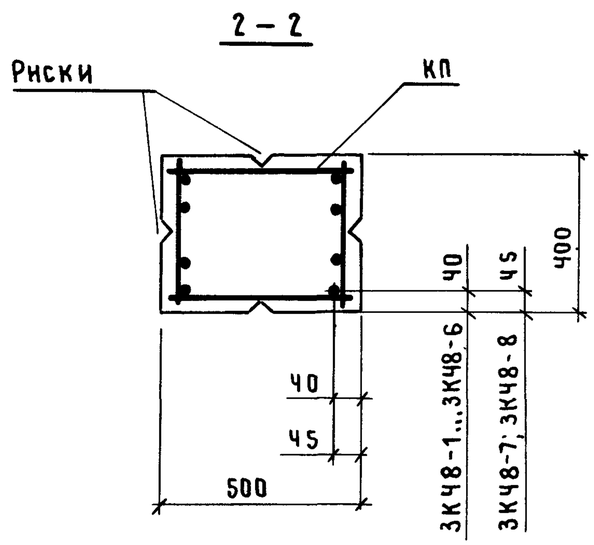

Марка колонны	Марка каркаса КП	Обозначение документа на каркас КП	Класс (марка) бетона	Объем бетона, м3	Масса колонны, т
3К48-1М2	КП 9-1	1.423.1-3|88.2-17	В15 (М200)	1,2	3,0
3К48-1М3			В22,5 (М300)		
3К48-1М4			В30 (М400)		
3К48-2М2	КП 9-2		В15 (М200)		
3К48-2М3			В22,5 (М300)		
3К48-2М4			В30 (М400)		
3К48-3М3	КП 9-3		В22,5 (М300)		
3К48-3М4			В30 (М400)		
3К48-4М2	КП 9-4		В15 (М200)		
3К48-4М3			В22,5 (М300)		
3К48-4М3-С	КП 9-5				
3К48-5М3-С	КП 9-6				
3К48-6М3-С	КП 9-7	-18			
3К48-7М3-С	КП 9-8				
3К48-8М3-С	КП 9-9	-19			

1. В сечении 2-2 количество продольных стержней условно показано для колонн марок 3К48-4...3К48-8.
2. Марки закладных изделий и номера узлов их установки принять по чертежам КЖИ проекта здания.

Нач.СКО-1	Михайлов		
Н.контр.	Матвеев		
ГИП	Григорьев		
Рук.бр.	Акишина		
Инжен.	Тищенко		
Пров	Никонова		
Рук.бр.	Григорян		
Пров.	Тищенко		

1.423.1-3|88.1-9

Колонна 3К48-1 ... 3К48-4; 3К48-4-С ... 3К48-8-С

Стадия	Лист	Листов
Р		1

ПРОМСТРОЙПРОЕКТ

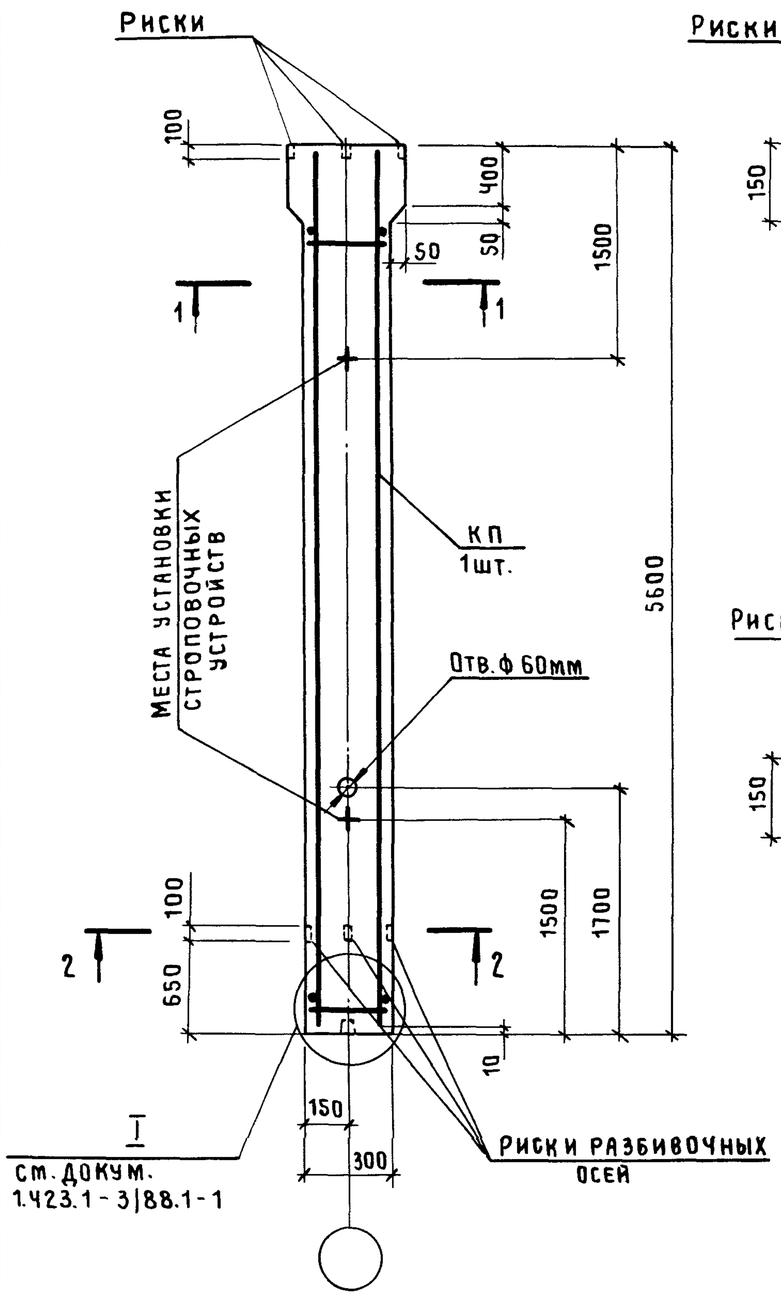

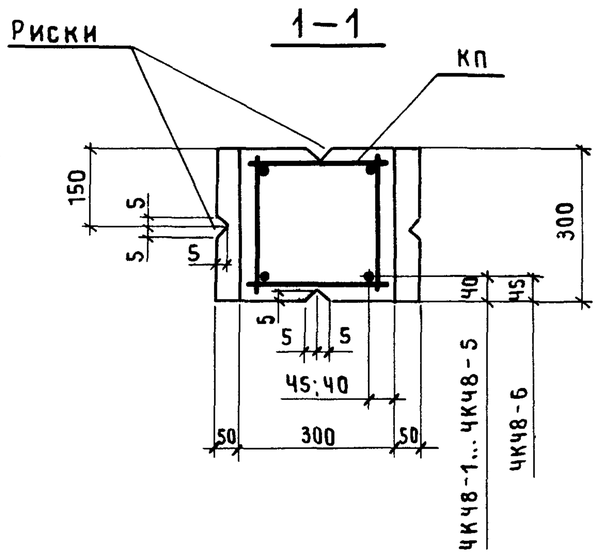

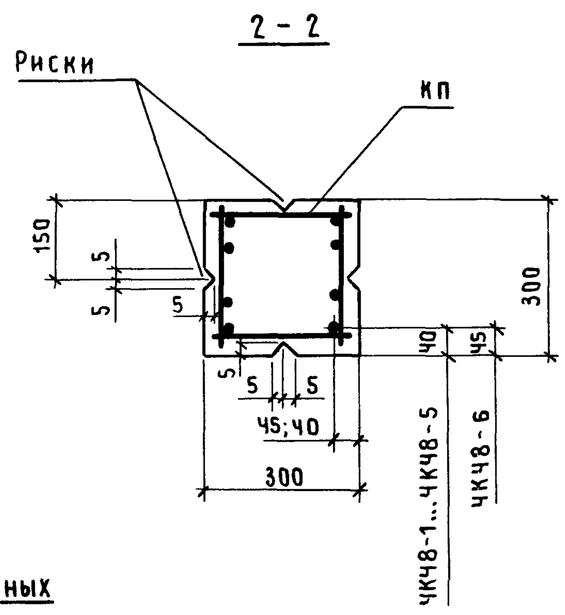

Марка колонны	Марка каркаса КП	Обозначение документа на каркас КП	Класс (марка) бетона	Объем бетона, м3	Масса колонны, т
ЧК48-1М2	КП10-1	1.423.1-3/88.2-20	В15 (М200)	0,53	1,3
ЧК48-2М2	КП10-2				
ЧК48-3М2	КП10-3				
ЧК48-3М3			В22,5 (М300)		
ЧК48-4М2	КП10-4		В15 (М200)		
ЧК48-5М2	КП10-5				
ЧК48-3М3-С	КП10-6		В22,5 (М300)		
ЧК48-4М3-С	КП10-7	-21			
ЧК48-5М3-С	КП10-8				1,4
ЧК48-6М3-С	КП10-9	-22			

1. В сечении 2-2 количество продольных стержней условно показано для колонн марок ЧК48-4...ЧК48-6.
2. Марки закладных изделий и номера узлов их установки принять по чертежам КЖИ проекта здания.

Нач.СКО-1	Михайлов		1.423.1-3/88.1-10
Н. контр.	Матвеев		
ГИП	Григорьев		
Рук.бр.	Акишина		Колонна ЧК48-1 ... ЧК48-5; ЧК48-3-С ... ЧК48-6-С
Инжен.	Михеева		
Пров.	Никонова		
Рук.бр.	Григорян		
Пров.	Тищенко		

Стадия	Лист	Листов
Р		1

ПРОМСТРОЙПРОЕКТ

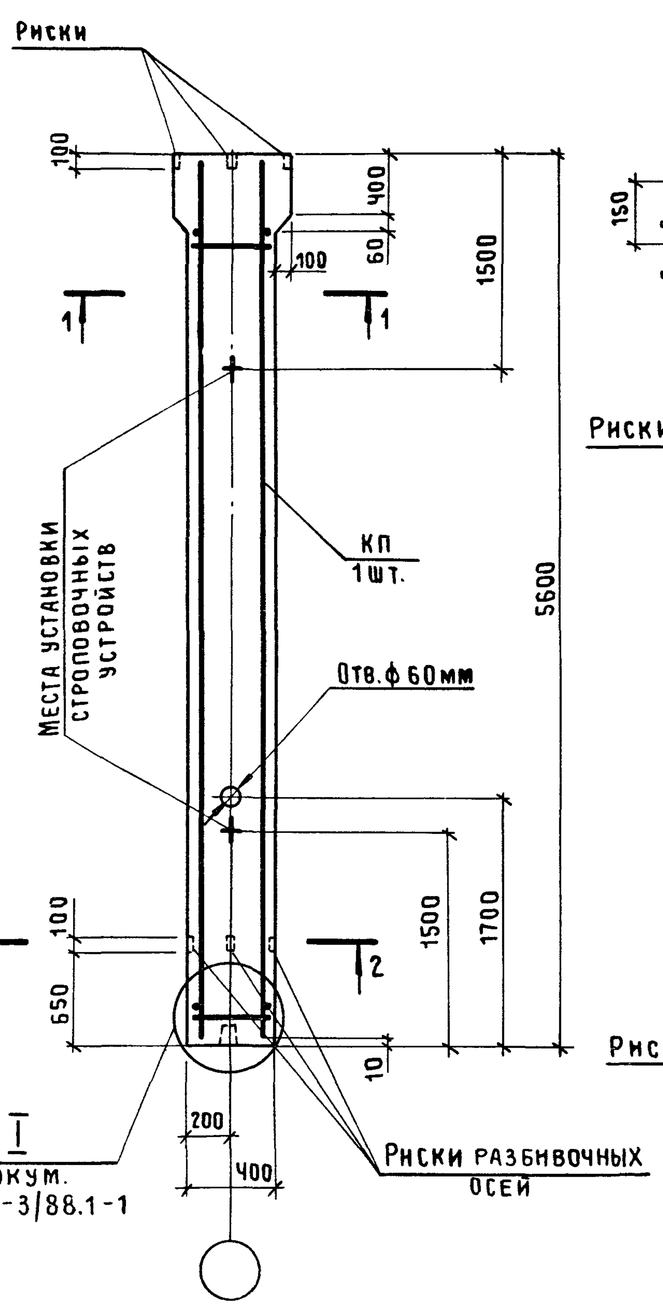

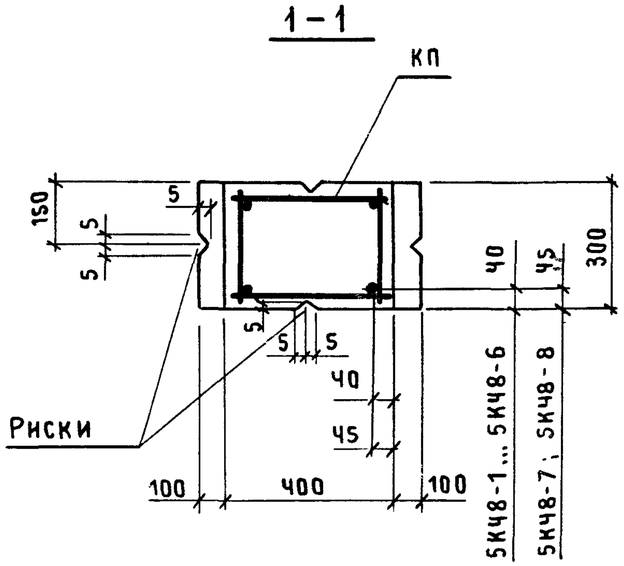

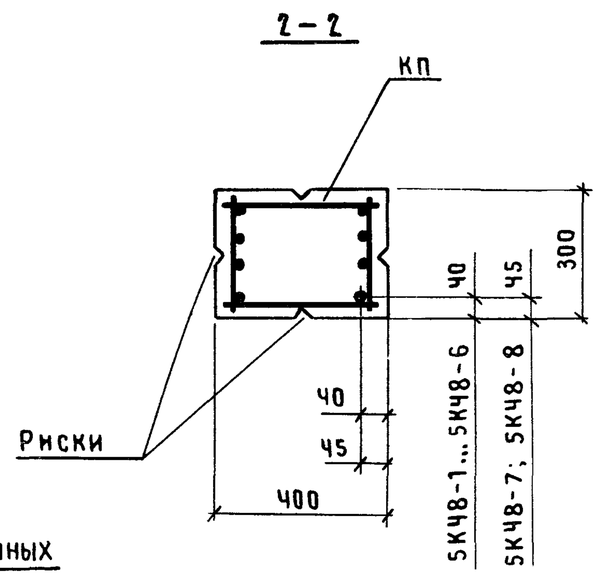

Марка колонны	Марка каркаса КП	Обозначение документа на каркас КП	Класс (марка) бетона	Объем бетона, м3	Масса колонны, т
5К48-1М2	КП11-1	1.423.1-3/88.2-23	В15 (М200)	0,72	1,8
5К48-1М3			В22,5 (М300)		
5К48-1М4			В30 (М400)		
5К48-2М2	КП11-2		В15 (М200)		
5К48-2М3			В22,5 (М300)		
5К48-2М4			В30 (М400)		
5К48-3М2	КП11-3		В15 (М200)		
5К48-3М3			В22,5 (М300)		
5К48-4М2	КП11-4		В15 (М200)		
5К48-4М3			В22,5 (М300)		
5К48-5М2	КП11-5		В15 (М200)		
5К48-5М3			В22,5 (М300)		
5К48-5М4			В30 (М400)		
5К48-4М3-С	КП11-6		В22,5 (М300)		
5К48-5М3-С	КП11-7	-24			
5К48-6М3-С	КП11-8				
5К48-7М3-С	КП11-9	-25			1,9
5К48-8М3-С	КП11-10				
5К48-8М4-С			В30 (М400)		

1. В сечении 2-2 количество продольных стержней условно показано для колонн марок 5К48-4...5К48-8.
2. Марки закладных изделий и номера узлов их установки принять по чертежам КЖИ проекта здания.

Нач.СКО-1	Михайлов	
Н.контр.	Матвеев	
ГИП	Григорьев	
Рук.бр.	Акишина	
Рук.бр.	Кумков	
Пров.	Никонова	
Рук.бр.	Григорян	
Пров.	Тищенко	

1.423.1-3/88.1-11

Колонна 5К48-1... 5К48-5; 5К48-4-С... 5К48-8-С

Стадия	Лист	Листов
Р		1

ПРОМСТРОЙПРОЕКТ

Инв.№подл. | Подпись и дата | Взам.инв.№

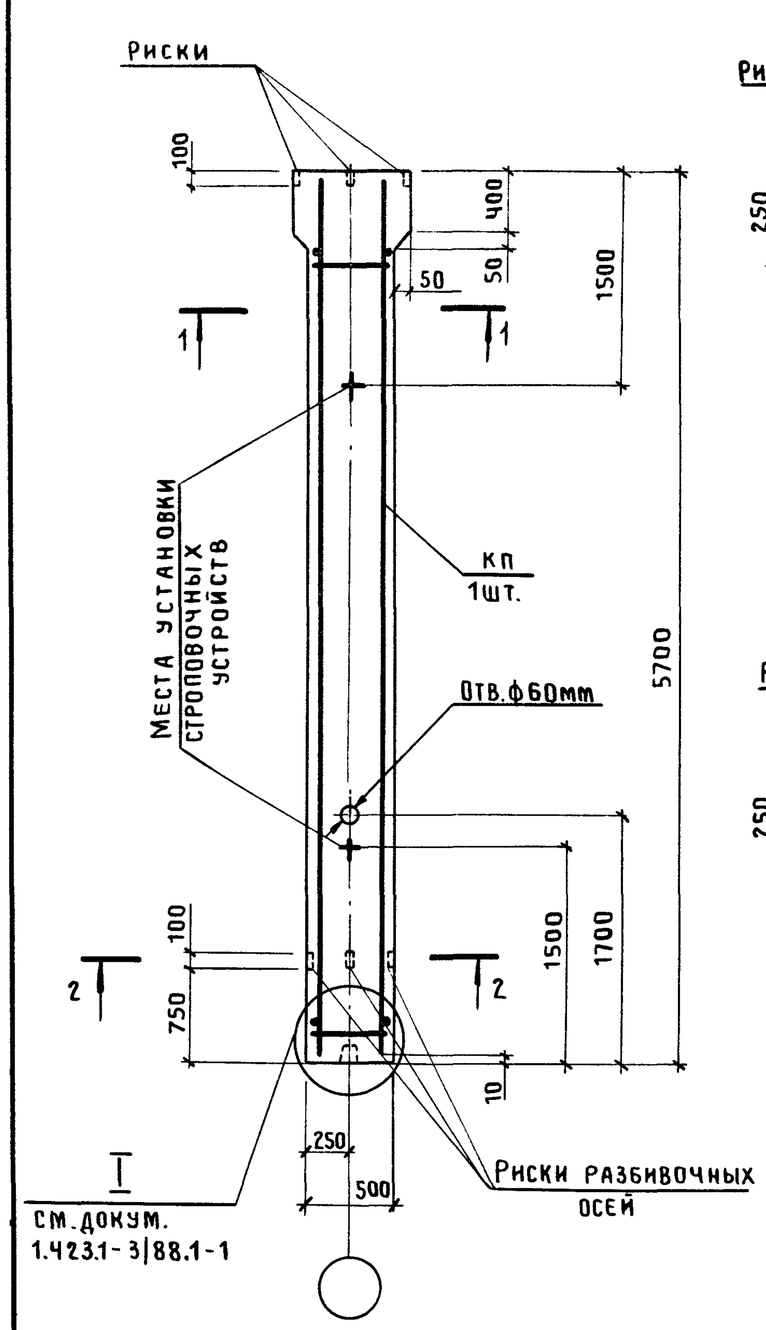

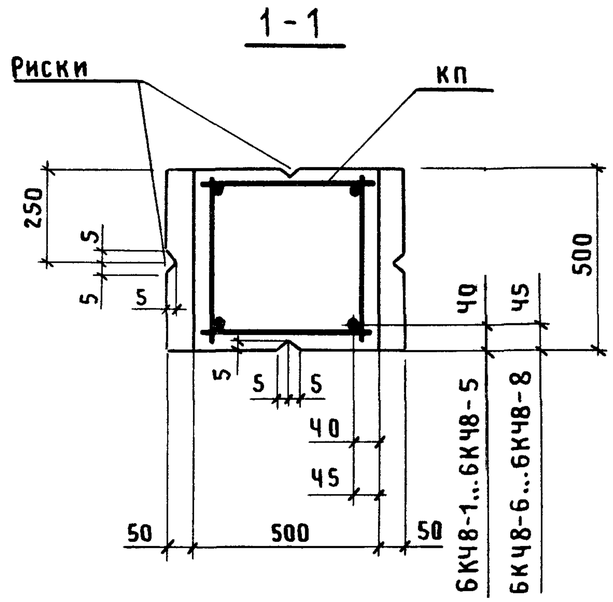

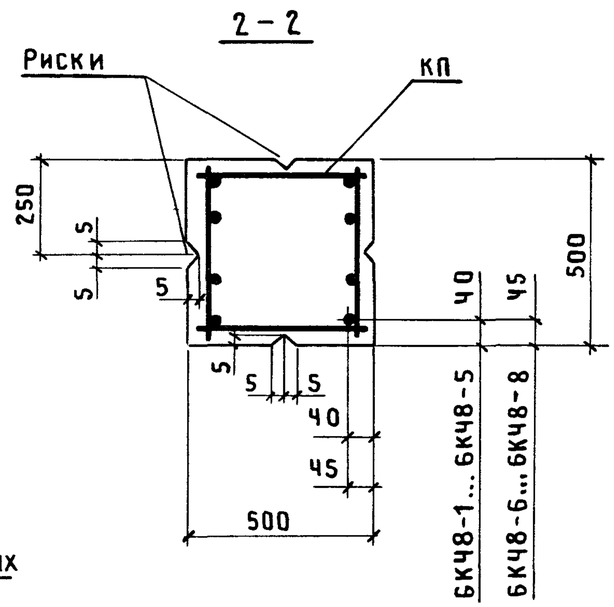

Марка колонны	Марка каркаса КП	Обозначение документа на каркас КП	Класс (марка) бетона	Объем бетона, м3	Масса колонны, т
6К48-1М2	КП12-1	1.423.1-3|88.2-26	В15 (М200)	1,5	3,7
6К48-1М3			В22,5 (М300)		
6К48-1М4			В30 (М400)		
6К48-2М2	КП12-2		В15 (М200)		
6К48-2М3			В22,5 (М300)		
6К48-2М4			В30 (М400)		
6К48-3М2	КП12-3		В15 (М200)		
6К48-3М3			В22,5 (М300)		
6К48-4М2	КП12-4		В15 (М200)		
6К48-4М3			В22,5 (М300)		
6К48-4М4			В30 (М400)		
6К48-4М3-С	КП12-5		В22,5 (М300)		
6К48-5М3-С	КП12-6				
6К48-5М4-С			В30 М400		
6К48-6М3-С	КП12-7	-27	В22,5 (М300)		
6К48-7М3-С	КП12-8				
6К48-7М4-С			В30 (М400)		
6К48-8М3-С	КП12-9	-28	В22,5 (М300)		
6К48-8М4-С			В30 (М400)		

1. В сечении 2-2 количество продольных стержней условно показано для колонн марок 6К48-4...6К48-8.
2. Марки закладных изделий и номера узлов их установки принять по чертежам КЖИ проекта здания.

Нач.СКО-1	Михайлов		
Н.контр.	Матвеев		
ГИП	Григорьев		
Рук.бр.	Акишина		
Инжен.	Михеева		
Пров.	Никонова		
Рук.бр.	Григорян		
Пров.	Тищенко		

1.423.1-3|88.1-12

Колонна 6К48-1 ... 6К48-4; 6К48-4-С ... 6К48-8-С

Стадия	Лист	Листов
Р		1

ПРОМСТРОЙПРОЕКТ

23584-03 22

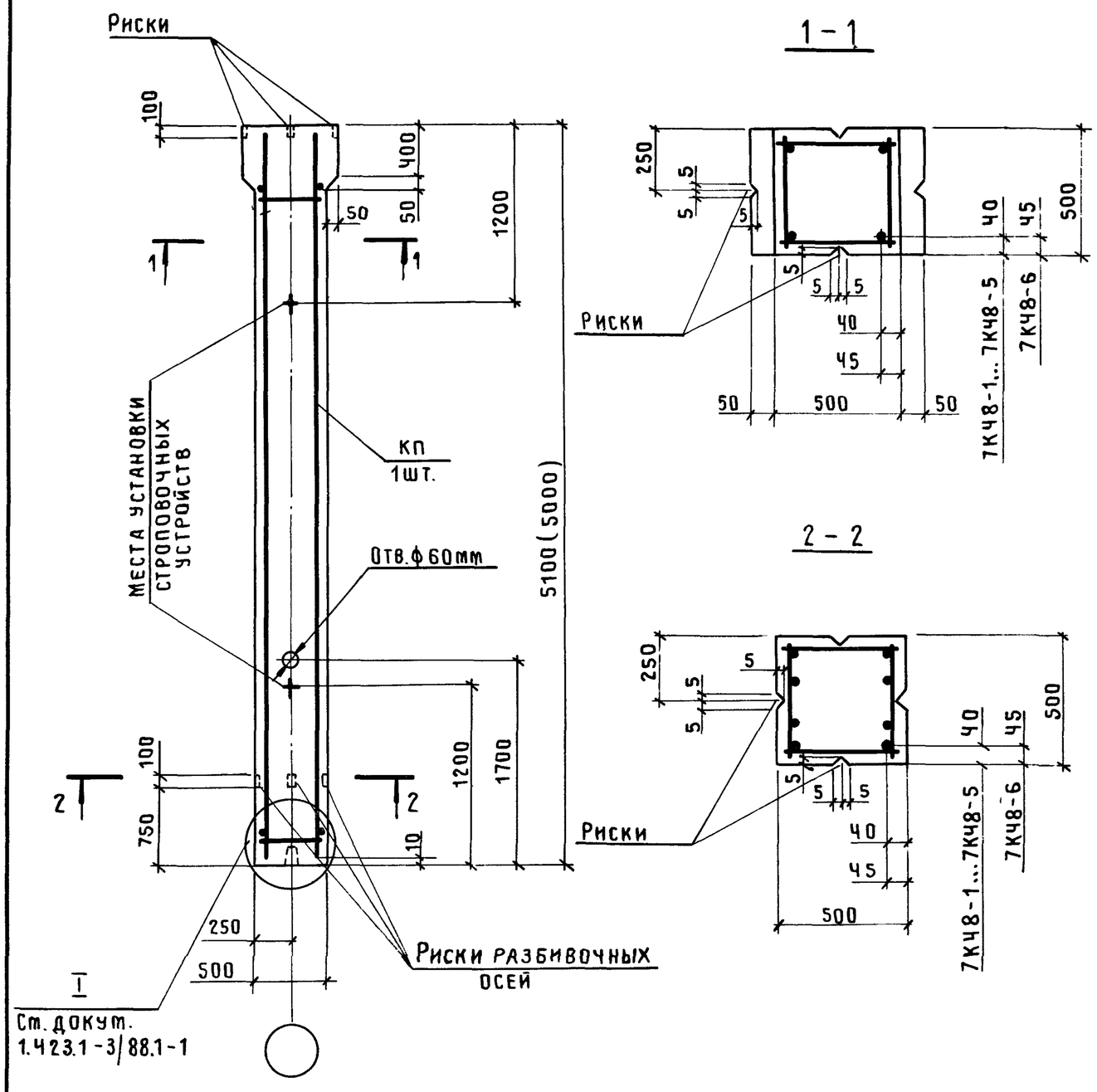

Марка колонны	Марка каркаса КП	Обозначение документа на каркас КП	Класс (марка) бетона	Объем бетона, м3	Масса колонны, т
7К48-1М3	КП13-1	1.423.1-3/88.2-29	В22,5 (М300)	1,3	3,3
7К48-2М3	КП13-2				
7К48-3М3	КП13-3				
7К48-4М3	КП13-4				
7К48-4М4			В30 (М400)		
7К48-5М3	КП13-5		В22,5 (М300)		
7К48-4М4-С	КП13-6		В30 (М400)		
7К48-6М4-С	КП13-7				

1. В скобках приведена длина колонны при применении железобетонных подстропильных конструкций с высотой на опоре 700мм.
2. В сечении 2-2 количество продольных стержней условно показано для колонн марок 7К48-4...7К48-6.
3. Марки закладных изделий и номера узлов их установки принять по чертежам КЖИ проекта здания.

Нач.СКО-1	Михайлов		
Н. контр.	Матвеев		
ГИП	Григорьев		
Рук.бр.	Акишина		
Рук.бр.	Кумков		
Пров.	Никонова		
Рук.бр.	Григорян		
Пров.	Тищенко		

1.423.1-3/88.1-13

Колонна 7К48-1 ... 7К48-5; 7К48-4-С ; 7К48-6-С

Стадия	Лист	Листов
Р		1

ПРОМСТРОЙПРОЕКТ

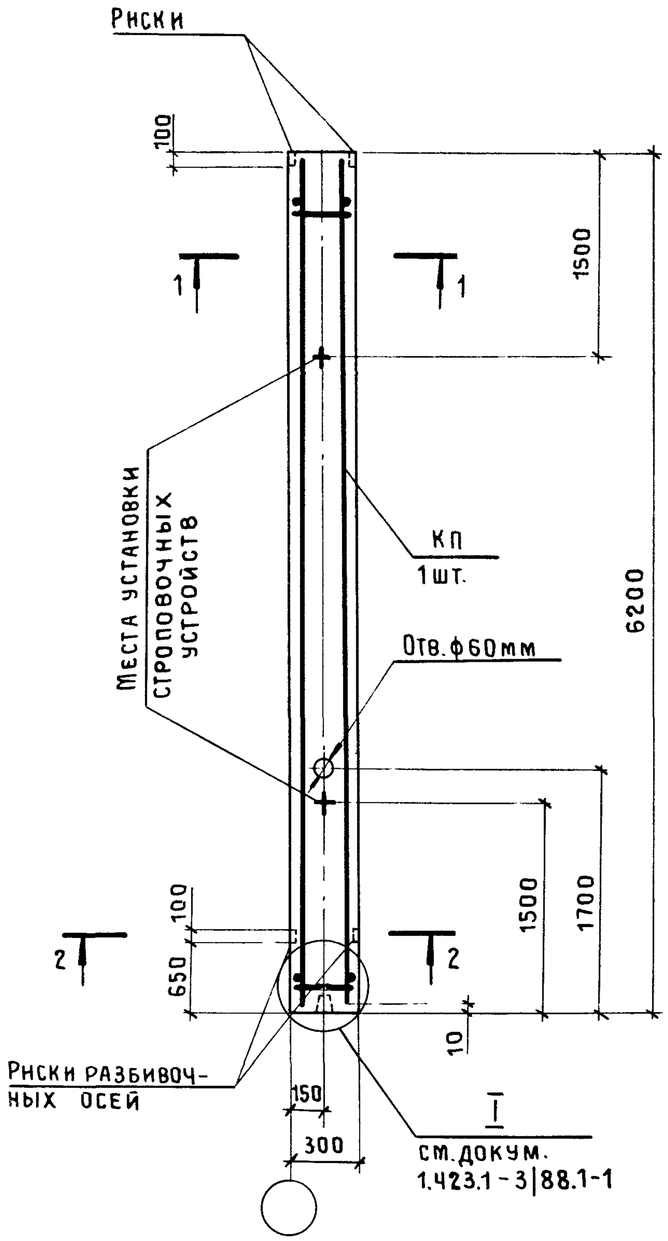

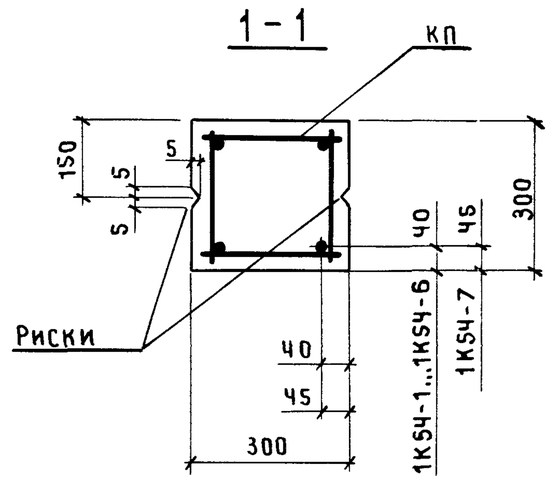

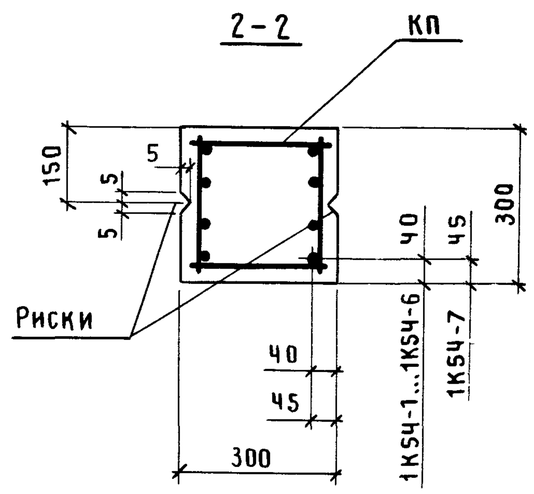

Марка колонны	Марка каркаса КП	Обозначение документа на каркас КП	Класс (марка) бетона	Объем бетона, м3	Масса колонны, т
1К54-1М2	КП14-1	1.423.1-3/88.2-30	В15 (М200)	0,56	1,4
1К54-2М2	КП14-2				
1К54-3М2	КП14-3				
1К54-3М3			В22,5 (М300)		
1К54-4М2	КП14-4		В15 (М200)		
1К54-4М3			В22,5 (М300)		
1К54-5М2	КП14-5		В15 (М200)		
1К54-4М3-С	КП14-6		В22,5 (М300)		
1К54-5М3-С	КП14-7	-31			
1К54-6М3-С	КП14-8				
1К54-7М3-С	КП14-9	-32			

1. В сечении 2-2 количество продольных стержней условно показано для колонн марок 1К54-4...1К54-7.
2. Марки закладных изделий и номера узлов их установки принять по чертежам КЖИ проекта здания.

Нач.СКО-1	Михайлов		1.423.1-3/88.1-14
Н. контр.	Матвеев		
ГИП	Григорьев		
Рук.бр.	Акишина		Колонна 1К54-1 ... 1К54-5; 1К54-4-С ... 1К54-7-С
Ст.инж.	Никонова		
Пров.	Милютина		
Рук.бр.	Григорян		
Пров.	Тищенко		

Стадия	Лист	Листов
Р		1

ПРОМСТРОЙПРОЕКТ

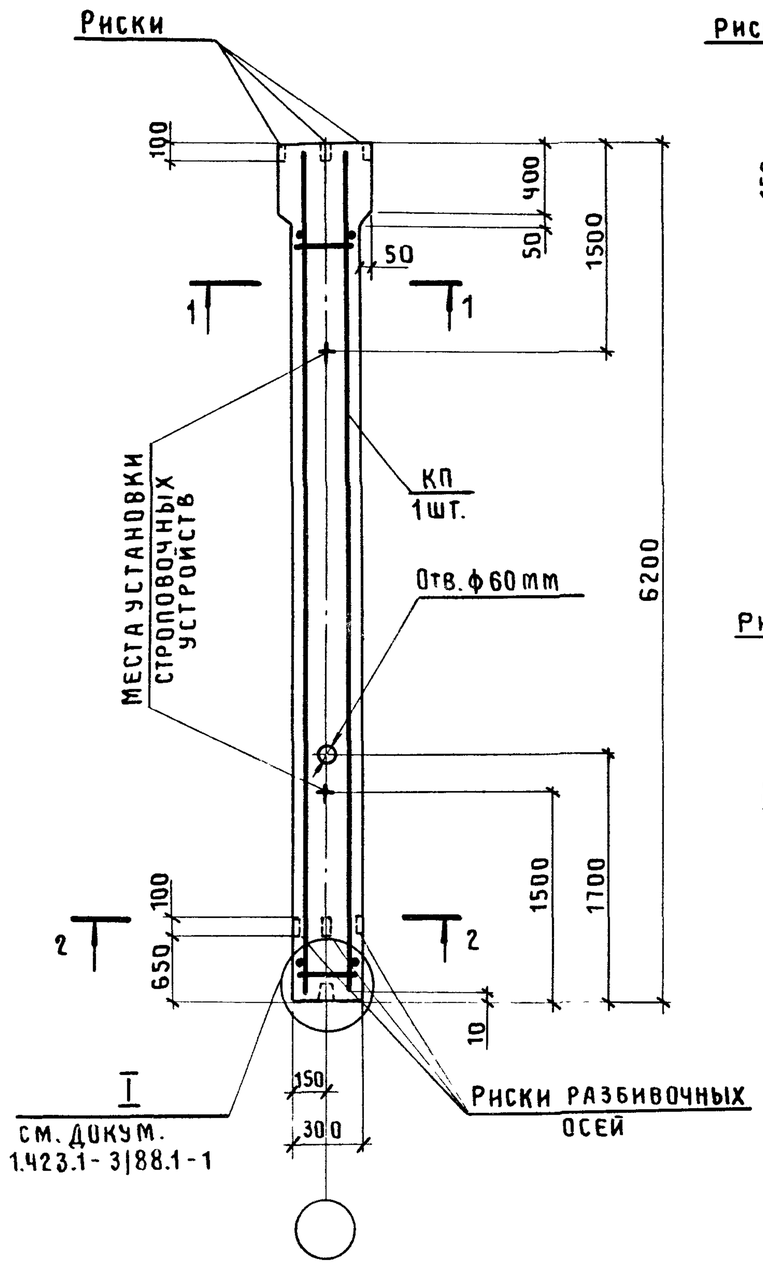

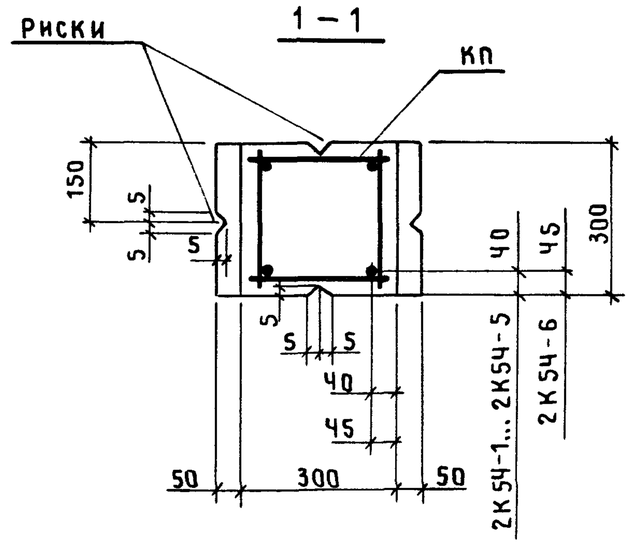

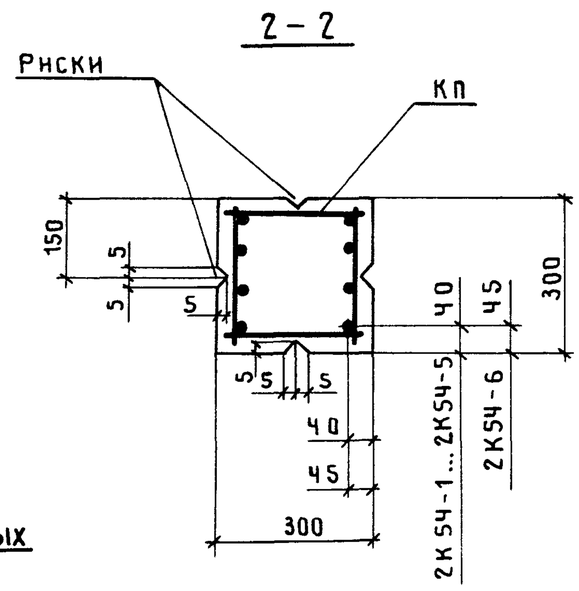

Марка колонны	Марка каркаса КП	Обозначение документа на каркас КП	Класс (марка) бетона	Объем бетона м³	Масса колонны, т
2К54-1М2	КП15-1	1.423.1-3|88.2-33	В15 (М200)	0,59	1,5
2К54-1М3			В22,5 (М300)		
2К54-2М2	КП15-2		В15 (М200)		
2К54-2М3			В22,5 (М300)		
2К54-3М2	КП15-3		В15 (М200)		
2К54-3М3			В22,5 (М300)		
2К54-4М2	КП15-4		В15 (М200)		
2К54-4М3			В22,5 (М300)		
2К54-5М2	КП15-5		В15 (М200)		
2К54-5М3			В22,5 (М300)		
2К54-4М3-С	КП15-6				
2К54-5М3-С	КП15-7	-34			
2К54-5М4-С			В30 (М400)		
2К54-6М3-С	КП15-8	-35	В22,5 (М300)		1,6
2К54-6М4-С			В30 (М400)		

1. В сечении 2-2 количество продольных стержней условно показано для колонн марок 2К54-4...2К54-6.
2. Марки закладных изделий и номера узлов их установки принять по чертежам КЖИ проекта здания.

Нач.СКО-1	Михайлов		1.423.1-3|88.1-15
Н. контр.	Матвеев		
ГИП	Григорьев		Колонна 2К54-1 ... 2К54-5; 2К54-4-С ... 2К54-6-С
Рук.бр.	Акишина		
Ст.инж.	Никонова		
Пров.	Милютина		
Рук.бр.	Григорян		
Пров.	Тищенко		

Стадия	Лист	Листов
Р		1

ПРОМСТРОЙПРОЕКТ

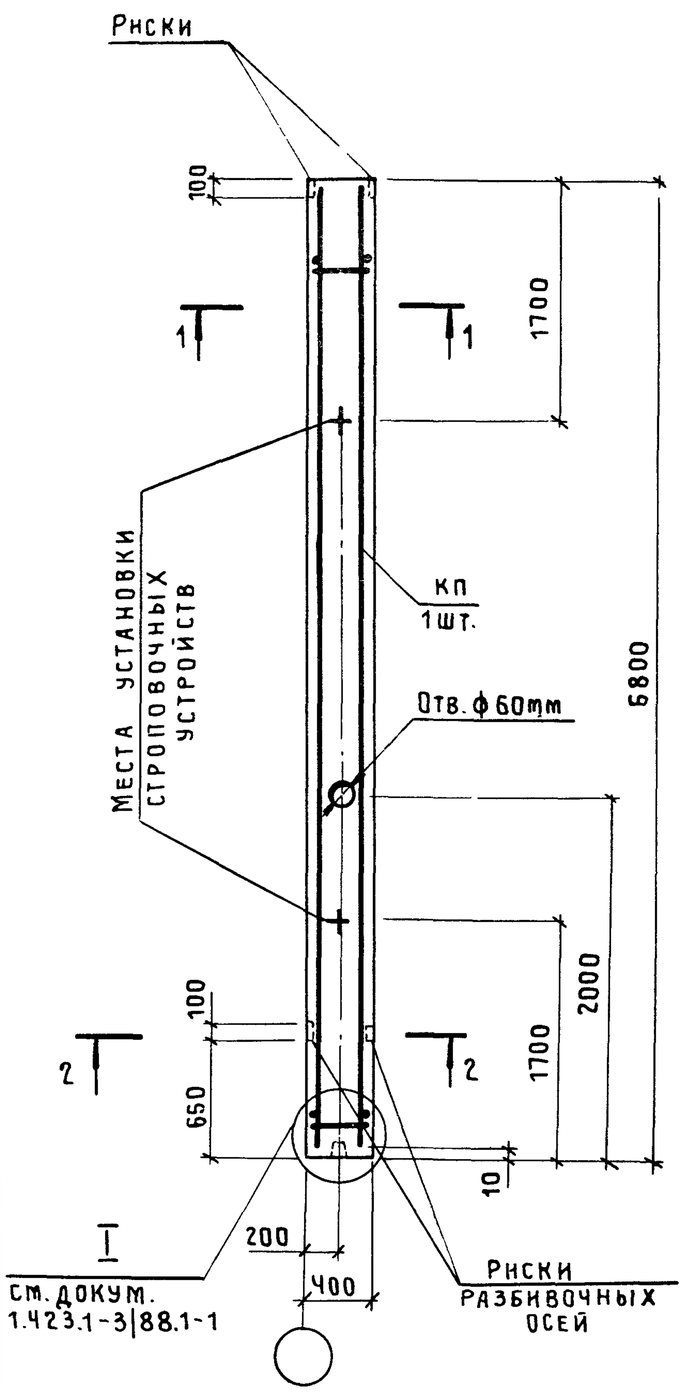

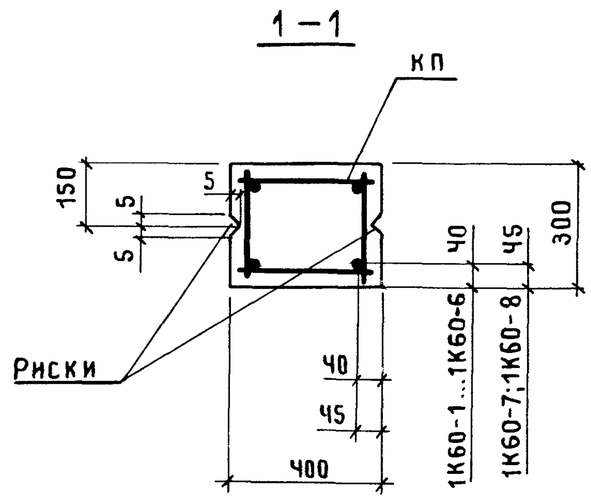

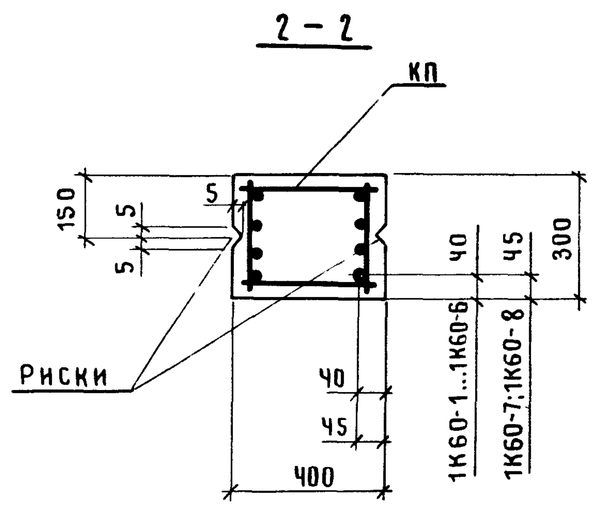

Марка колонны	Марка каркаса КП	Обозначение документа на каркас КП	Класс (марка) бетона	Объем бетона, м3	Масса колонны, т
1К60-1М2	КП16-1	1.423.1-3|88.2-36	В15 (М200)	0,8	2,0
1К60-1М3			В22,5 (М300)		
1К60-1М4			В30 (М400)		
1К60-2М2	КП16-2		В15 (М200)		
1К60-2М3			В22,5 (М300)		
1К60-3М2	КП16-3		В15 (М200)		
1К60-3М3			В22,5 (М300)		
1К60-4М2	КП16-4		В15 (М200)		
1К60-4М3			В22,5 (М300)		
1К60-5М2	КП16-5		В15 (М200)		
1К60-5М3			В22,5 (М300)		
1К60-6М2	КП16-6		В15 (М200)		
1К60-6М3			В22,5 (М300)		
1К60-7М3	КП16-7	-37			2,1
1К60-8М3	КП16-8				2,2
1К60-3М3-С	КП16-9	-38			2,0
1К60-4М3-С	КП16-10	-39			
1К60-5М3-С	КП16-11				
1К60-6М3-С	КП16-12	-40			
1К60-7М3-С	КП16-13				

1. В сечении 2-2 количество продольных стержней условно показано для колонн марок 1К60-4...1К60-8.
2. Марки закладных изделий и номера узлов их установки принять по чертежам КЖИ проекта здания.

Нач.СКО-1	Михайлов		
Н. контр.	Матвеев		
ГИП	Григорьев		
Рук.бр.	Акишина		
Ст.инж.	Котова		
Пров.	Эпова		
Рук.бр.	Григорян		
Пров.	Тищенко		

1.423.1-3|88.1-16

Колонна 1К60-1 ... 1К60-8; 1К60-3-С ... 1К60-7-С

Стадия	Лист	Листов
Р		1

ПРОМСТРОЙПРОЕКТ

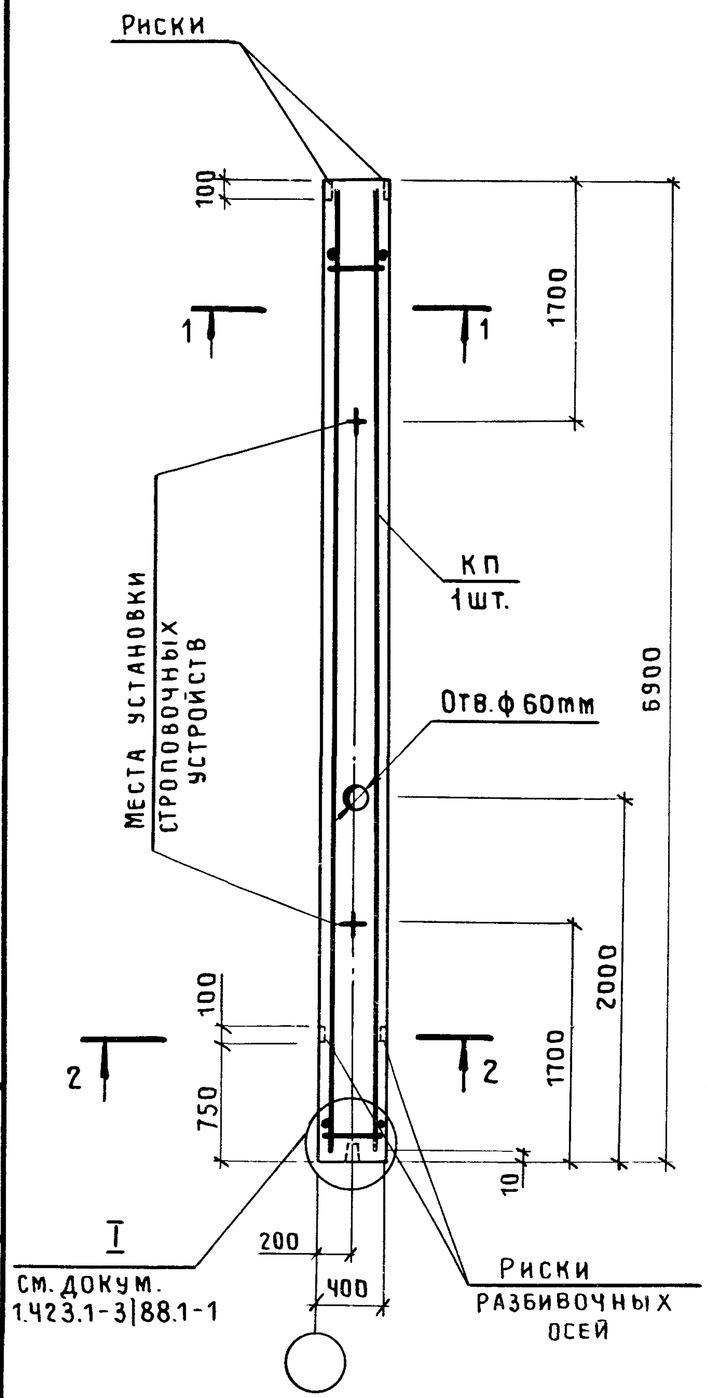

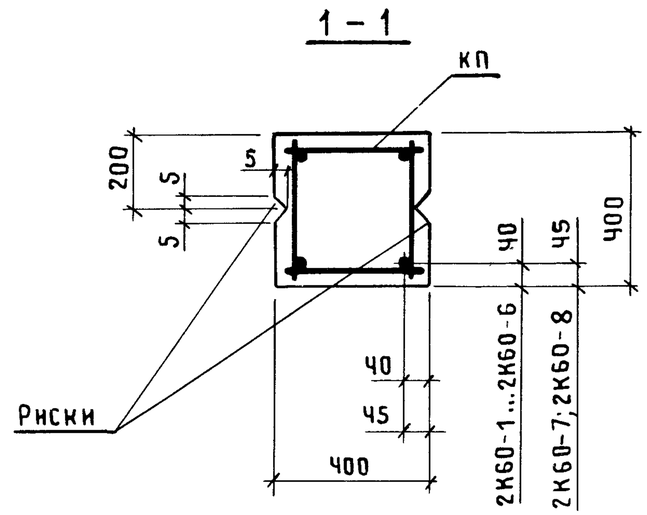

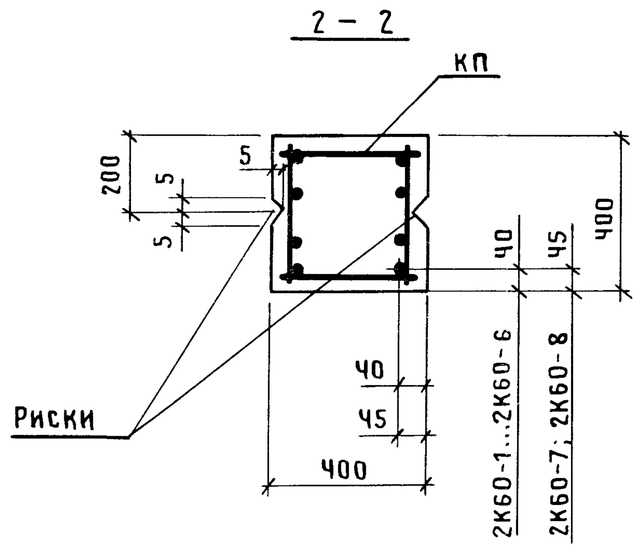

Марка колонны	Марка каркаса КП	Обозначение документа на каркас КП	Класс (марка) бетона	Объем бетона, м3	Масса колонны, т
2К60-1М2	КП17-1	1.423.1-3|88.2-41	В15 (М200)	1,1	2,8
2К60-1М3			В22,5 (М300)		
2К60-2М2	КП17-2		В15 (М200)		
2К60-2М3			В22,5 (М300)		
2К60-3М2	КП17-3		В15 (М200)		
2К60-3М3			В22,5 (М300)		
2К60-4М2	КП17-4		В15 (М200)		
2К60-4М3			В22,5 (М300)		
2К60-5М2	КП17-5		В15 (М200)		
2К60-5М3			В22,5 (М300)		
2К60-6М2	КП17-6		В15 (М200)		
2К60-2М3-С	КП17-7	-42	В22,5 (М300)		
2К60-3М3-С	КП17-8				
2К60-4М3-С	КП17-9	-43			
2К60-5М3-С	КП17-10	-44			
2К60-6М3-С	КП17-11				
2К60-7М3-С	КП17-12	-45			
2К60-8М3-С	КП17-13				

1. В сечении 2-2 количество продольных стержней условно показано для колонн марок 2К60-4..., 2К60-8.
2. Марки закладных изделий и номера узлов их установки принять по чертежам КЖИ проекта здания.

Нач.СКО-1	Михайлов		1.423.1-3|88.1-17
Н. контр.	Матвеев		
ГИП	Григорьев		
Рук.бр	Акишина		Колонна 2К60-1... 2К60-6; 2К60-2-С... 2К60-8-С
Ст.инж.	Котова		
Пров.	Эпова		
Рук.бр.	Григорян		
Пров.	Тищенко		

Стадия	Лист	Листов
Р		1

ПРОМСТРОЙПРОЕКТ

Инв.№ подл. | Подпись и дата | Взам.инв.№

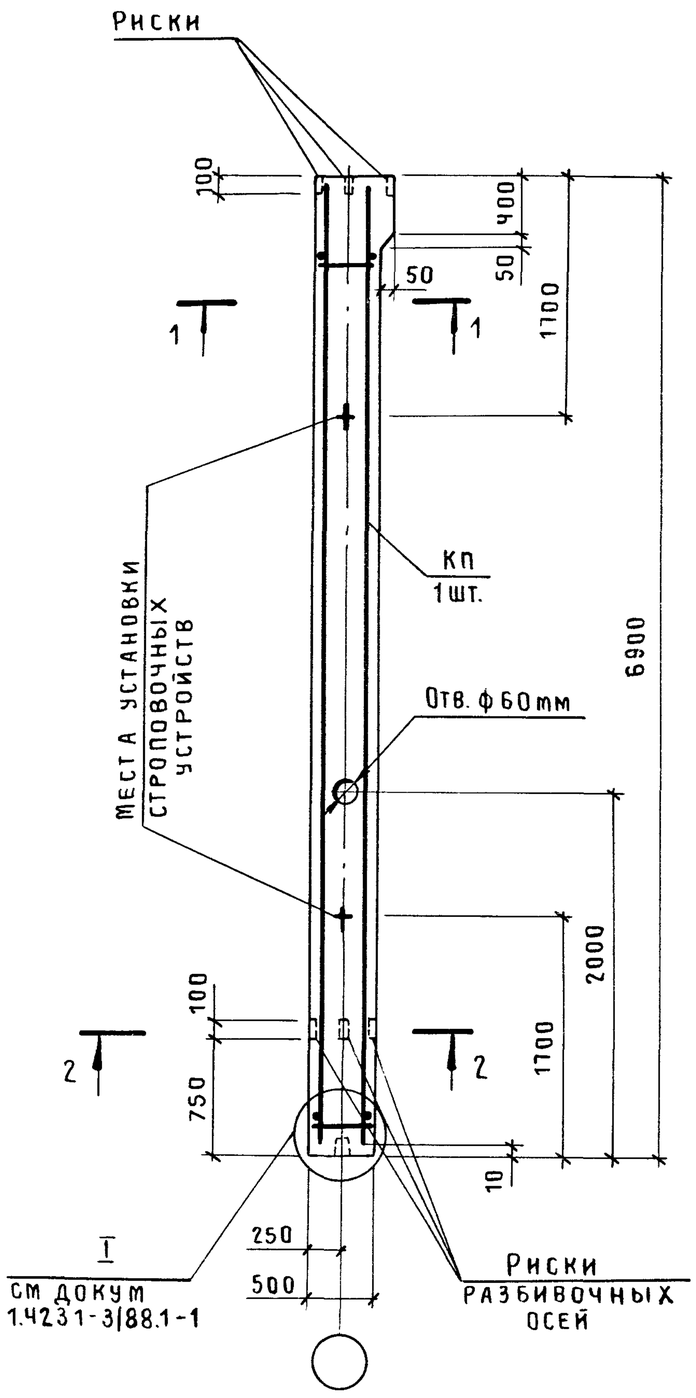

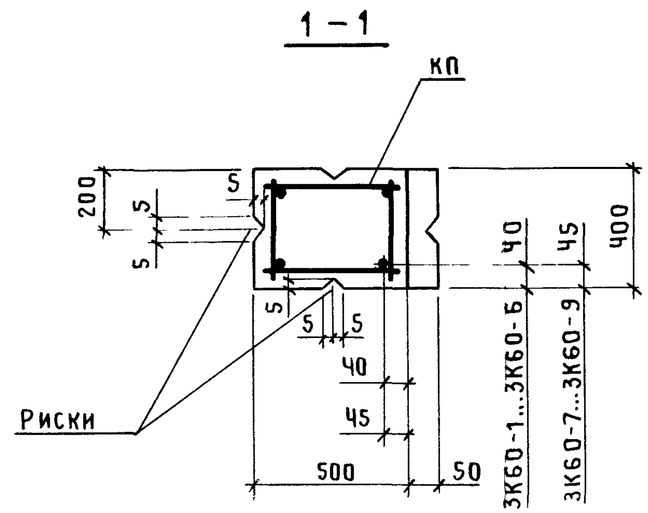

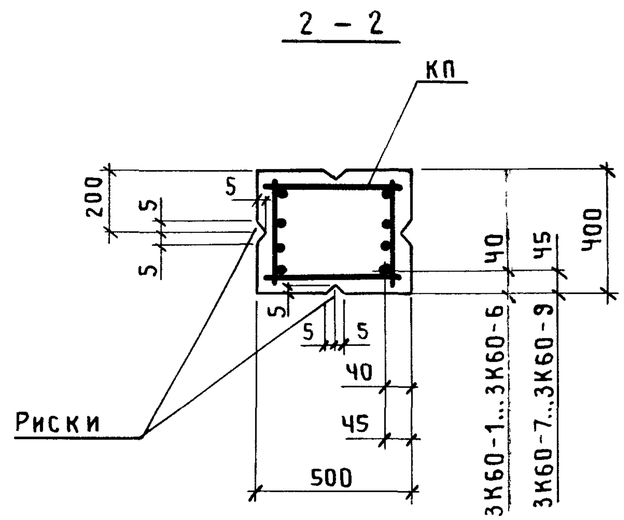

Марка колонны	Марка каркаса КП	Обозначение документа на каркас КП	Класс (марка) бетона	Объем бетона, м3	Масса колонны, т
3К60-1М2	КП18-1	1.423.1-3/88.2-46	В15 (М200)	1,4	3,5
3К60-1М3			В22,5 (М300)		
3К60-1М4			В30 (М400)		
3К60-2М2	КП18-2		В15 (М200)		
3К60-2М3			В22,5 (М300)		
3К60-2М4			В30 (М400)		
3К60-3М2	КП18-3		В15 (М200)		
3К60-3М3			В22,5 (М300)		
3К60-3М4			В30 (М400)		
3К60-4М2	КП18-4		В15 (М200)		
3К60-4М3			В22,5 (М300)		
3К60-4М4			В30 (М400)		
3К60-5М2	КП18-5		В15 (М200)		
3К60-5М3			В22,5 (М300)		
3К60-5М4			В30 (М400)		
3К60-6М2	КП18-6		В15 (М200)		
3К60-6М3			В22,5 (М300)		
3К60-4М3-С	КП18-7	– 47			
3К60-5М3-С	КП18-8				
3К60-6М3-С	КП18-9				
3К60-7М3-С	КП18-10				
3К60-8М3-С	КП18-11				
3К60-9М3-С	КП18-12				3,6

1. В сечении 2-2 количество продольных стержней условно показано для колонн марок 3К60-4...3К60-9.
2. Марки закладных изделий и номера узлов их установки принять по чертежам КЖИ проекта здания.

Нач.СКО-1	Михайлов	
Н. контр.	Матвеев	
ГИП	Григорьев	
Рук.бр.	Акишина	
Ст.инж.	Котова	
Пров.	Эпова	
Рук.бр.	Григорян	
Пров.	Тищенко	

1.423.1-3/88.1-18

Колонна
3К60-1 ... 3К60-6;
3К60-4-С... 3К60-9-С

Стадия	Лист	Листов
Р		1

ПРОМСТРОЙПРОЕКТ

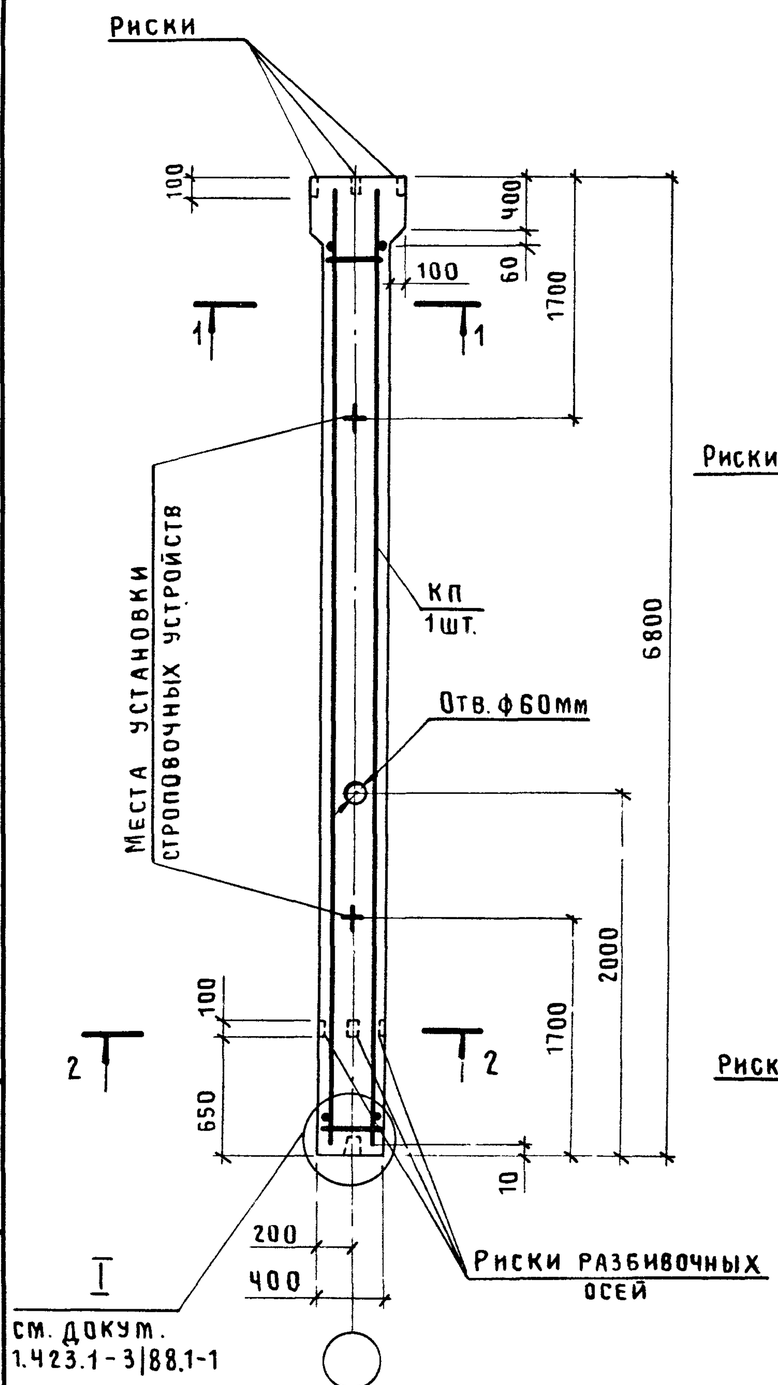

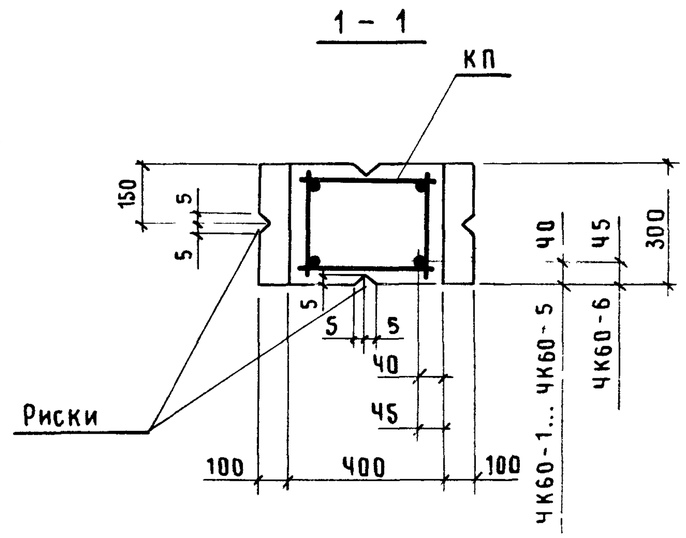

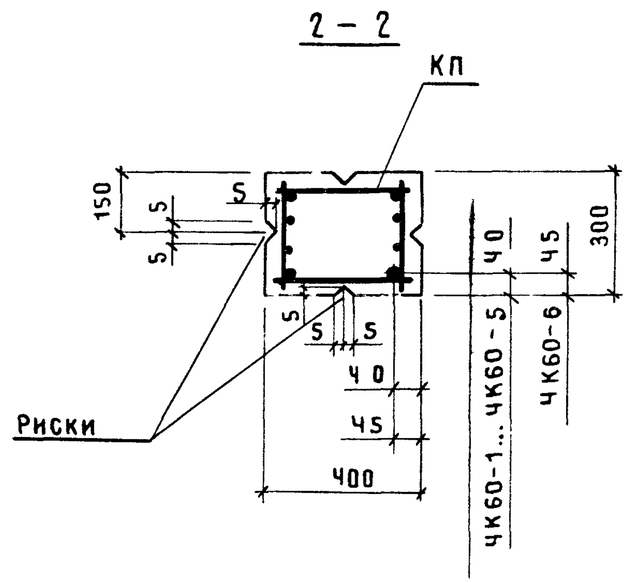

Марка колонны	Марка каркаса КП	Обозначение документа на каркас КП	Класс (марка) бетона	Объем бетона, м3	Масса колонны, т
ЧК60-1М2	КП19-1	1.423.1-3/88.2-48	В15 (М200)	0,84	2,1
ЧК60-1М3			В22,5 (М300)		
ЧК60-2М2	КП19-2		В15 (М200)		
ЧК60-2М3			В22,5 (М300)		
ЧК60-3М2	КП19-3		В15 (М200)		
ЧК60-3М3			В22,5 (М300)		
ЧК60-4М2	КП19-4		В15 (М200)		
ЧК60-5М2	КП19-5				
ЧК60-2М3-С	КП19-6		В22,5 (М300)		
ЧК60-4М3-С	КП19-7	-49			
ЧК60-5М3-С	КП19-8				
ЧК60-6М3-С	КП19-9	-50			

1. В сечении 2-2 количество продольных стержней условно показано для колонн марок ЧК60-4...ЧК60-6.
2. Марки закладных изделий и номера узлов их установки принять по чертежам КЖИ проекта здания

Нач СКО-1	Михайлов		
Н контр	Матвеев		
ГИП	Григорьев		
Рук.бр.	Акишина		
Стинж.	Котова		
Пров	Элова		
Рук.бр	Григорян		
Пров	Тищенко		

1.423.1-3/88.1-19

Колонна ЧК60-1 ... ЧК60-5; ЧК60-2-С ЧК60-4-С...ЧК60-6-С

Стадия	Лист	Листов
Р		1

ПРОМСТРОЙПРОЕКТ

Взам.инв.№ | Подпись и дата | Инв.№подл

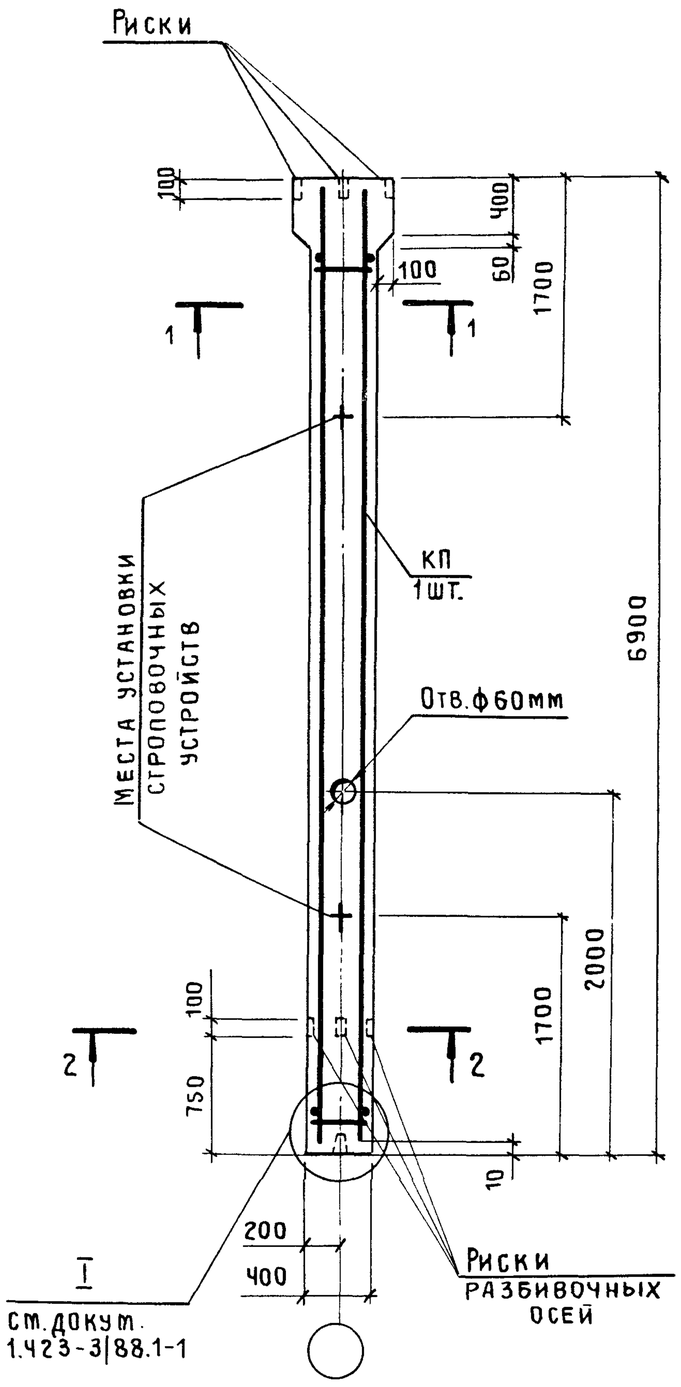

1 – 1

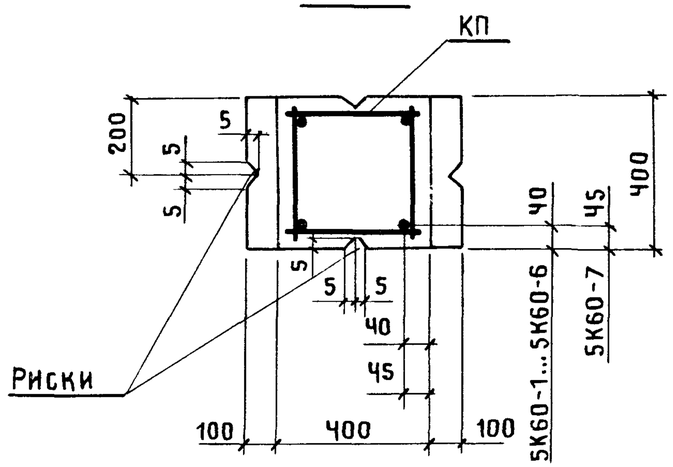

2 – 2

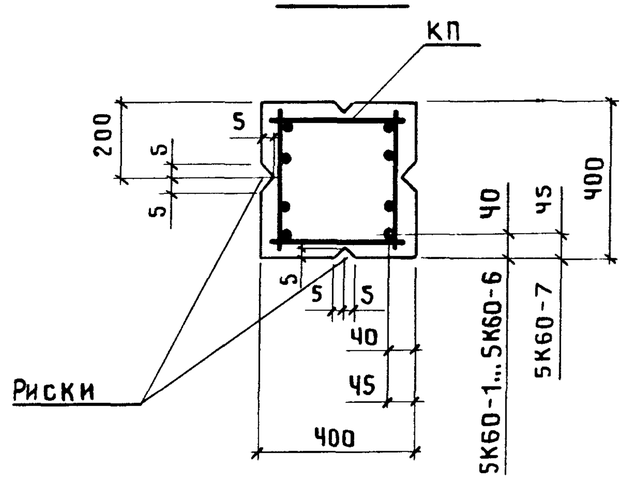

Марка колонны	Марка каркаса КП	Обозначение документа на каркас КП	Класс (марка) бетона	Объем бетона, м3	Масса колонны, т
5К60-1М2	КП20-1	1.423.1-3|88.2-51	В15 (М200)	1,1	2,8
5К60-1М3			В22,5 (М300)		
5К60-2М2	КП20-2		В15 (М200)		
5К60-2М3			В22,5 (М300)		
5К60-3М2	КП20-3		В15 (М200)		
5К60-3М3			В22,5 (М300)		
5К60-4М2	КП20-4		В15 (М200)		
5К60-4М3			В22,5 (М300)		
5К60-5М2	КП20-5		В15 (М200)		
5К60-5М3			В22,5 (М300)		
5К60-6М2	КП20-6		В15 (М200)		
5К60-6М3			В22,5 (М300)		
5К60-7М2	КП20-7	-52	В15 (М200)		
5К60-7М3			В22,5 (М300)		
5К60-4М3-С	КП20-8				
5К60-5М3-С	КП20-9				
5К60-6М3-С	КП20-10				
5К60-7М3-С	КП20-11				

1. В сечении 2-2 количество продольных стержней условно показано для колонн марок 5К60-4...5К60-7.
2. Марки закладных изделий и номера узлов их установки принять по чертежам КЖИ проекта здания.

Нач.СКО-1	Михайлов	
Н.контр.	Матвеев	
ГИП	Григорьев	
Рук.бр.	Акишина	
Инж.	Тищенко	
Пров.	Эпова	
Рук.бр.	Григорян	
Пров.	Тищенко	

1.423.1-3|88.1-20

Колонна 5К60-1 ... 5К60-7; 5К60-4-С ... 5К60-7-С

Стадия	Лист	Листов
Р		1

ПРОМСТРОЙПРОЕКТ

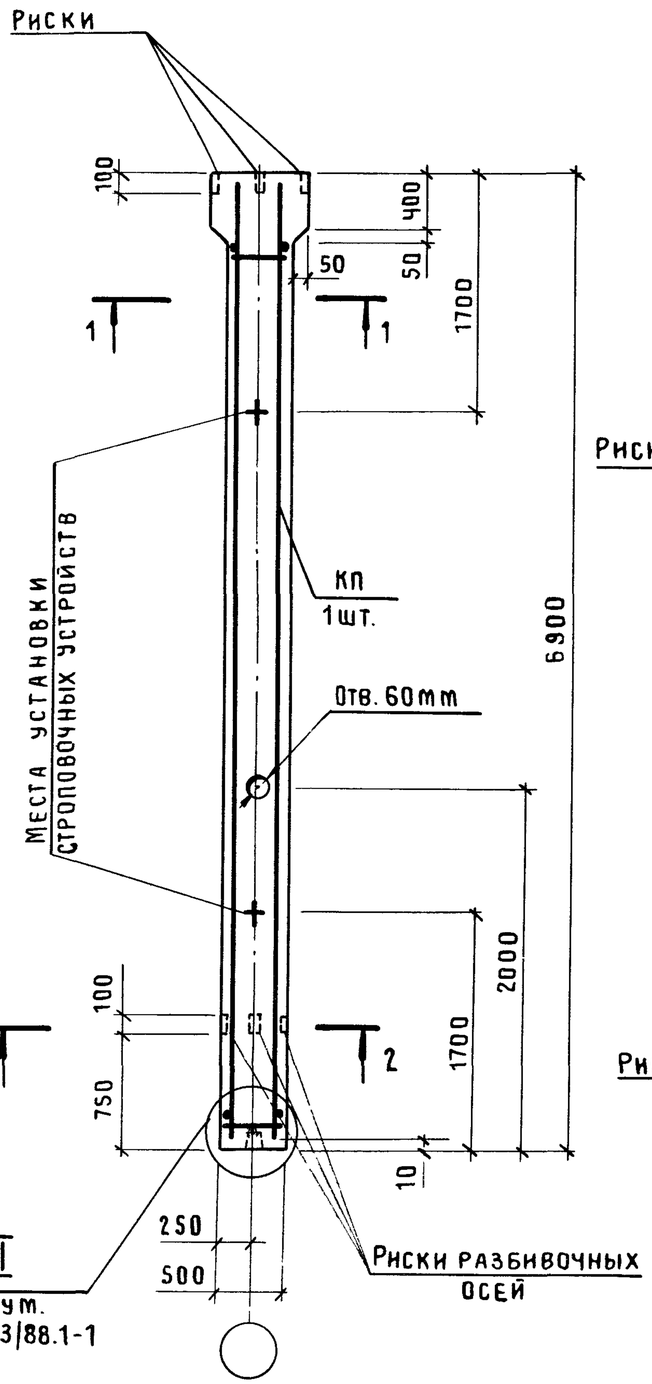

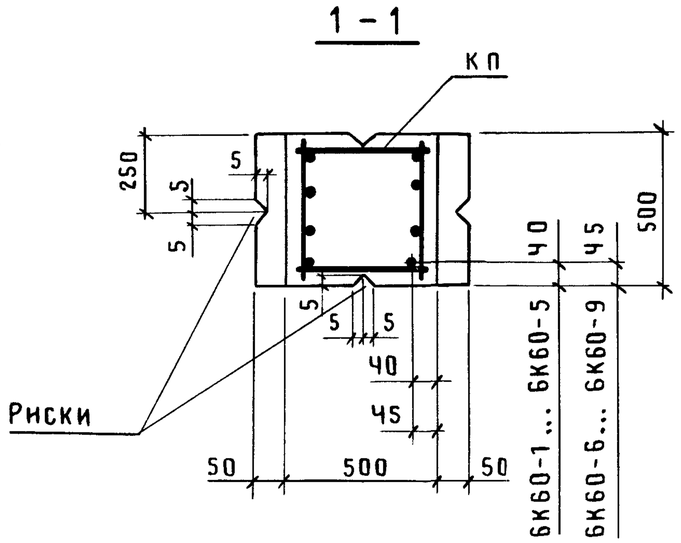

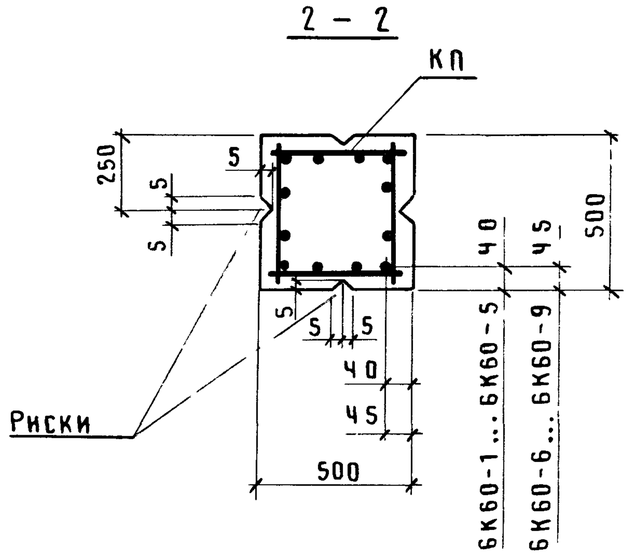

Марка колонны	Марка каркаса КП	Обозначение документа на каркас КП	Класс (марка) бетона	Объем бетона, м3	Масса колонны, т
6К60-1М2	КП 21-1	1.423.1-3/88.2 -53	В15 (М200)	1,7	4,4
6К60-1М3			В22,5 (М300)		
6К60-1М4			В30 (М400)		
6К60-2М2	КП 21-2		В15 (М200)		
6К60-2М3			В22,5 (М300)		
6К60-2М4			В30 (М400)		
6К60-3М2	КП 21-3		В15 (М200)		
6К60-3М3			В22,5 (М300)		
6К60-3М4			В30 (М400)		
6К60-4М2	КП 21-4		В15 (М200)		
6К60-4М3			В22,5 (М300)		
6К60-4М4			В30 (М400)		
6К60-5М2	КП 21-5		В15 (М200)		
6К60-5М3			В22,5 (М300)		
6К60-6М2	КП 21-6		В15 (М200)		
6К60-6М3			В22,5 (М300)		
6К60-7М3	КП 21-7	-54			
6К60-4М3-С	КП 21-8				
6К60-5М3-С	КП 21-9				
6К60-6М3-С	КП 21-10				
6К60-6М4-С			В30 (М400)		
6К60-7М3-С	КП 21-11		В22,5 (М300)		
6К60-7М4-С			В30 (М400)		
6К60-8М3-С	КП 21-12	-55	В22,5 (М300)		
6К60-9М3-С	КП 21-13	-56			
6К60-9М4-С			В30 (М400)		

1. В сечениях 1-1, 2-2 количество продольных стержней условно показано для колонн марок 6К60-9-С
2. Марки закладных изделий и номера узлов их установки принять по чертежам КЖИ проекта здания.

Нач.СКО-1	Михайлов	
Н.контр.	Матвеев	
ГИП	Григорьев	
Рук.бр.	Акишина	
Ст.инж.	Котова	
Пров.	Эпова	
Рук.бр.	Григорян	
Проверил	Тищенко	

1.423.1-3/88.1-21

Колонна 6К60-1 ... 6К60-7; 6К60-4-С ... 6К60-9-С

Стадия	Лист	Листов
Р		1

ПРОМСТРОЙПРОЕКТ

Инв.№ подл. | Подпись и дата | Взам.инв.№

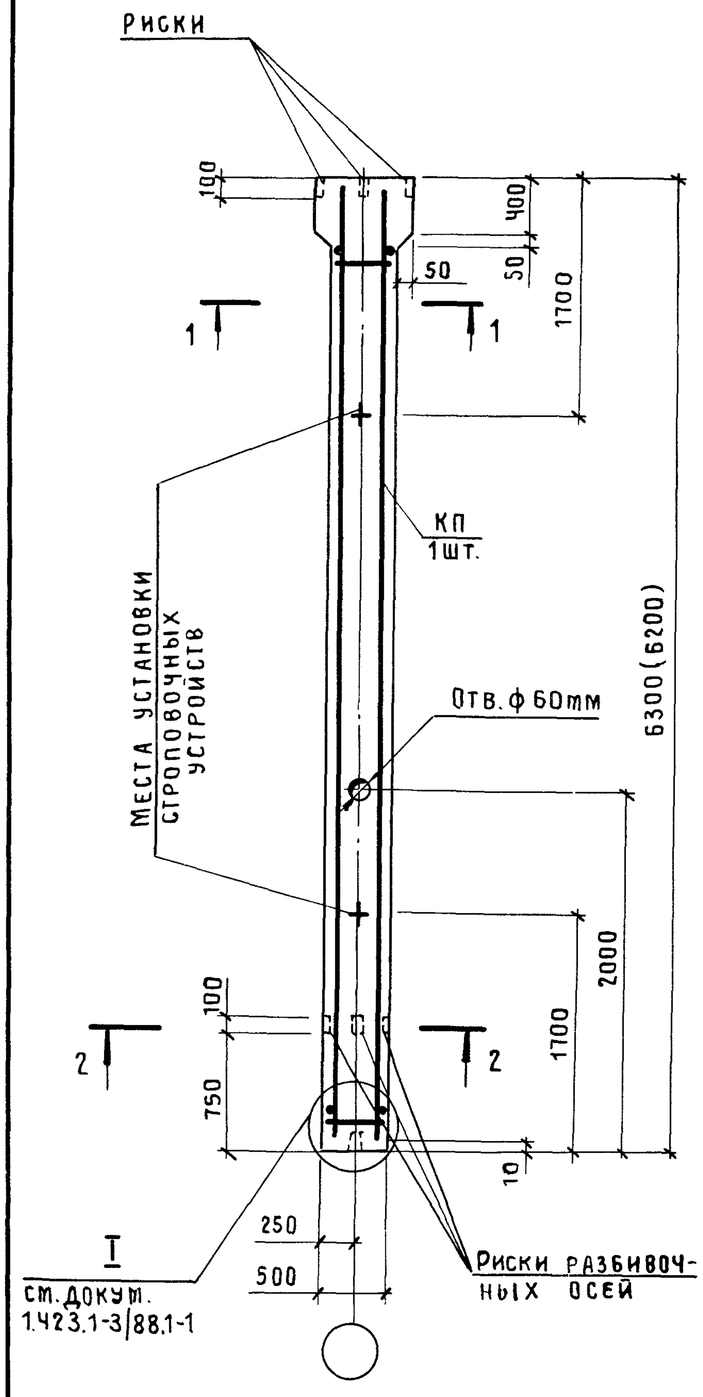

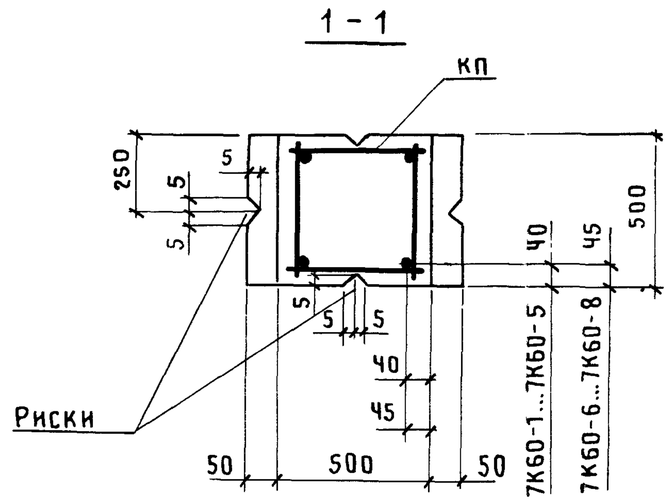

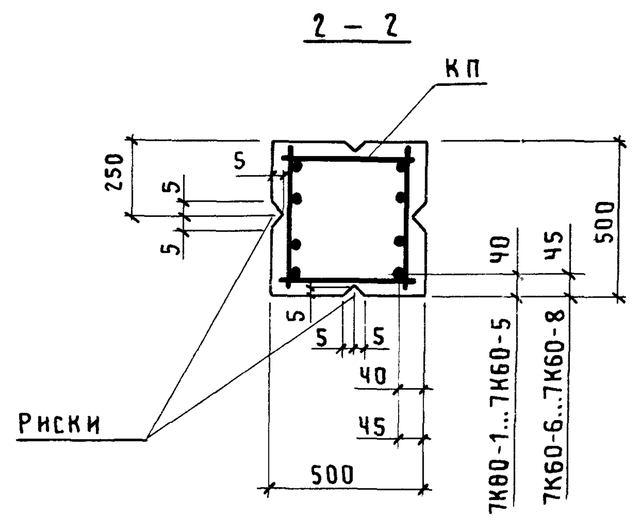

Марка колонны	Марка каркаса КП	Обозначение документа на каркас КП	Класс (марка) бетона	Объем бетона, м3	Масса колонны, т
7К60-1М2	КП22-1	1.423.1-3/88.2-57	В15 (М200)	1,6	4,0 (3,9)
7К60-1М3			В22,5 (М300)		
7К60-1М4			В30 (М400)		
7К60-2М2	КП22-2		В15 (М200)		
7К60-2М3			В22,5 (М300)		
7К60-2М4			В30 (М400)		
7К60-3М2	КП22-3		В15 (М200)		
7К60-3М3			В22,5 (М300)		
7К60-3М4			В30 (М400)		
7К60-4М2	КП22-4		В15 (М200)		
7К60-4М3			В22,5 (М300)		
7К60-5М3	КП22-5				
7К60-6М2	КП22-6		В15 (М200)		
7К60-6М3			В22,5 (М300)		
7К60-7М3	КП22-7	-58			
7К60-4М3-С	КП22-8				
7К60-5М3-С	КП22-9				
7К60-6М3-С	КП22-10				
7К60-6М4-С			В30 (М400)		
7К60-7М3-С	КП22-11		В22,5 (М300)		
7К60-7М4-С			В30 (М400)		
7К60-8М4-С	КП22-12				

1. В скобках приведена длина колонны при применении железобетонных подстропильных конструкций с высотой на опоре 700 мм.
2. В сечении 2-2 количество продольных стержней условно показано для колонн марок 7К60-4...7К60-8.
3 Марки закладных изделий и номера узлов их установки принять по чертежам КЖИ проекта здания.

Нач.СКО-1	Михайлов		1.423.1-3/88.1-22
Н.контр.	Матвеев		
ГИП	Григорьев		
Рук.бр.	Акишина		Колонна 7К60-1 ... 7К60-7; 7К60-4-С... 7К60-8-С
Инж.	Тищенко		
Пров.	Эпова		
Рук.бр.	Григорян		
Пров.	Тищенко		

Стадия	Лист	Листов
Р		1

ПРОМСТРОЙПРОЕКТ

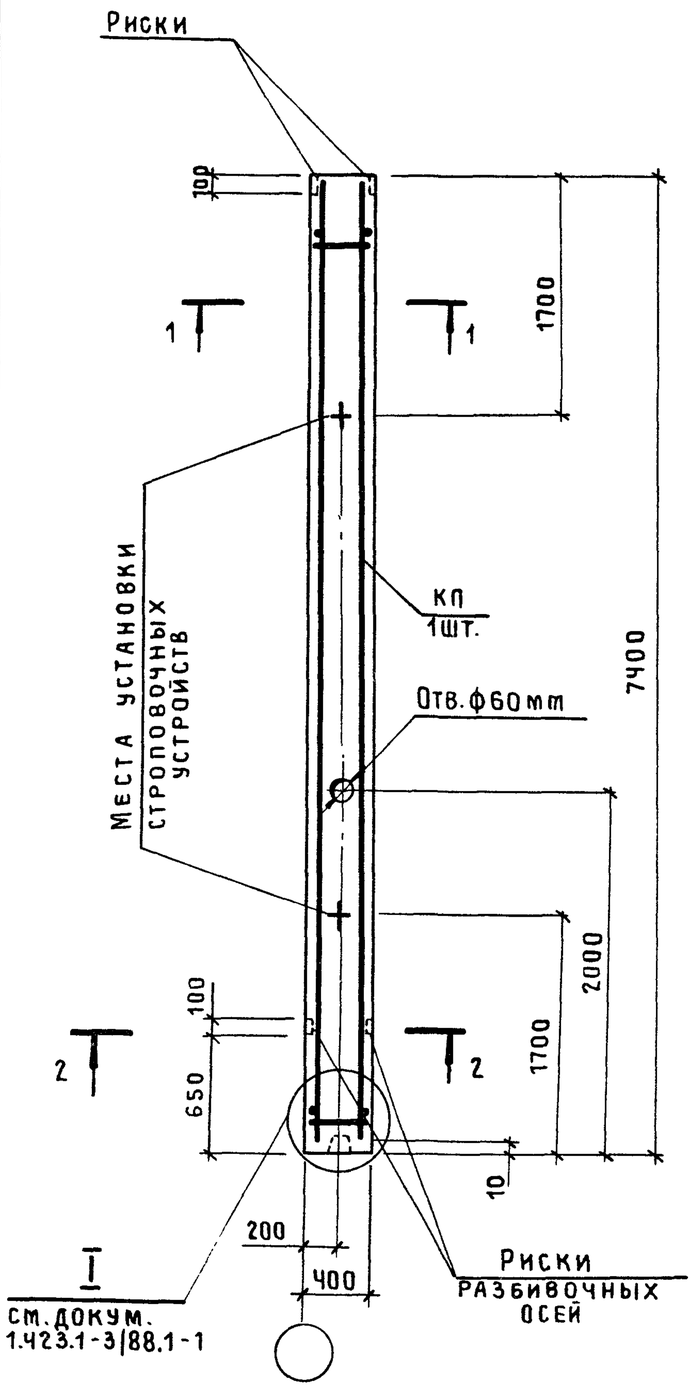

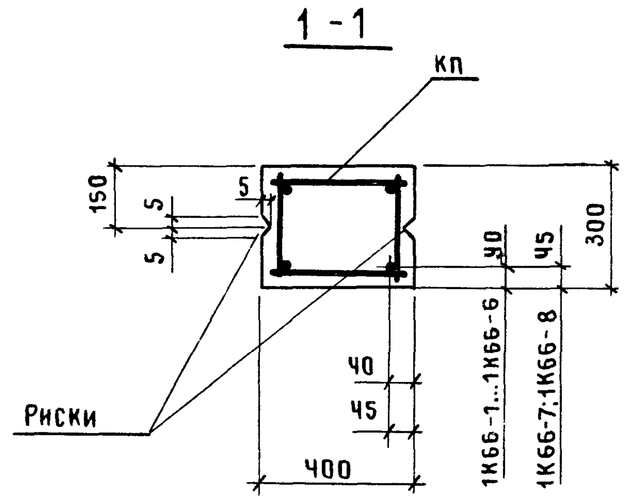

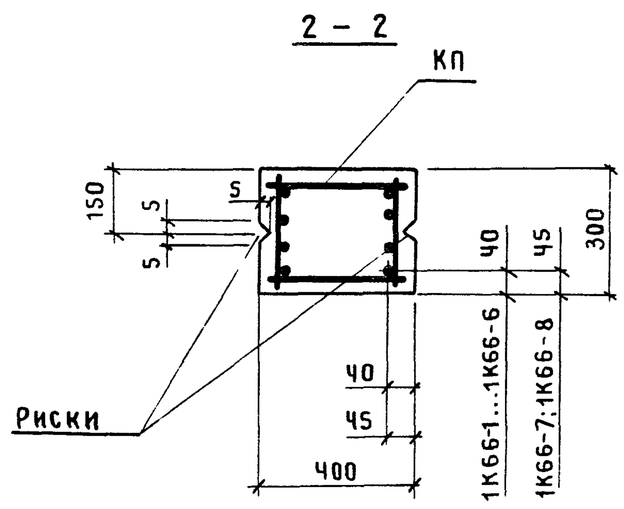

Марка колонны	Марка каркаса КП	Обозначение документа на каркас КП	Класс (марка) бетона	Объем бетона, м3	Масса колонны, т
1К66-1М2	КП23-1	1.423.1-3/88.2-59	В15 (М200)	0,88	2,2
1К66-1М3			В22,5 (М300)		
1К66-1М4			В30 (М400)		
1К66-2М2	КП23-2		В15 (М200)		
1К66-2М3			В22,5 (М300)		
1К66-3М2	КП23-3		В15 (М200)		
1К66-3М3			В22,5 (М300)		
1К66-4М2	КП23-4		В15 (М200)		
1К66-4М3			В22,5 (М300)		
1К66-5М2	КП23-5		В15 (М200)		
1К66-5М3			В22,5 (М300)		
1К66-6М2	КП23-6		В15 (М200)		
1К66-6М3			В22,5 (М300)		
1К66-7М3	КП23-7	-60			2,3
1К66-8М3	КП23-8				2,4
1К66-5М3-С	КП23-9				2,2
1К66-6М3-С	КП23-10				
1К66-7М3-С	КП23-11				2,3

1. В сечении 2-2 количество продольных стержней условно показано для колонн марок 1К66-4...1К66-8.
2. Марки закладных изделий и номера узлов их установки принять по чертежам КЖИ проекта здания.

Нач.СКО-1	Михайлов		
Н.контр.	Матвеев		
ГИП	Григорьев		
Рук.БР	Акишина		
Рук.БР.	Григорян		
Инж.	Михеева		
Пров.	Тищенко		

1.423.1-3/88.1-23

Колонна 1К66-1 ... 1К66-8; 1К66-5-С... 1К66-7-С

Стадия	Лист	Листов
Р		1

ПРОМСТРОЙПРОЕКТ

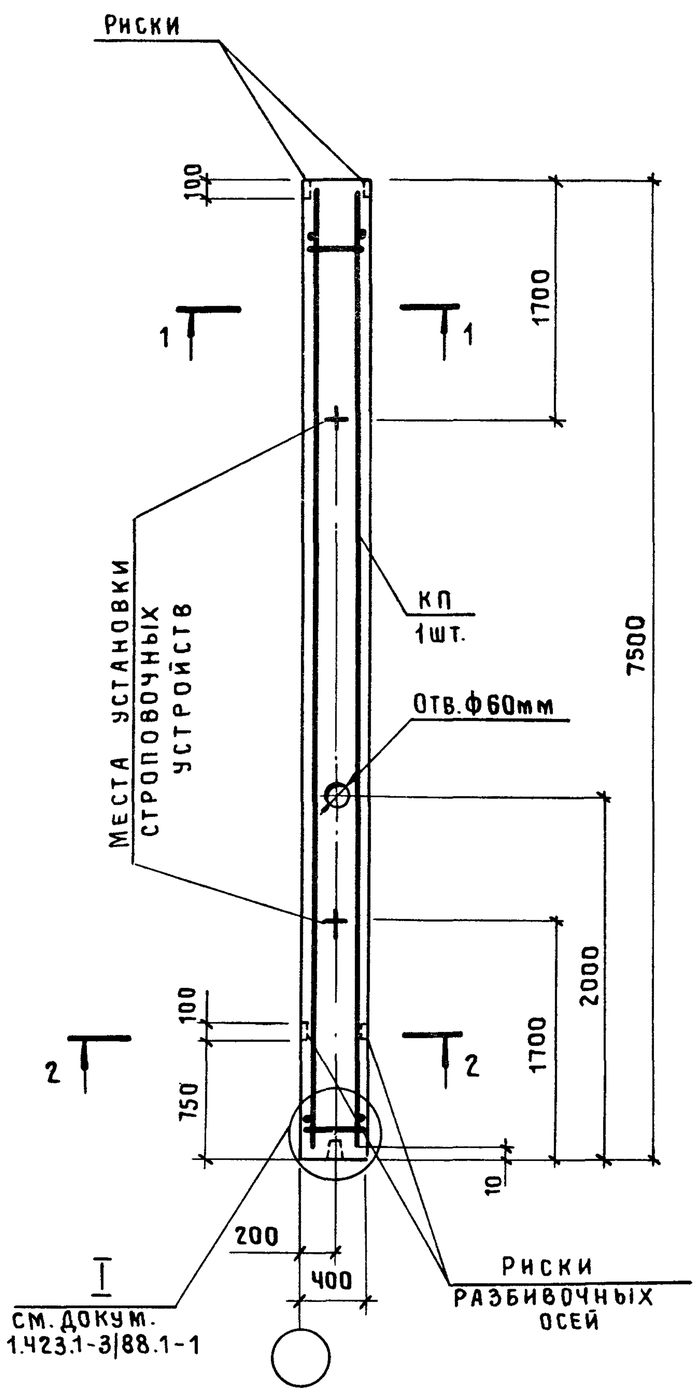

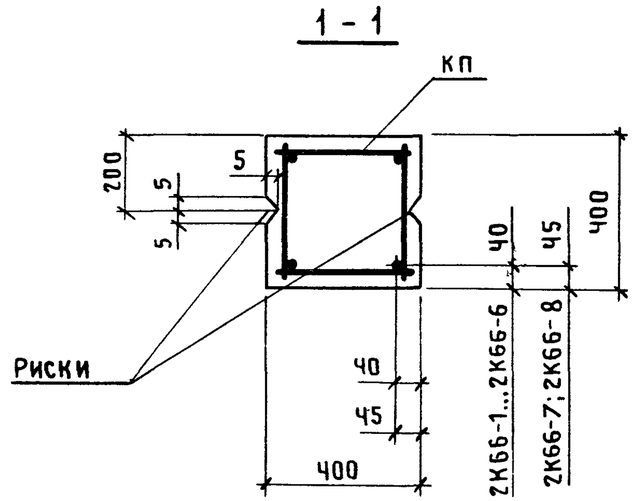

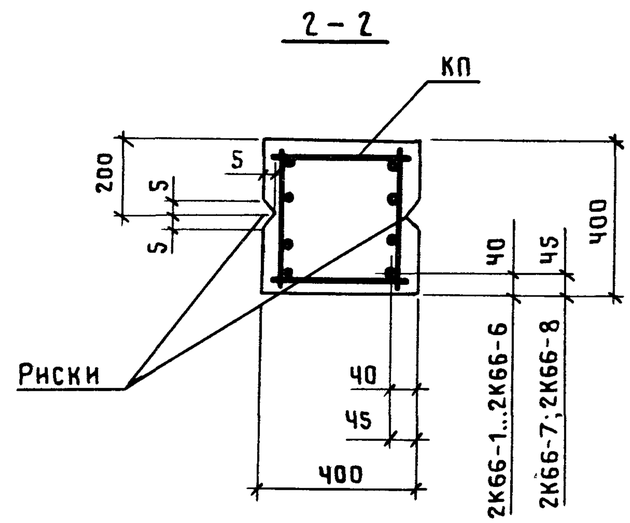

Марка колонны	Марка каркаса КП	Обозначение документа на каркас КП	Класс (марка) бетона	Объем бетона, м3	Масса колонны, т
2К66-1М2	КП24-1	1.423.1-3|88.2-61	В15 (М200)	1,2	3,0
2К66-1М3			В22,5 (М300)		
2К66-2М2	КП24-2		В15 (М200)		
2К66-2М3			В22,5 (М300)		
2К66-3М2	КП24-3		В15 (М200)		
2К66-3М3			В22,5 (М300)		
2К66-4М2	КП24-4		В15 (М200)		
2К66-4М3			В22,5 (М300)		
2К66-4М4			В30 (М400)		
2К66-5М2	КП24-5		В15 (М200)		
2К66-5М3			В22,5 (М300)		
2К66-5М4			В30 (М400)		
2К66-6М2	КП24-6		В15 (М200)		
2К66-7М3	КП24-7	-62	В22,5 (М300)		
2К66-4М3-С	КП24-8				
2К66-5М3-С	КП24-9				
2К66-6М3-С	КП24-10				
2К66-7М3-С	КП24-11				
2К66-8М3-С	КП24-12				3,1

1. В сечении 2-2 количество продольных стержней условно показано для колонн марок 2К66-4...2К66-8.
2. Марки закладных изделий и номера узлов их установки принять по чертежам КЖИ проекта здания.

Нач.СКО-1	Михайлов		
Н.контр.	Матвеев		
ГИП	Григорьев		
Рук.бр.	Акишина		
Инж.	Михеева		
Рук.бр.	Григорян		
Пров.	Тищенко		

1.423.1-3/88.1-24

Колонна 2К66-1 ... 2К66-7; 2К66-4-С ... 2К66-8-С

Стадия	Лист	Листов
Р		1

ПРОМСТРОЙПРОЕКТ

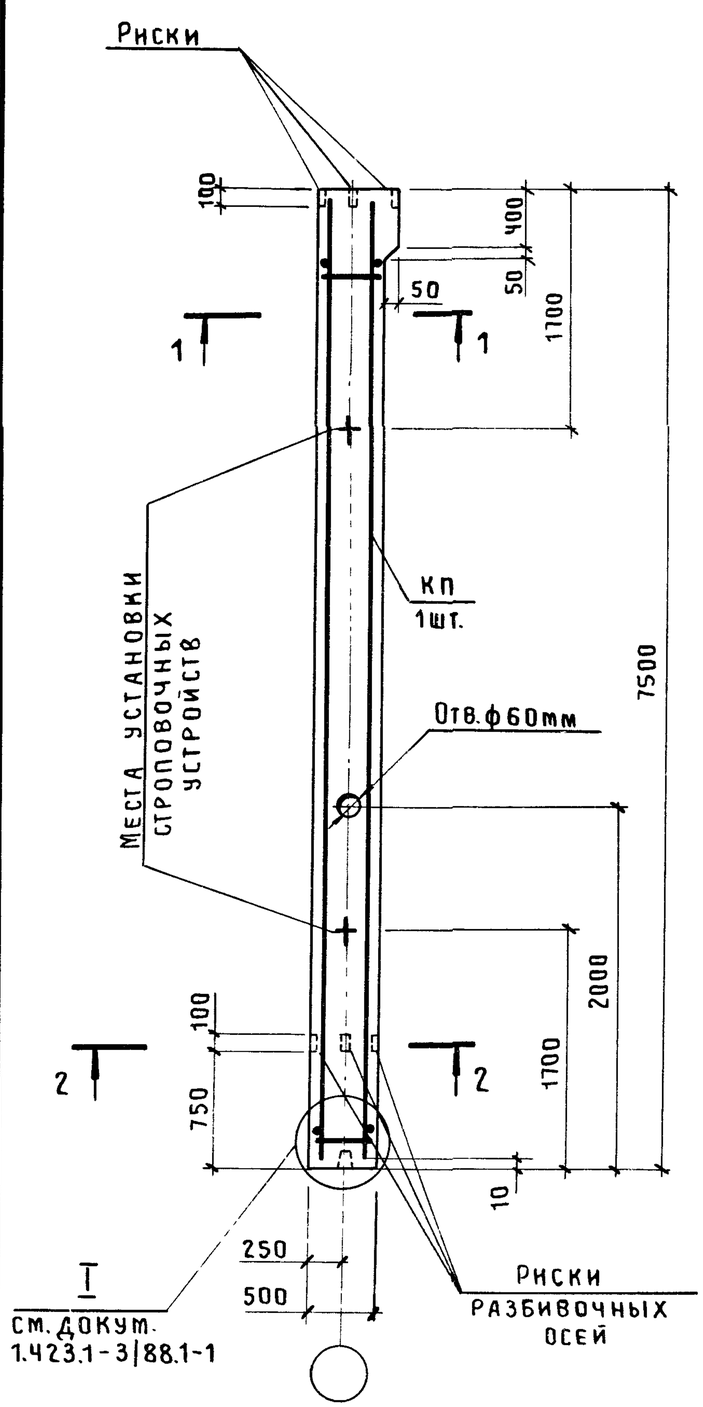

1 – 1

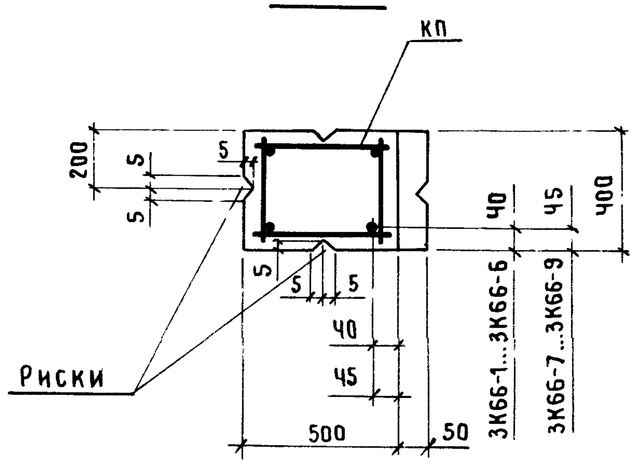

2 – 2

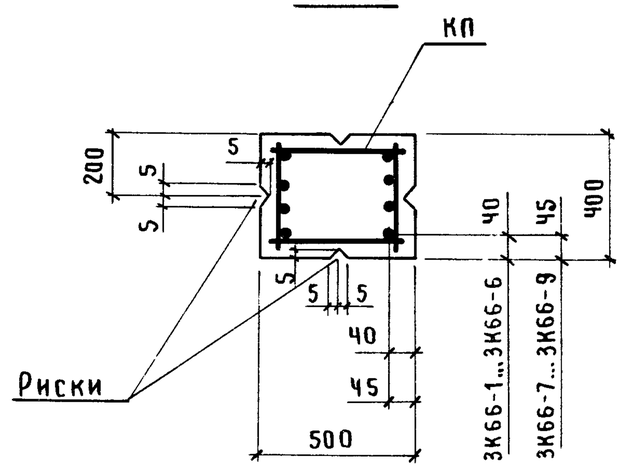

Марка колонны	Марка каркаса КП	Обозначение документа на каркас КП	Класс (марка) бетона	Объем бетона, м3	Масса колонны, т
3К66-1М2	КП25-1	1.423.1-3|88.2-63	В15 (М200)	1,5	3,8
3К66-1М3			В22,5 (М300)		
3К66-1М4			В30 (М400)		
3К66-2М2	КП25-2		В15 (М200)		
3К66-2М3			В22,5 (М300)		
3К66-2М4			В30 (М400)		
3К66-3М2	КП25-3		В15 (М200)		
3К66-3М3			В22,5 (М300)		
3К66-3М4			В30 (М400)		
3К66-4М2	КП25-4		В15 (М200)		
3К66-4М3			В22,5 (М300)		
3К66-4М4			В30 (М400)		
3К66-5М2	КП25-5		В15 (М200)		
3К66-5М3			В22,5 (М300)		
3К66-6М2	КП25-6		В15 (М200)		
3К66-6М3			В22,5 (М300)		
3К66-4М3-С	КП25-7	-64			
3К66-5М3-С	КП25-8				
3К66-6М3-С	КП25-9				
3К66-7М3-С	КП25-10				
3К66-8М3-С	КП25-11				
3К66-9М3-С	КП25-12				3,9

1. В сечении 2-2 количество продольных стержней условно показано для колонн марок 3К66-4...3К66-9.
2. Марки закладных изделий и номера узлов их установки принять по чертежам КЖИ проекта здания.

Нач.СКО-1	Михайлов	
Н.контр.	Матвеев	
ГИП	Григорьев	
Рук.бр.	Акишина	
Инж.	Михеева	
Рук.бр.	Григорян	
Пров.	Тищенко	

1.423.1-3|88.1-25

Колонна 3К66-1 ... 3К66-6; 3К66-4-С...3К66-9-С

Стадия	Лист	Листов
Р		1

Промстройпроект

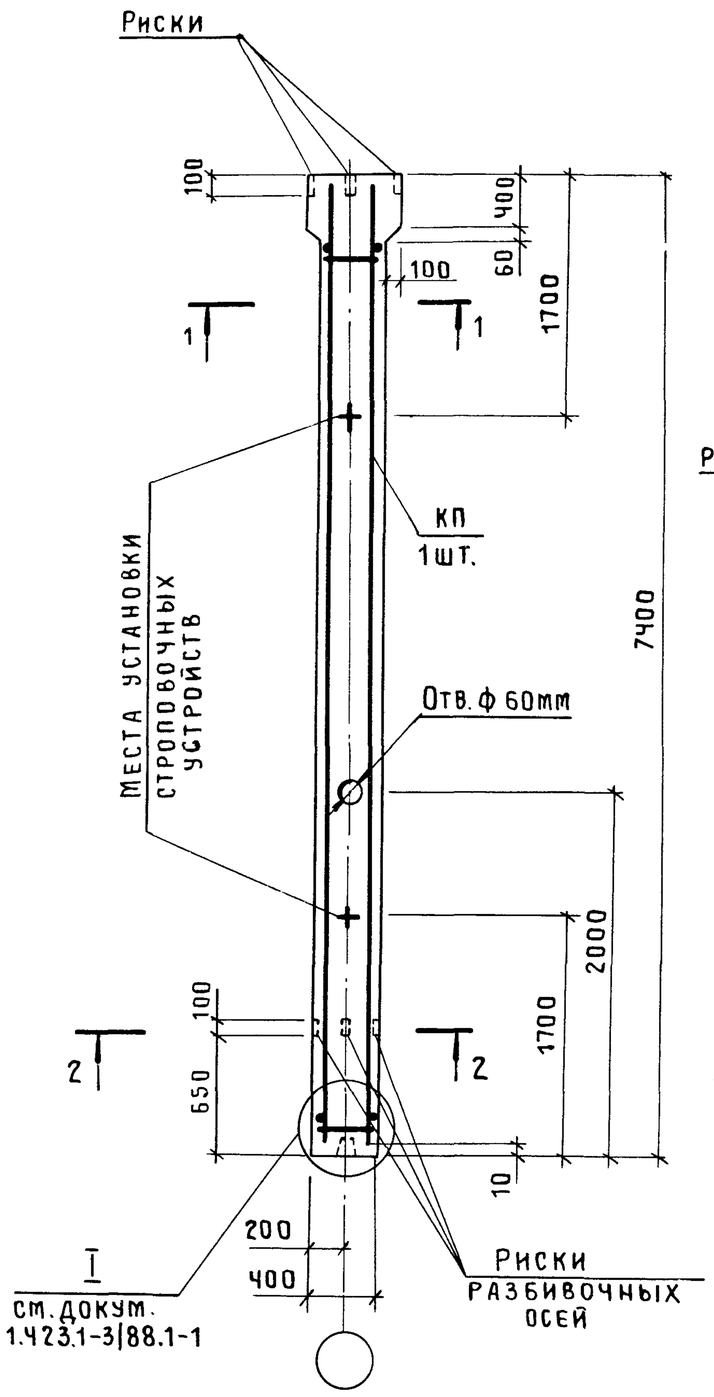

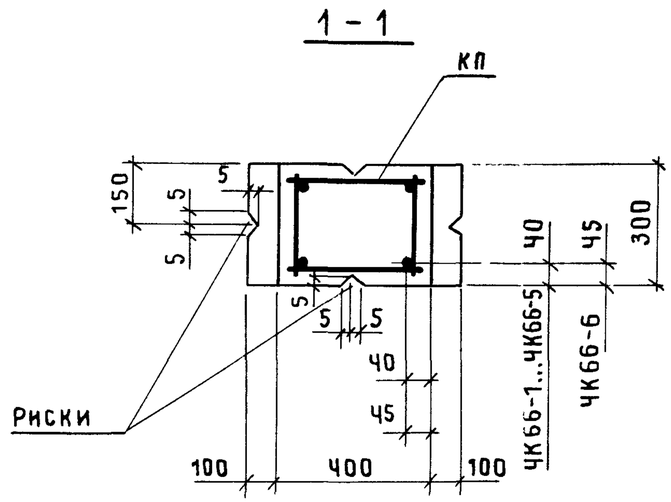

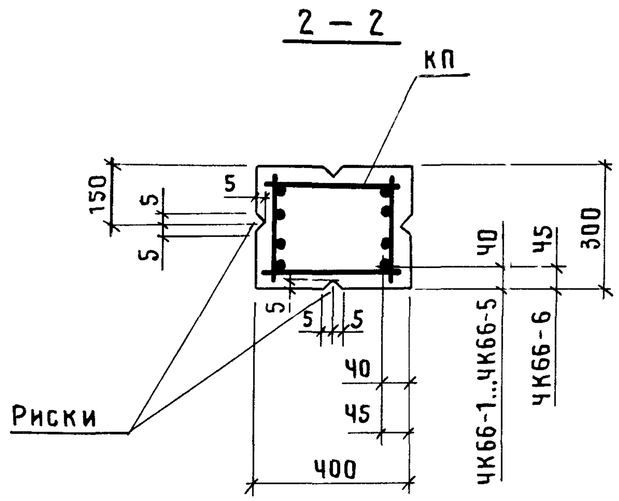

Марка колонны	Марка каркаса КП	Обозначение документа на каркас КП	Класс (марка) бетона	Объем бетона, м3	Масса колонны, т
ЧК66-1М2	КП26-1	1.423.1-3/88.2-65	В15 (М200)	0,88	2,2
ЧК66-1М3			В22,5 (М300)		
ЧК66-2М2	КП26-2		В15 (М200)		
ЧК66-2М3			В22,5 (М300)		
ЧК66-3М2	КП26-3		В15 (М200)		
ЧК66-3М3			В22,5 (М300)		
ЧК66-4М2	КП26-4		В15 (М200)		
ЧК66-5М2	КП26-5				
ЧК66-5М3			В22,5 (М300)		
ЧК66-5М4-С	КП26-6	-66	В30 (М400)		
ЧК66-6М4-С	КП26-7	-67			2,3

1. В сечении 2-2 количество продольных стержней условно показано для колонн марок ЧК66-3...ЧК66-6.
2. Марки закладных изделий и номера узлов их установки принять по чертежам КЖИ проекта здания.

Нач.СКО-1	Михайлов		1.423.1-3/88.1-26
Н. контр.	Матвеев		
ГИП	Григорьев		
Рук.бр.	Акишина		Колонна ЧК66-1 ... ЧК66-5; ЧК66-5-С...ЧК66-6-С
Инж.	Михеева		
Рук.бр.	Григорян		
Пров.	Тищенко		

Стадия	Лист	Листов
Р		1

ПРОМСТРОЙПРОЕКТ

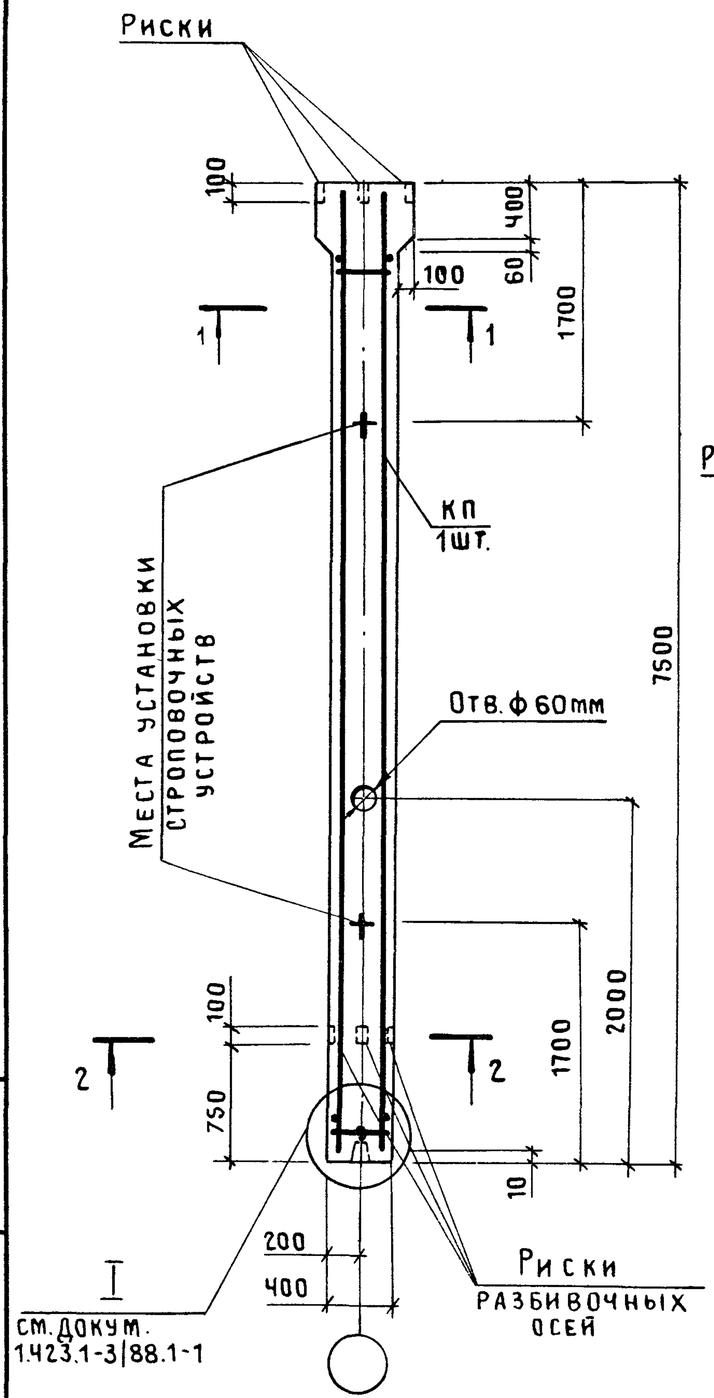

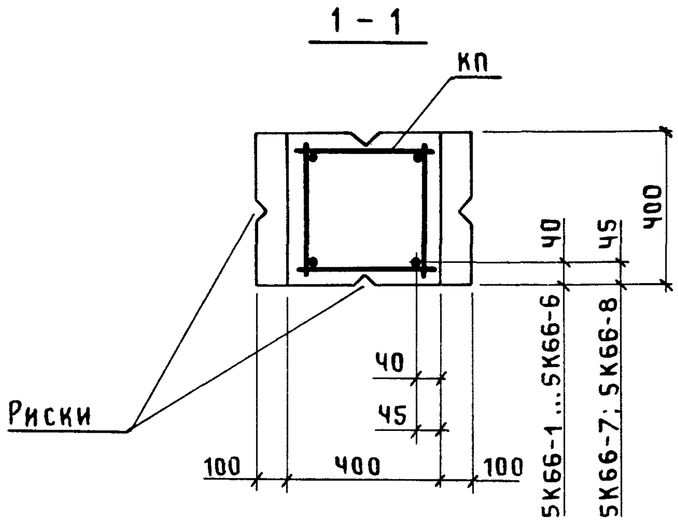

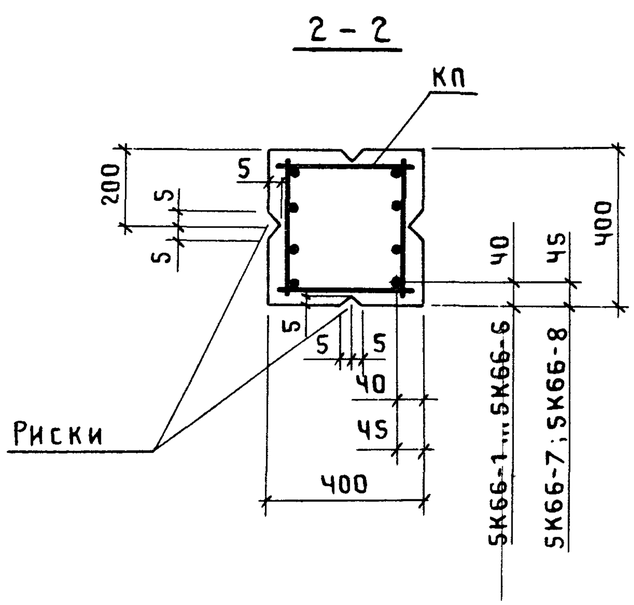

Марка колонны	Марка каркаса КП	Обозначение документа на каркас КП	Класс (марка) бетона	Объем бетона, $м^3$	Масса колонны, т
5К66-1М2	КП27-1	1.423.1-3/88.2-68	В15 (М200)	1,2	3,0
5К66-1М3			В22,5 (М300)		
5К66-2М2	КП27-2		В15 (М200)		
5К66-2М3			В22,5 (М300)		
5К66-3М2	КП27-3		В15 (М200)		
5К66-3М3			В22,5 (М300)		
5К66-4М2	КП27-4		В15 (М200)		
5К66-4М3			В22,5 (М300)		
5К66-5М2	КП27-5		В15 (М200)		
5К66-5М3			В22,5 (М300)		
5К66-6М2	КП27-6		В15 (М200)		
5К66-6М3			В22,5 (М300)		
5К66-7М2	КП27-7	-69	В15 (М200)		
5К66-7М3			В22,5 (М300)		
5К66-6М3-С	КП27-8				
5К66-7М3-С	КП27-9	-70			
5К66-7М4-С			В30 (М400)		
5К66-8М4-С	КП27-10				3,1

1. В сечении 2-2 количество продольных стержней условно показано для колонн марок 5К66-4...5К66-8.
2. Марки закладных изделий и номера узлов их установки принять по чертежам КЖИ проекта здания.

Нач.СКО-1	Михайлов	
Н.контр.	Матвеев	
ГИП	Григорьев	
Рук.бр.	Акишина	
Инж.	Михеева	
Рук.бр.	Григорян	
Пров.	Тищенко	

1.423.1-3/88.1-27

Колонна 5К66-1 ... 5К66-7; 5К66-6-С... 5К66-8-С

Стадия	Лист	Листов
Р		1

ПРОМСТРОЙПРОЕКТ

Инв.№ подл. | Подпись и дата | Взам.инв.№

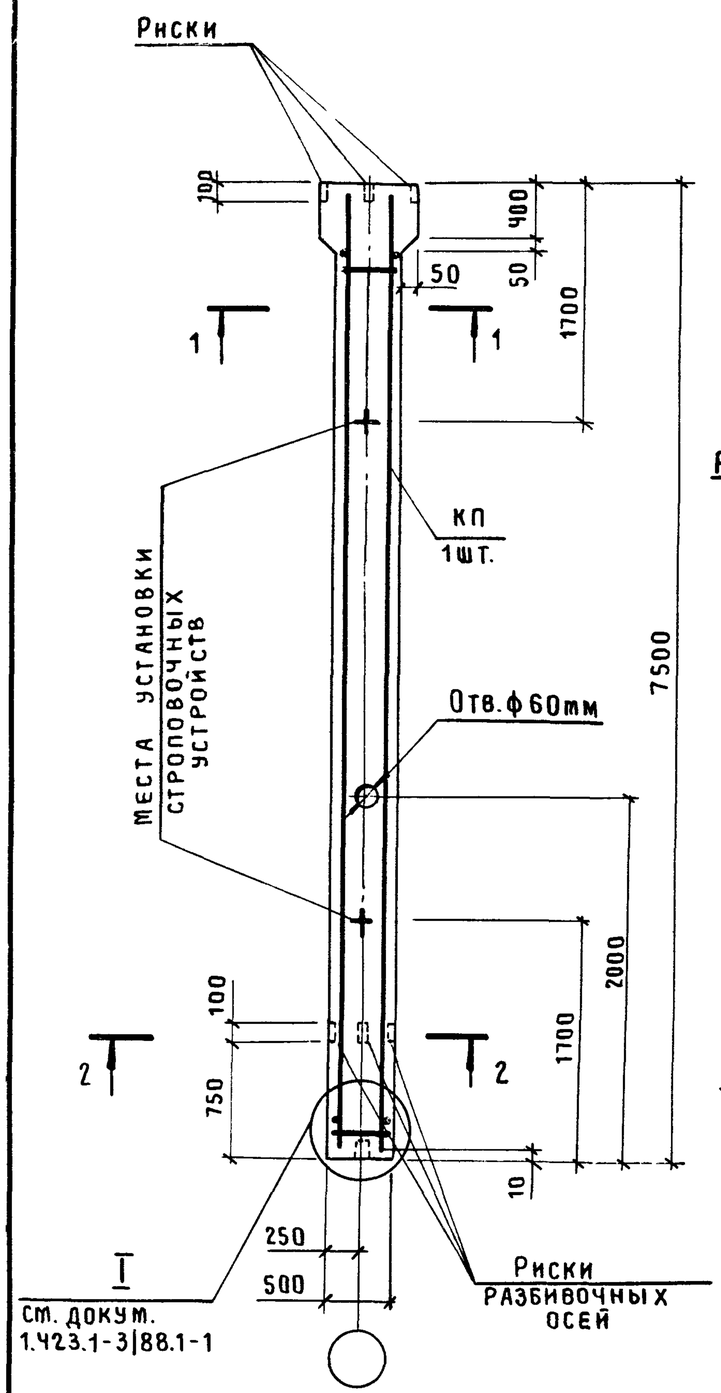

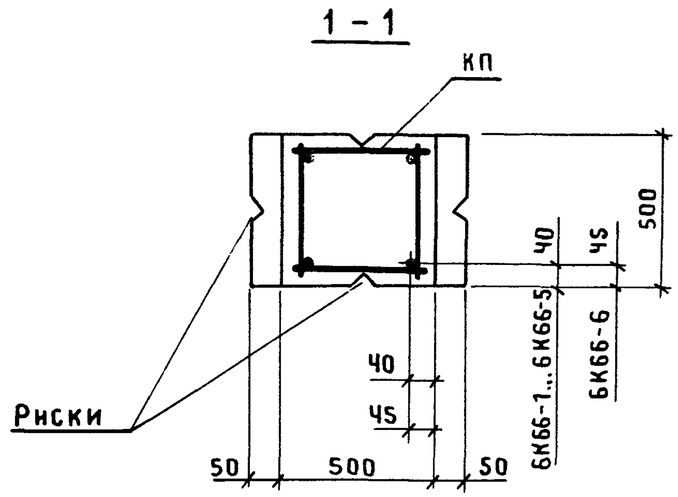

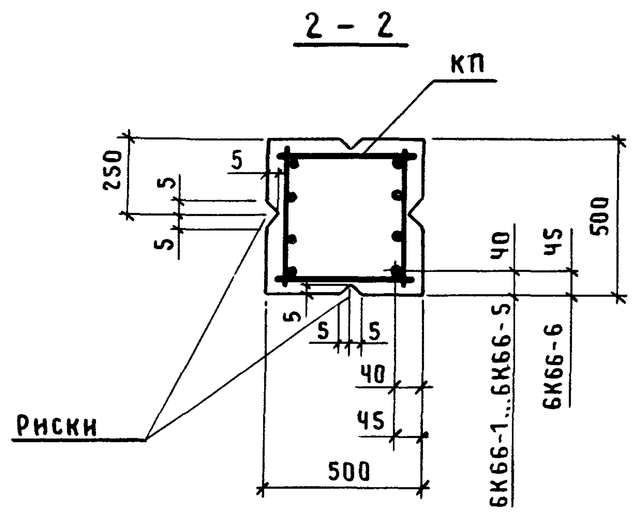

Марка колонны	Марка каркаса КП	Обозначение документа на каркас КП	Класс (марка) бетона	Объем бетона, м3	Масса колонны, т
6К66-1М2	КП28-1	1.423.1-3|88.2-71	В15 (М200)	1,9	4,7
6К66-1М3			В22,5 (М300)		
6К66-1М4			В30 (М400)		
6К66-2М2	КП28-2		В15 (М200)		
6К66-2М3			В22,5 (М300)		
6К66-2М4			В30 (М400)		
6К66-3М2	КП28-3		В15 (М200)		
6К66-3М3			В22,5 (М300)		
6К66-3М4			В30 (М400)		
6К66-4М2	КП28-4		В15 (М200)		
6К66-4М3			В22,5 (М300)		
6К66-4М4			В30 (М400)		
6К66-5М2	КП28-5		В15 (М200)		
6К66-5М3			В22,5 (М300)		
6К66-5М4			В30 (М400)		
6К66-6М2	КП28-6		В15 (М200)		
6К66-6М3			В22,5 (М300)		
6К66-6М4			В30 (М400)		

1. В сечении 2-2 количество продольных стержней условно показано для колонн марок 6К66-4...6К66-6.
2. Марки закладных изделий и номера узлов их установки принять по чертежам КЖИ проекта здания.

Нач.СКО-1	Михайлов	
Н.контр.	Матвеев	
ГИП	Григорьев	
Рук.бр.	Акишина	
Инж.	Михеева	
Рук.бр.	Григорян	
Пров.	Тищенко	

1.423.1-3|88.1-28

Колонна

6К66-1 ... 6К66-6

Стадия	Лист	Листов
Р		1

ПРОМСТРОЙПРОЕКТ

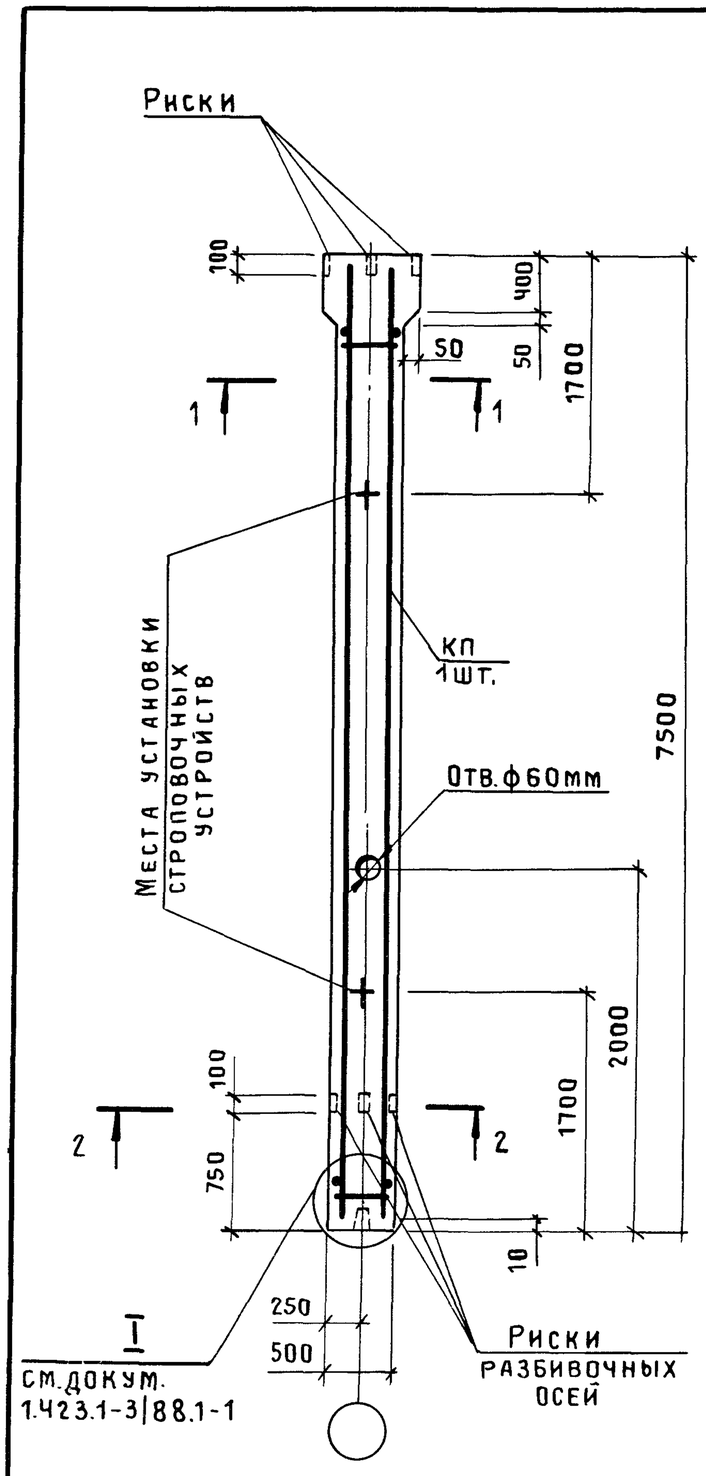

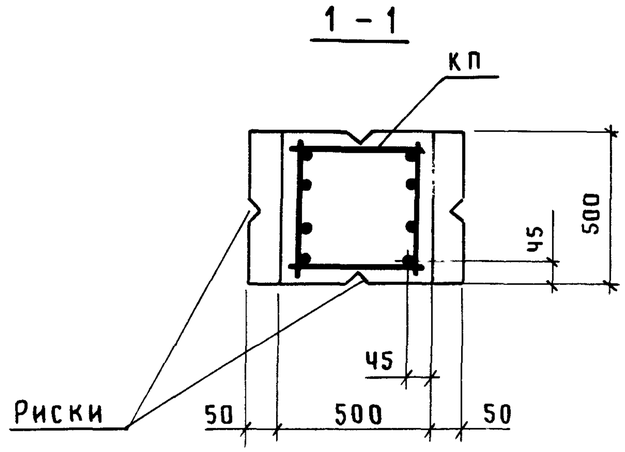

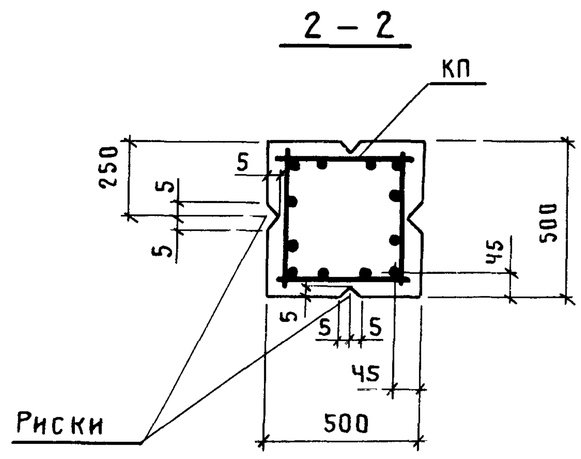

Марка колонны	Марка каркаса КП	Обозначение документа на каркас КП	Класс (марка) бетона.	Объем бетона, м3	Масса колонны, т
6К66-7М3	КП 28-7	1.423-3/88. 2-72	В22,5 (М300)	1,9	4,7
6К66-7М4			В30 (М400)		
6К66-8М3	КП 28-8		В22,5 (М300)		
6К66-8М4			В30 (М400)		
6К66-9М3	КП 28-9	-73	В22,5 (М300)		5,1
6К66-9М4			В30 (М400)		
6К66-4М3-С	КП 28-10	-74	В22,5 (М300)		4,7
6К66-5М3-С	КП 28-11				
6К66-5М4-С			В30 (М400)		
6К66-6М3-С	КП 28-12	-75	В22,5 (М300)		
6К66-7М3-С	КП 28-13				
6К66-8М3-С	КП 28-14	-76			
6К66-8М4-С			В30 (М400)		
6К66-9М3-С	КП 28-15	-77	В22,5 (М300)		5,1
6К66-9М4-С			В30 (М400)		

1. В сечениях 1-1, 2-2 количество продольных стержней условно показано для колонн марок 6К66-9.
2. Марки закладных изделий и номера узлов их установки принять по чертежам КЖИ проекта здания.

Нач.СКО-1	Михайлов		1.423.1-3/88.1-29
Н. контр.	Матвеев		
ГИП	Григорьев		Колонна 6К66-7 ... 6К66-9; 6К66-4-С ... 6К66-9-С
Рук.бр.	Акишина		Стадия: Р; Лист: ; Листов: 1
Инж.	Михеева		
Рук.бр.	Григорян		ПРОМСТРОЙПРОЕКТ
Пров.	Тищенко		

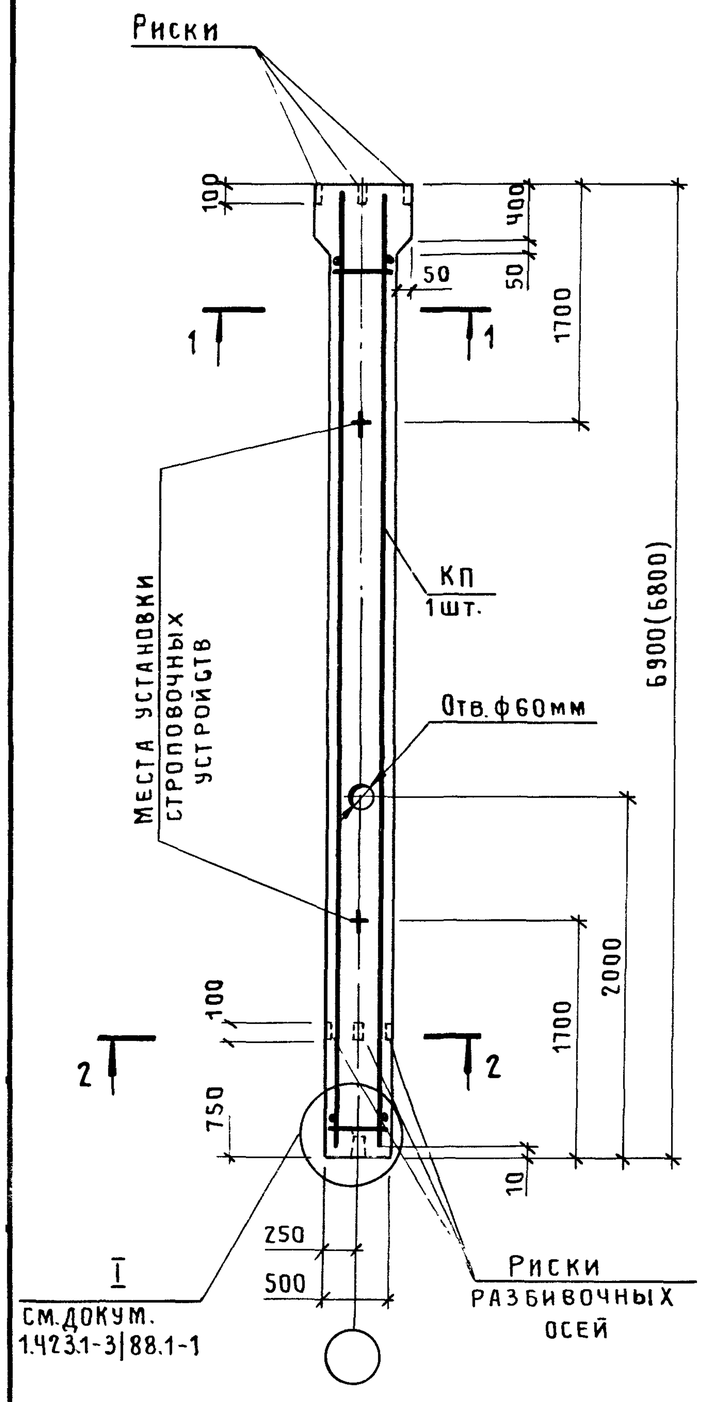

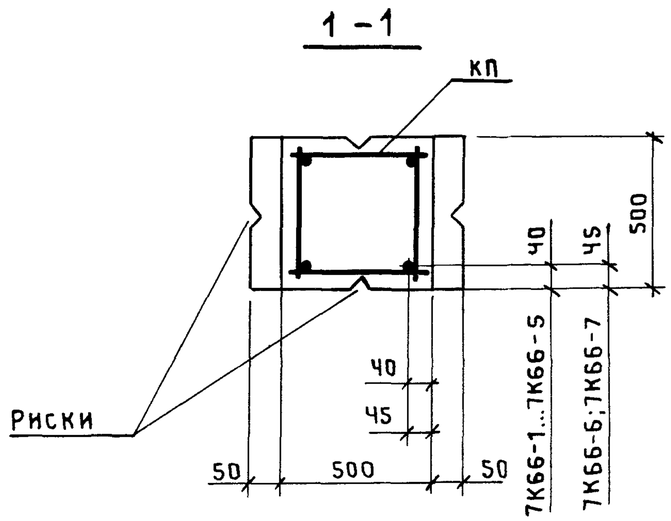

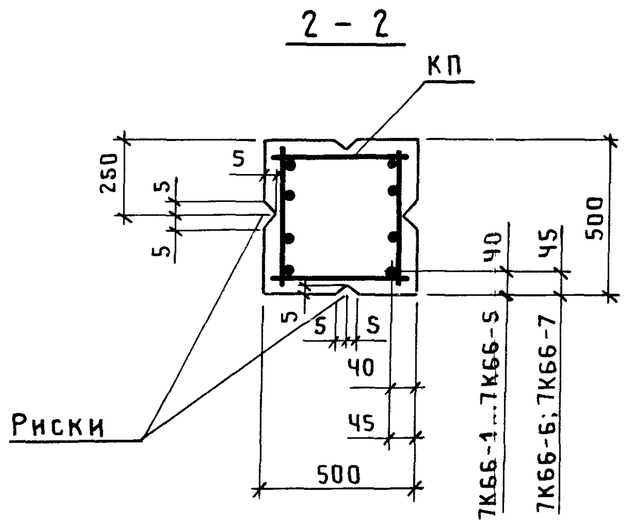

Марка колонны	Марка каркаса КП	Обозначение документа на каркас КП	Класс (марка) бетона	Объем бетона, м3	Масса колонны, т
7К66-1М2	КП29-1	1.423.1-3|88.2-78	В15 (М200)	1,7	4,3
7К66-1М3			В22,5 (М300)		
7К66-2М2	КП29-2		В15 (М200)		
7К66-2М3			В22,5 (М300)		
7К66-3М2	КП29-3		В15 (М200)		
7К66-3М3			В22,5 (М300)		
7К66-4М2	КП29-4		В15 (М200)		
7К66-4М3			В22,5 (М300)		
7К66-5М3	КП29-5				
7К66-6М2	КП29-6		В15 (М200)		
7К66-6М3			В22,5 (М300)		
7К66-7М3	КП29-7	-79			
7К66-6М3-С	КП29-8				
7К66-7М4-С	КП29-9	-80	В30 (М400)		

1. В скобках приведена длина колонны при применении железобетонных подстропильных конструкций с высотой на опоре 700мм.
2. В сечении 2-2 количество продольных стержней условно показано для колонн марок 7К66-4...7К66-7.
3. Марки закладных изделий и номера узлов их установки принять по чертежам КЖИ проекта здания.

Нач.СКО-1	Михайлов	
Н.контр.	Матвеев	
ГИП	Григорьев	
Рук.бр.	Акишина	
Инж.	Михеева	
Рук.бр.	Григорян	
Пров.	Тищенко	

1.423.1-3|88.1-30

Колонна
7К66-1...7К66-7;
7К66-6-С; 7К66-7-С

Стадия	Лист	Листов
Р		1

ПРОМСТРОЙПРОЕКТ

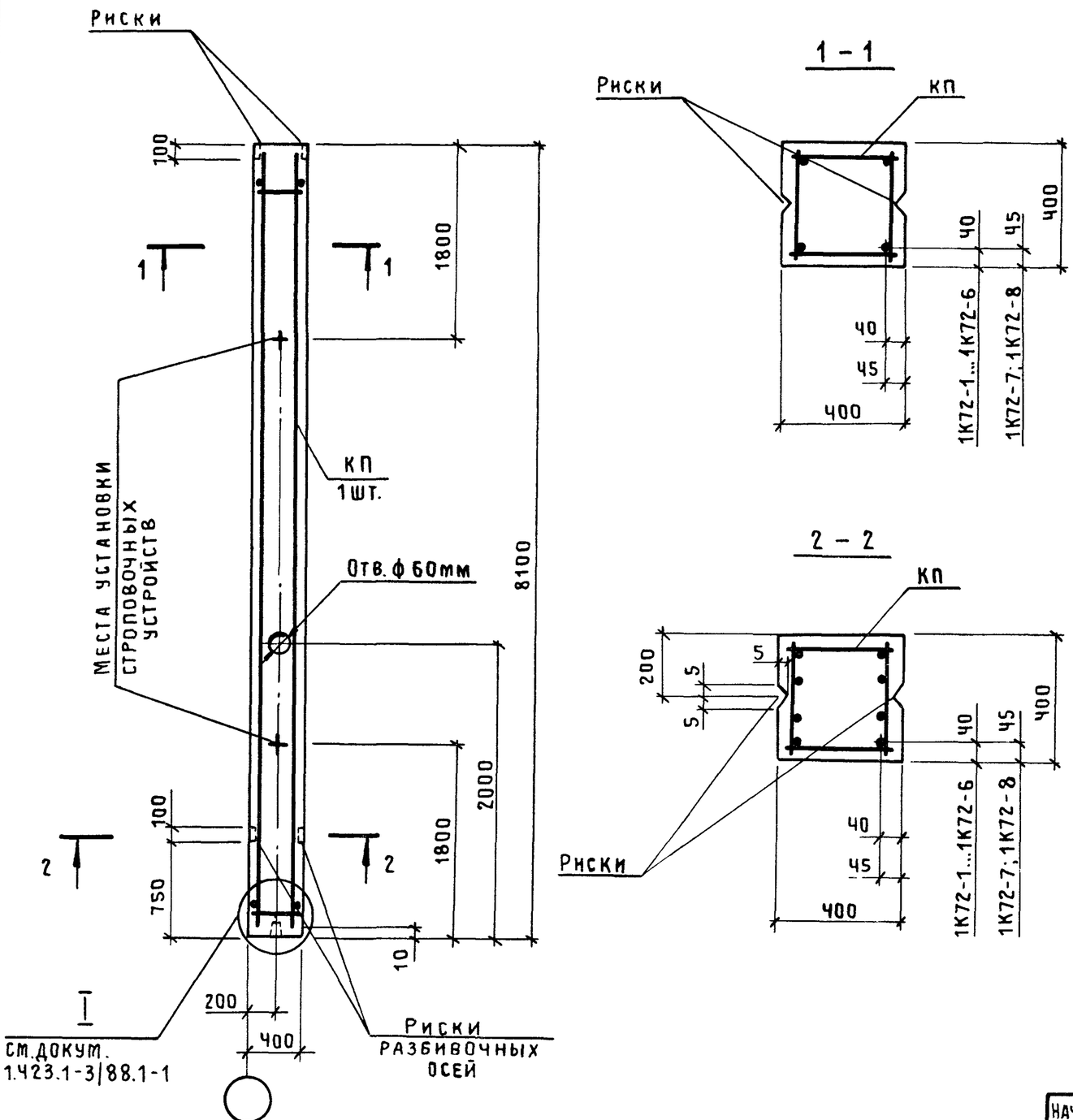

Марка колонны	Марка каркаса КП	Обозначение документа на каркас КП	Класс (марка) бетона	Объем бетона, м3	Масса колонны, т
1К72-1М2	КП30-1	1.423.1-3|88.2-81	В15 (М200)	1,3	3,2
1К72-1М3			В22,5 (М300)		
1К72-1М4			В30 (М400)		
1К72-2М2	КП30-2		В15 (М200)		
1К72-2М3			В22,5 (М300)		
1К72-3М2	КП30-3		В15 (М200)		
1К72-3М3			В22,5 (М300)		
1К72-3М4			В30 (М400)		
1К72-4М2	КП30-4		В15 (М200)		
1К72-4М3			В22,5 (М300)		
1К72-4М4			В30 (М400)		
1К72-5М2	КП30-5		В15 (М200)		
1К72-5М3			В22,5 (М300)		
1К72-5М4			В30 (М400)		
1К72-6М2	КП30-6		В15 (М200)		
1К72-6М3			В22,5 (М300)		
1К72-6М4			В30 (М400)		
1К72-7М2	КП30-7	-82	В15 (М200)		
1К72-7М3			В22,5 (М300)		
1К72-7М4			В30 (М400)		
1К72-4М3-С	КП30-8		В22,5 (М300)		
1К72-5М3-С	КП30-9				
1К72-6М3-С	КП30-10				
1К72-7М3-С	КП30-11				
1К72-8М3-С	КП30-12				

1. В сечении 2-2 количество продольных стержней условно показано для колонн марок 1К72-4...1К72-8.
2. Марки закладных изделий и номера узлов их установки принять по чертежам КЖИ проекта здания.

Нач.СКО-1	Михайлов	
Н. контр.	Матвеев	
ГИП	Григорьев	
Рук.бр.	Акишина	
Ст.инж.	Милютина	
Пров.	Михеева	
Рук.бр.	Григорян	
Пров.	Тищенко	

1.423.1-3|88.1-31

Колонна 1К72-1... 1К72-7; 1К72-4-С...1К72-8-С

Стадия	Лист	Листов
Р		1

ПРОМСТРОЙПРОЕКТ

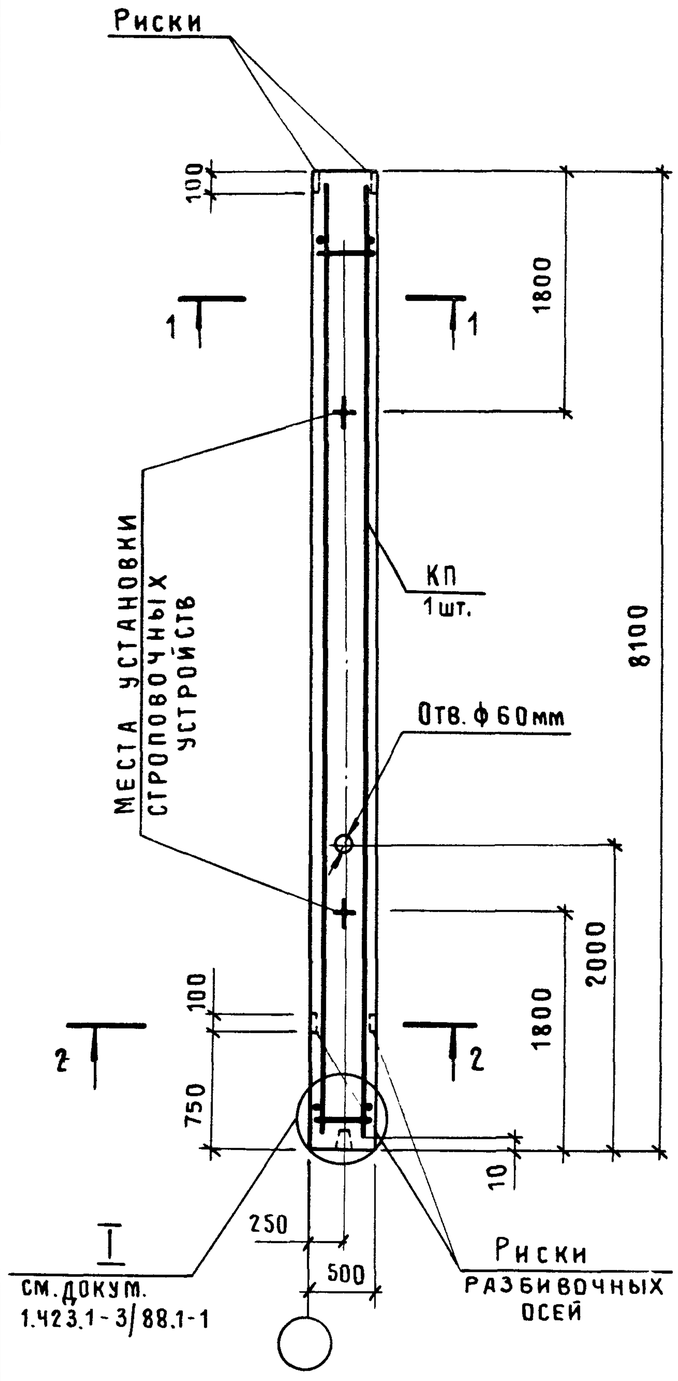

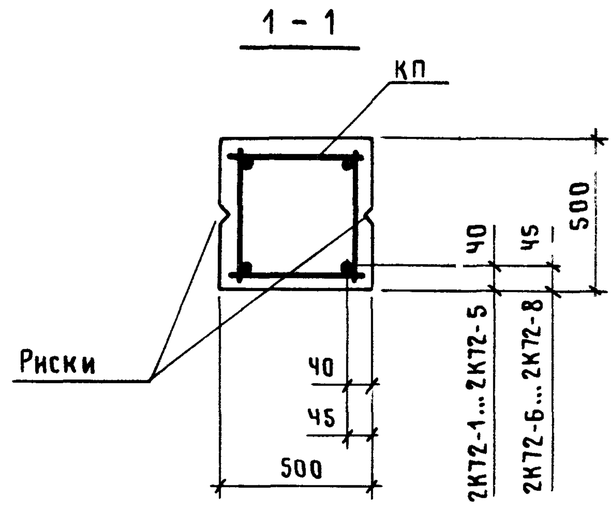

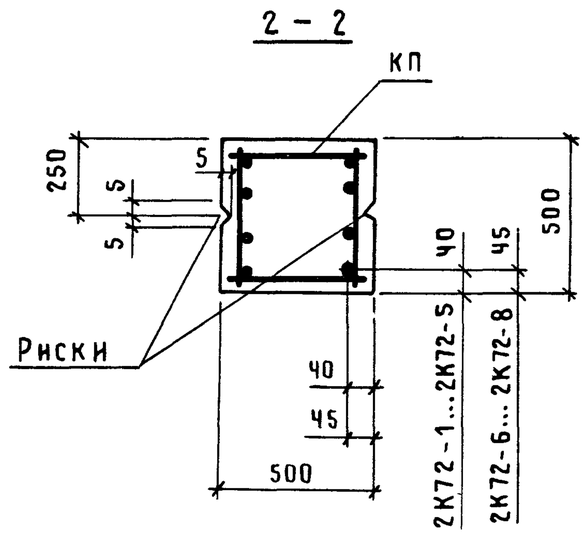

Марка колонны	Марка каркаса КП	Обозначение документа на каркас КП	Класс (марка) бетона	Объем бетона, м3	Масса колонны, т
2К72-1М2	КП31-1	1.423.1-3|88.2-83	В15 (М200)	2,0	5,1
2К72-2М2	КП31-2				
2К72-3М2	КП31-3				
2К72-3М3			В22,5 (М300)		
2К72-4М2	КП31-4		В15 (М200)		
2К72-4М3			В22,5 (М300)		
2К72-5М2	КП31-5		В15 (М200)		
2К72-5М3			В22,5 (М300)		
2К72-6М2	КП31-6		В15 (М200)		
2К72-4М3-С	КП31-7	-84	В22,5 (М300)		
2К72-5М3-С	КП31-8				
2К72-6М3-С	КП31-9				
2К72-7М3-С	КП31-10				
2К72-8М3-С	КП31-11				

1. В сечении 2-2 количество продольных стержней условно показано для колонн марок 2К72-4... 2К72-8.
2. Марки закладных изделий и номера узлов их установки принять по чертежам КЖИ проекта здания.

Нач.СКО-1	Михайлов	
Н. контр.	Матвеев	
ГИП	Григорьев	
Рук.бр.	Акишина	
Ст.инж.	Милютина	
Пров.	Михеева	
Рук.бр.	Григорян	
Пров.	Тищенко	

1.423.1-3|88.1-32

Колонна 2К72-1 ... 2К72-6; 2К72-4-С ... 2К72-8-С

Стадия	Лист	Листов
Р		1

ПРОМСТРОЙПРОЕКТ

Инв.№ подл. | Подпись и дата | Взам. инв.№

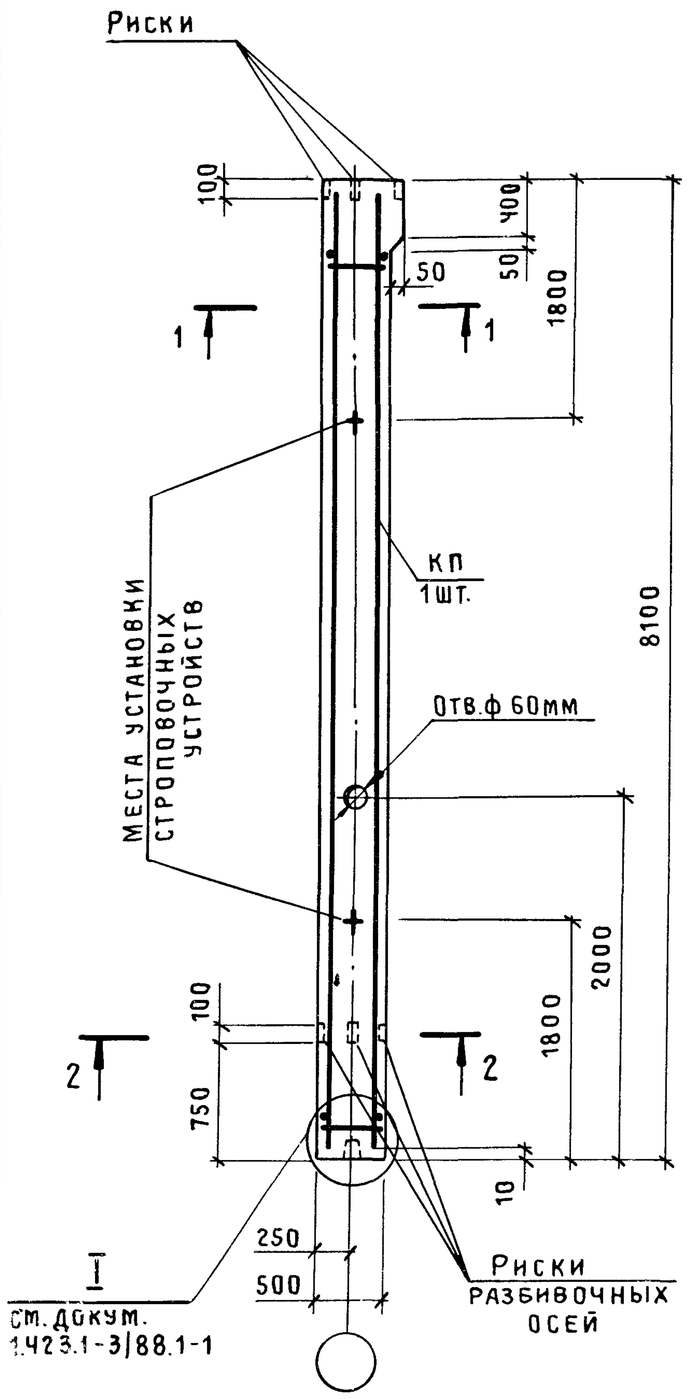

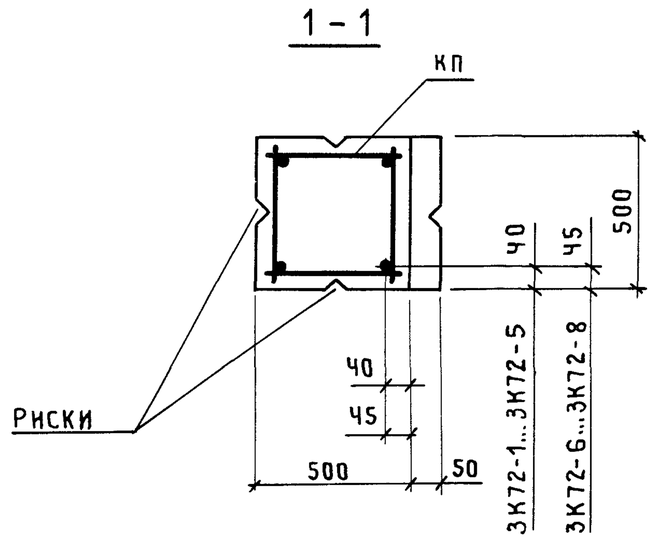

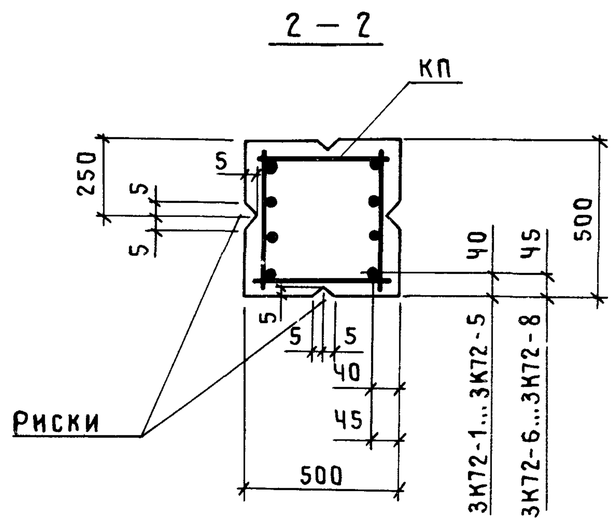

Марка колонны	Марка каркаса КП	Обозначение документа на каркас КП	Класс (марка) бетона	Объем бетона, м3	Масса колонны, т
3К72-1М2	КП32-1	1.423.1-3/88.2-85	В15 (М200)	2,0	5,1
3К72-1М3			В22,5 (М300)		
3К72-1М4			В30 (М400)		
3К72-2М2	КП32-2		В15 (М200)		
3К72-2М3			В22,5 (М300)		
3К72-2М4			В30 (М400)		
3К72-3М2	КП32-3		В15 (М200)		
3К72-3М3			В22,5 (М300)		
3К72-3М4			В30 (М400)		
3К72-4М2	КП32-4		В15 (М200)		
3К72-4М3			В22,5 (М300)		
3К72-4М4			В30 (М400)		
3К72-5М2	КП32-5		В15 (М200)		
3К72-5М3			В22,5 (М300)		
3К72-5М4			В30 (М400)		
3К72-6М2	КП32-6		В15 (М200)		
3К72-6М3			В22,5 (М300)		
3К72-6М4			В30 (М400)		
3К72-7М3	КП32-7	-86	В22,5 (М300)		
3К72-4М3-С	КП32-8				
3К72-5М3-С	КП32-9				
3К72-6М3-С	КП32-10				
3К72-7М3-С	КП32-11				
3К72-8М3-С	КП32-12				

1. В сечении 2-2 количество продольных стержней условно показано для колонн марок 3К72-4...3К72-8.
2. Марки закладных изделий и номера узлов их установки принять по чертежам КЖИ проекта здания.

Нач.СКО-1	Михайлов	
Н.контр.	Матвеев	
ГИП	Григорьев	
Рук.бр.	Акишина	
Ст.инж.	Милютина	
Пров.	Михеева	
Рук.бр.	Григорян	
Пров.	Тищенко	

1.423.1-3/88.1-33

Колонна 3К72-1...3К72-7; 3К72-4-С...3К72-8-С

Стадия	Лист	Листов
Р		1

ПРОМСТРОЙПРОЕКТ

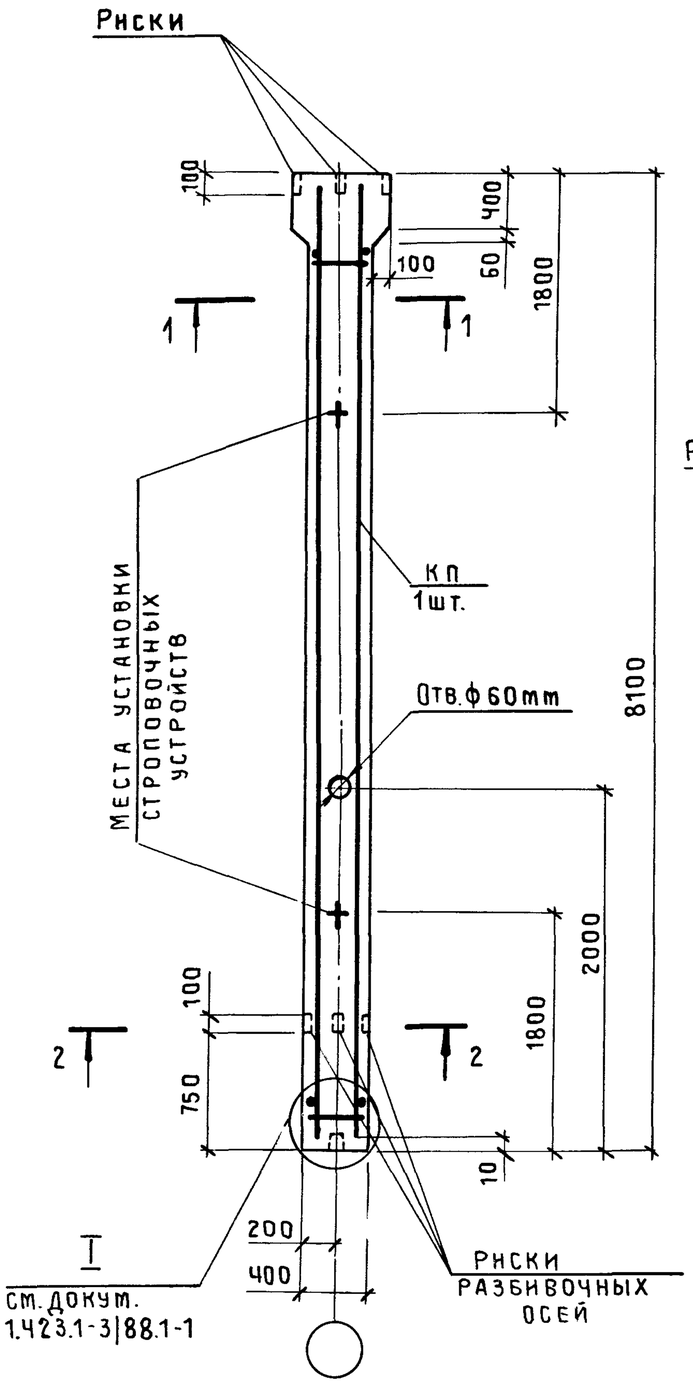

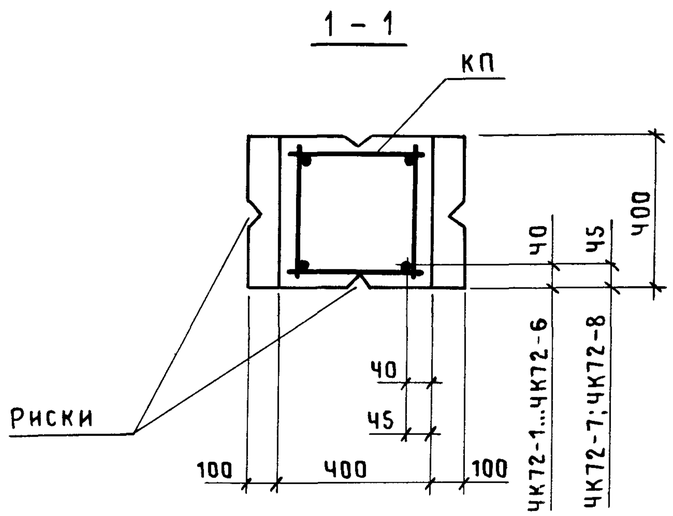

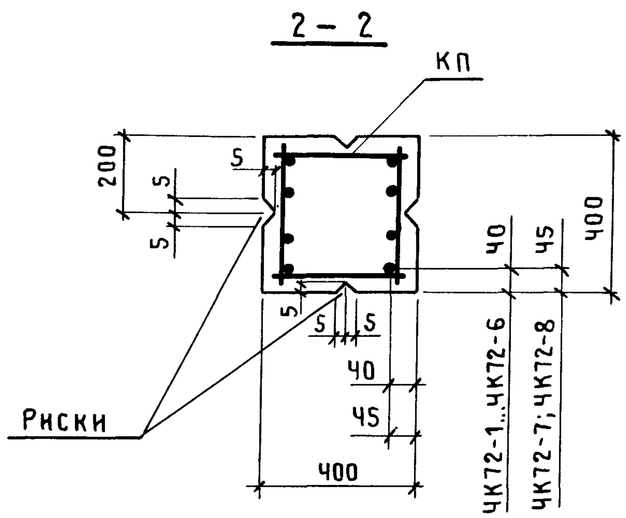

Марка колонны	Марка каркаса КП	Обозначение документа на каркас КП	Класс (марка) бетона	Объем бетона, м3	Масса колонны, т
ЧК72-1М2	КП33-1	1.423.1-3|88.2-87	В15 (М200)	1,3	3,3
ЧК72-1М3			В22,5 (М300)		
ЧК72-1М4			В30 (М400)		
ЧК72-2М2	КП33-2		В15 (М200)		
ЧК72-2М3			В22,5 (М300)		
ЧК72-3М2	КП33-3		В15 (М200)		
ЧК72-3М3			В22,5 (М300)		
ЧК72-3М4			В30 (М400)		
ЧК72-4М2	КП33-4		В15 (М200)		
ЧК72-4М3			В22,5 (М300)		
ЧК72-4М4			В30 (М400)		
ЧК72-5М2	КП33-5		В15 (М200)		
ЧК72-5М3			В22,5 (М300)		
ЧК72-5М4			В30 (М400)		
ЧК72-6М2	КП33-6		В15 (М200)		
ЧК72-6М3			В22,5 (М300)		
ЧК72-6М4			В30 (М400)		
ЧК72-7М2	КП33-7	-88	В15 (М200)		
ЧК72-7М3			В22,5 (М300)		
ЧК72-7М4			В30 (М400)		
ЧК72-5М3-С	КП33-8		В22,5 (М300)		
ЧК72-7М3-С	КП33-9	-89			
ЧК72-8М3-С	КП33-10				
ЧК72-8М4-С			В30 (М400)		

1. В сечении 2-2 количество продольных стержней условно показано для колонн марок ЧК72-4...ЧК72-8.
2. Марки закладных изделий и номера узлов их установки принять по чертежам КЖИ проекта здания.

Нач.СКО-1	Михайлов		
Н. контр.	Матвеев		
ГИП	Григорьев		
Рук.бр.	Акишина		
Инж.	Тищенко		
Пров.	Михеева		
Рук.бр.	Григорян		
Пров.	Тищенко		

1.423.1-3/88.1-34

Колонна ЧК72-1 ... ЧК72-7; ЧК72-5-С; ЧК72-7-С; ЧК72-8-С

Стадия	Лист	Листов
Р		1

ПРОМСТРОЙПРОЕКТ

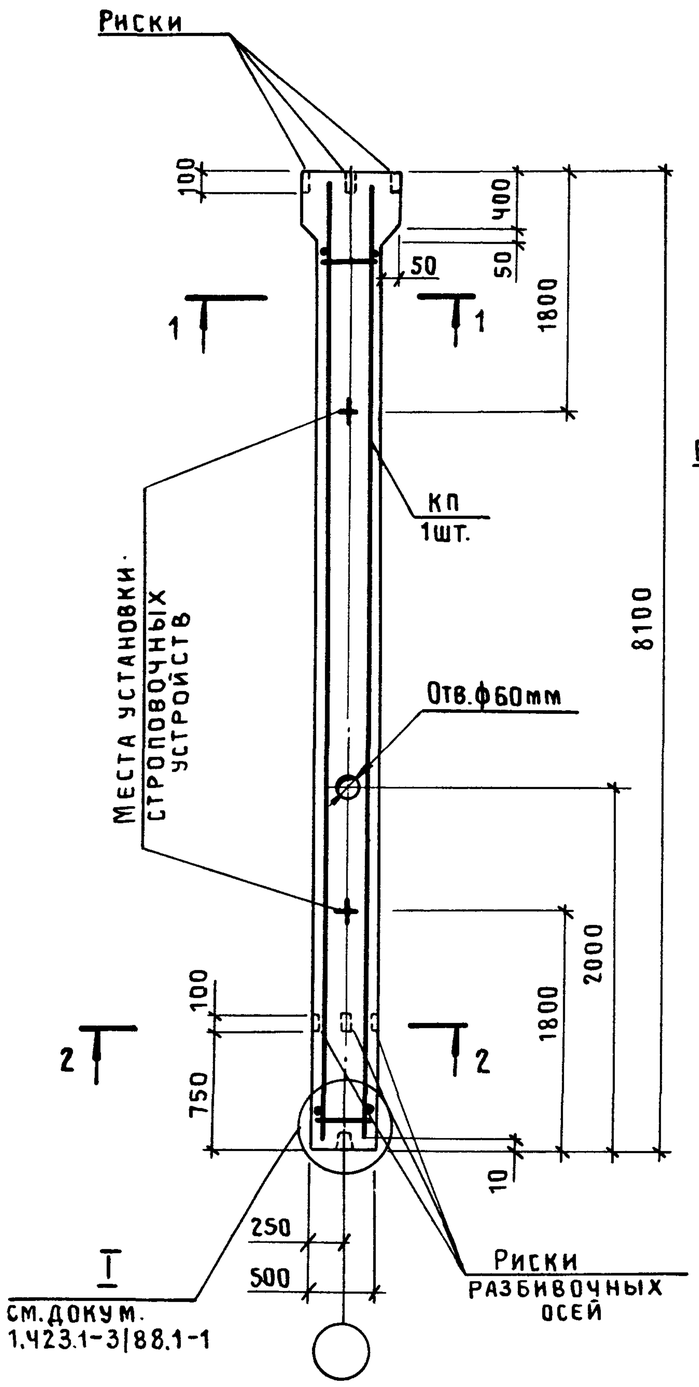

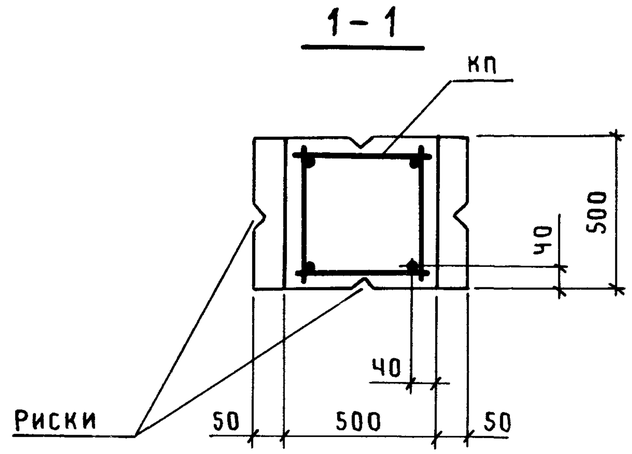

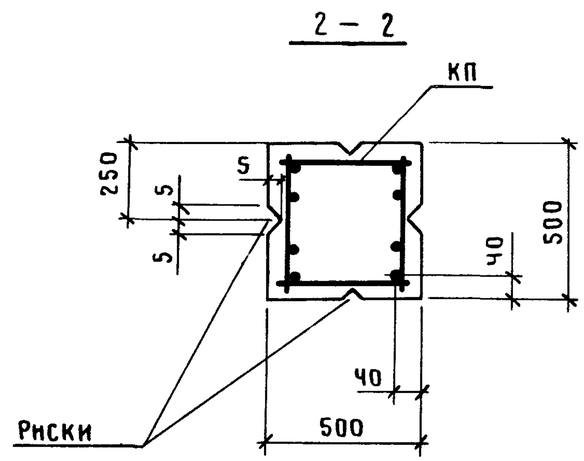

Марка колонны	Марка каркаса КП	Обозначение документа на каркас КП	Класс (марка) бетона	Объем бетона, м3	Масса колонны, т
5К72-1М2	КП3Ч-1	1.423.1-3/88.2-90	В15 (М200)	2,0	5,1
5К72-1М3			В22,5 (М300)		
5К72-1М4			В30 (М400)		
5К72-2М2	КП3Ч-2		В15 (М200)		
5К72-2М3			В22,5 (М300)		
5К72-2М4			В30 (М400)		
5К72-3М2	КП3Ч-3		В15 (М200)		
5К72-3М3			В22,5 (М300)		
5К72-3М4			В30 (М400)		
5К72-4М2	КП3Ч-4		В15 (М200)		
5К72-4М3			В22,5 (М300)		
5К72-4М4			В30 (М400)		
5К72-5М2	КП3Ч-5		В15 (М200)		
5К72-5М3			В22,5 (М300)		
5К72-5М4			В30 (М400)		
5К72-4М3-С	КП3Ч-9	-91	В22,5 (М300)		
5К72-5М3-С	КП3Ч-10				

1. В сечении 2–2 количество продольных стержней условно показано для колонн марок 5К72-4; 5К72-5.
2. Марки закладных изделий и номера узлов их установки принять по чертежам КЖИ проекта здания.

Нач.СКО-1	Михайлов	
Н.контр.	Матвеев	
ГИП	Григорьев	
Рук.бр.	Акишина	
Ст.инж.	Милютина	
Пров.	Михеева	
Рук.бр.	Григорян	
Пров.	Тищенко	

1.423.1-3|88.1-35

Колонна 5К72-1 ... 5К72-5; 5К72-4-С; 5К72-5-С

Стадия	Лист	Листов
Р		1

ПРОМСТРОЙПРОЕКТ

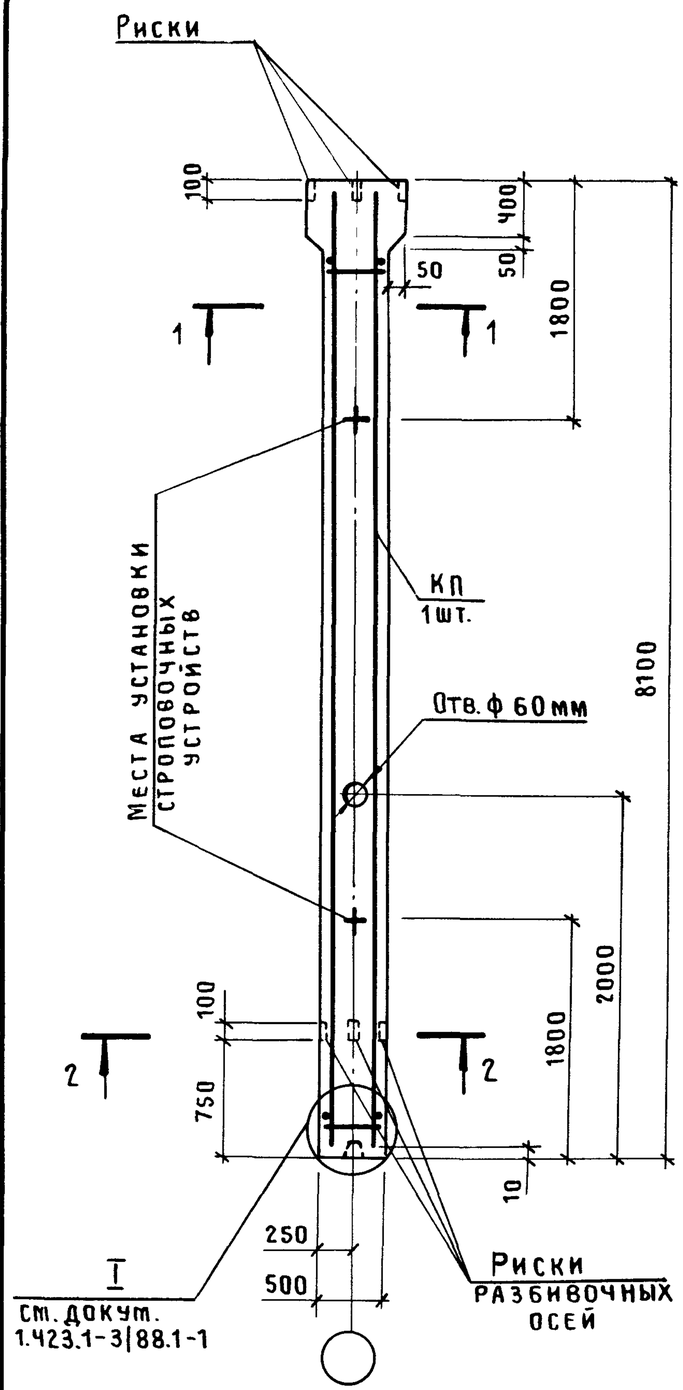

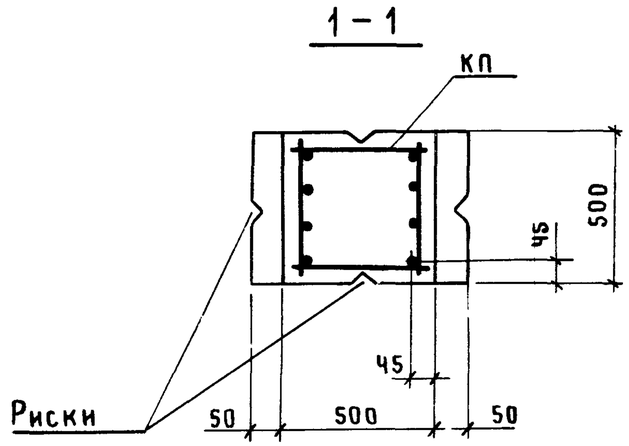

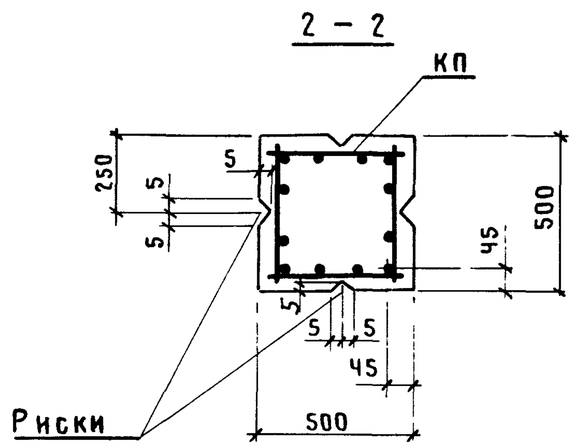

Марка колонны	Марка каркаса КП	Обозначение документа на каркас КП	Класс (марка) бетона	Объем бетона, м3	Масса колонны, т
5К72-6М2	КП3Ч-6	1.423.1-3|88.2-90	В15 (М200)	2,0	5,1
5К72-6М3			В22,5 (М300)		
5К72-6М4			В30 (М400)		
5К72-7М3	КП3Ч-7	-91	В22,5 (М300)		
5К72-7М4			В30 (М400)		
5К72-8М3	КП3Ч-8		В22,5 (М300)		
5К72-8М4			В30 (М400)		
5К72-6М3-С	КП3Ч-11		В22,5 (М300)		
5К72-7М3-С	КП3Ч-12				
5К72-7М4-С			В30 (М400)		
5К72-8М3-С	КП3Ч-13	-92	В22,5 (М300)		
5К72-8М4-С			В30 (М400)		
5К72-9М3-С	КП3Ч-14	-93	В22,5 (М300)		5,4
5К72-9М4-С			В30 (М400)		

1. В сечениях 1-1, 2-2 количество продольных стержней условно показано для колонн марок 5К72-9.
2. Марки закладных изделий и номера узлов их установки принять по чертежам КЖИ проекта здания.

Нач.СКО-1	Михайлов		1.423.1-3|88.1-36
Н. контр.	Матвеев		
ГИП	Григорьев		Колонна 5К72-6 ... 5К72-8; 5К72-6-С ... 5К72-9-С
Рук.бр.	Акишина		Стадия: Р; Лист: ; Листов: 1
Ст.инж.	Милютина		
Пров.	Михеева		ПРОМСТРОЙПРОЕКТ
Рук.бр.	Григорян		
Пров.	Тищенко		

Инв.№ подл. | Подпись и дата | Взам.инв.№

23584-03 46

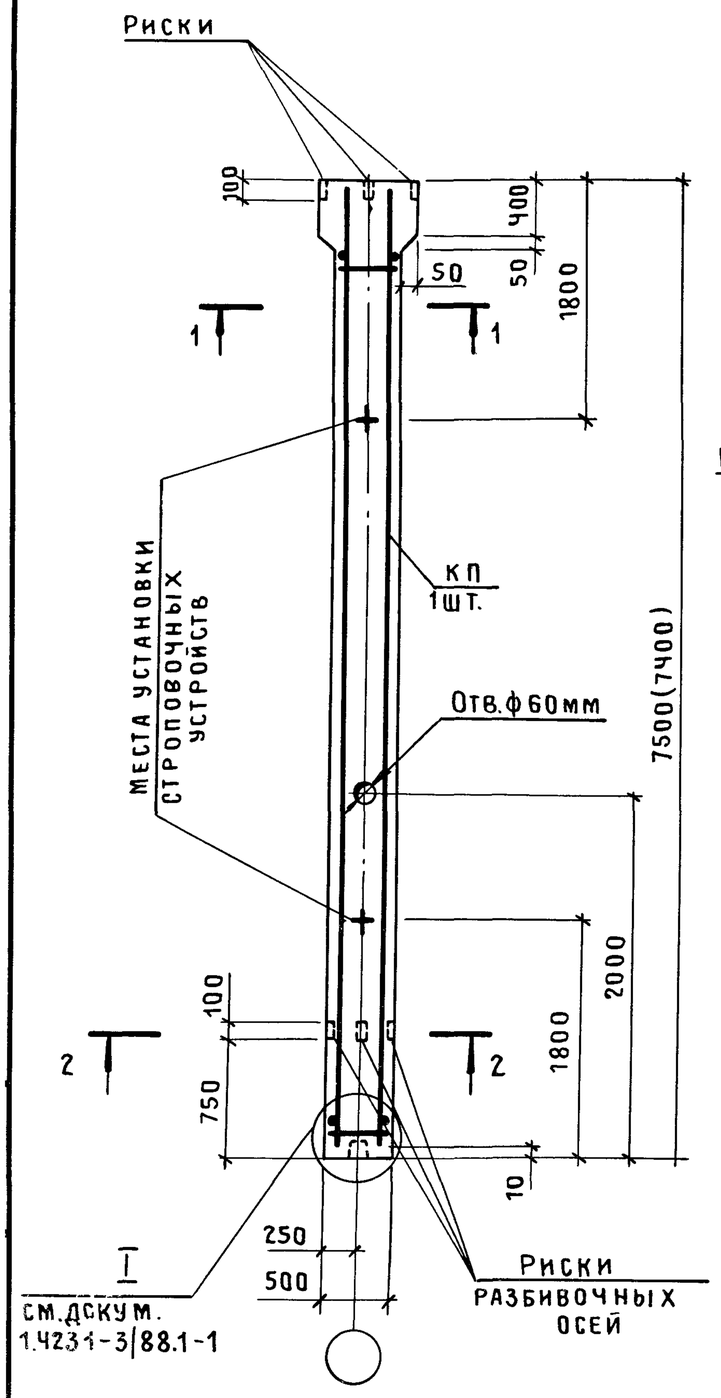

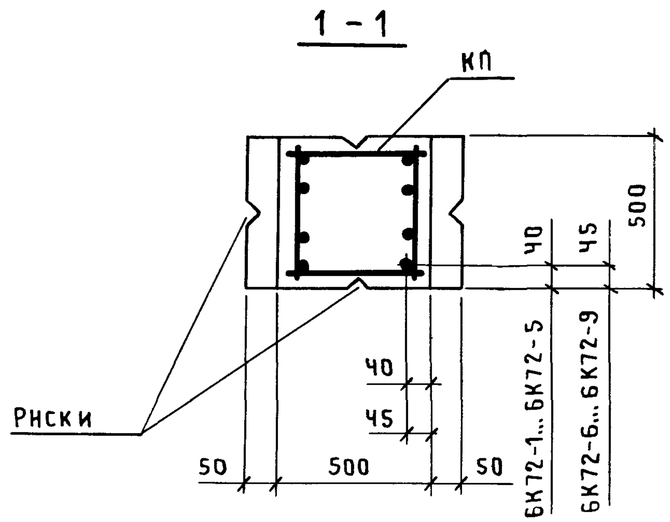

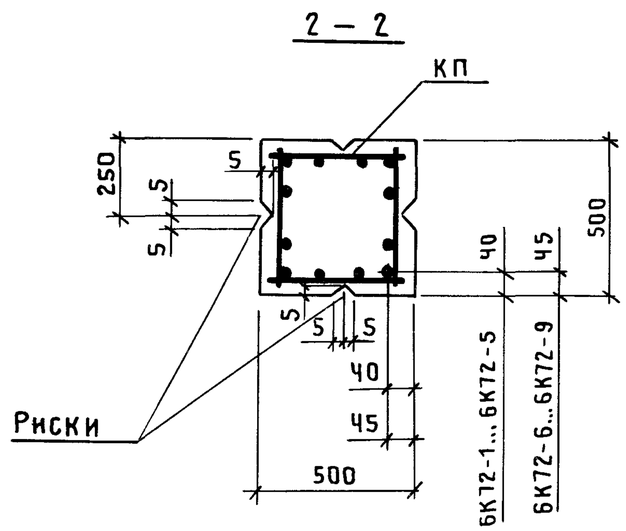

Марка колонны	Марка каркаса КП	Обозначение документа на каркас КП	Класс (марка) бетона	Объем бетона, м3	Масса колонны, т
6К72-1М2	КП35-1	1.423.1-3/88.2-94	В15 (М200)	1,9	4,7
6К72-1М3			В22,5 (М300)		
6К72-2М2	КП35-2		В15 (М200)		
6К72-2М3			В22,5 (М300)		
6К72-3М2	КП35-3		В15 (М200)		
6К72-3М3			В22,5 (М300)		
6К72-4М2	КП35-4		В15 (М200)		
6К72-4М3			В22,5 (М300)		
6К72-5М2	КП35-5		В15 (М200)		
6К72-5М3			В22,5 (М300)		
6К72-6М2	КП35-6		В15 (М200)		
6К72-6М3			В22,5 (М300)		
6К72-7М3	КП35-7	-95			
6К72-8М3	КП35-8				
6К72-7М3-С	КП35-9	-96			
6К72-8М3-С	КП35-10	-97			
6К72-8М4-С			В30 (М400)		5,1
6К72-9М4-С	КП35-11	-98			

1. В скобках приведена длина колонны при применении железобетонных подстропильных конструкций с высотой на опоре 700 мм.
2. В сечениях 1-1, 2-2 количество продольных стержней условно показано для колонн марки 6К72-9-С
3. Марки закладных изделий и номера узлов их установки принять по чертежам КЖИ проекта здания.

Нач.СКО-1	Михайлов	
Н. контр.	Матвеев	
ГИП	Григорьев	
Рук.бр.	Акишина	
Инж.	Тищенко	
Пров.	Михеева	
Рук.бр.	Григорян	
Пров.	Тищенко	

1.423.1-3/88.1-37

Колонна 6К72-1...6К72-8; 6К72-7-С...6К72-9-С

Стадия	Лист	Листов
Р		1

ПРОМСТРОЙПРОЕКТ

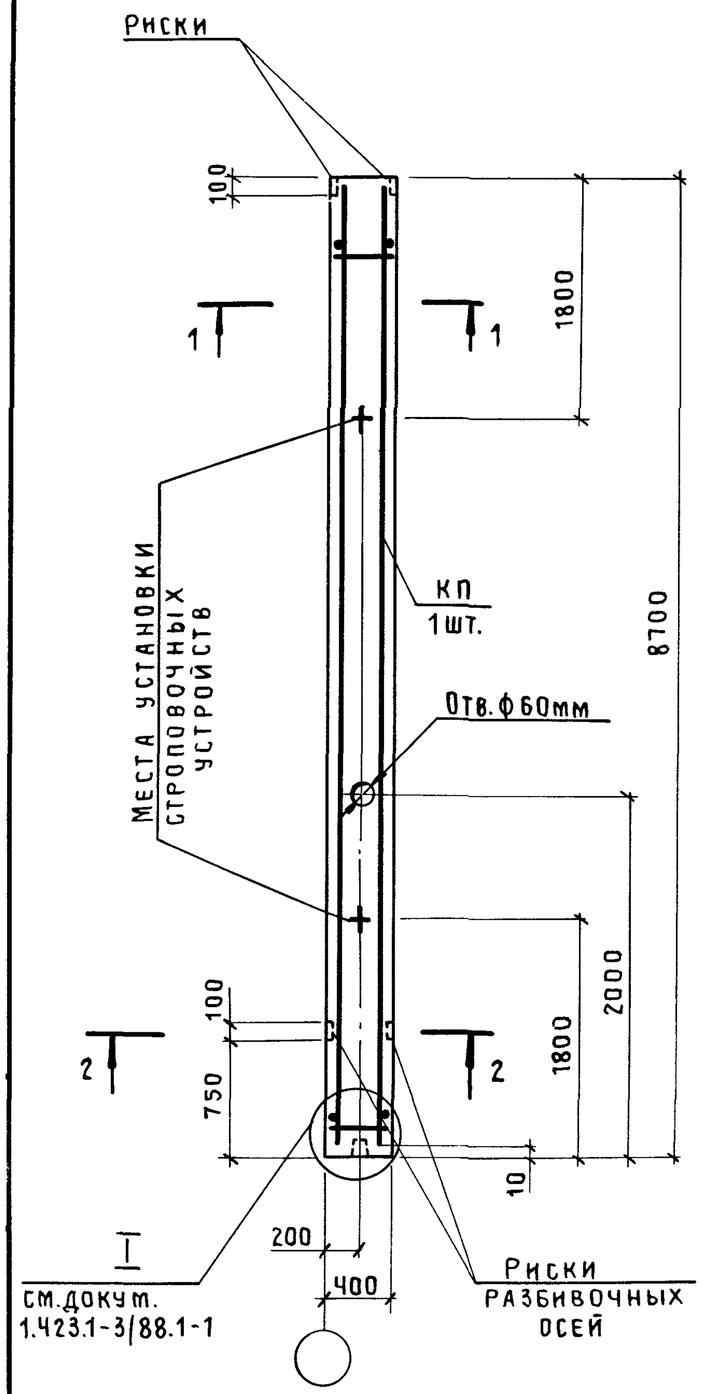

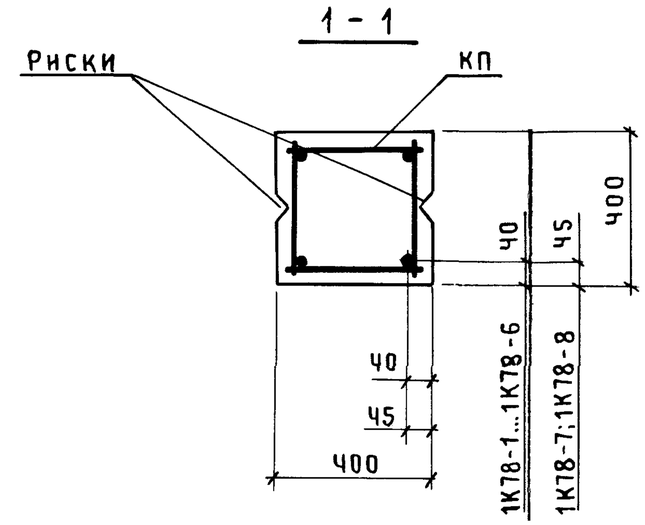

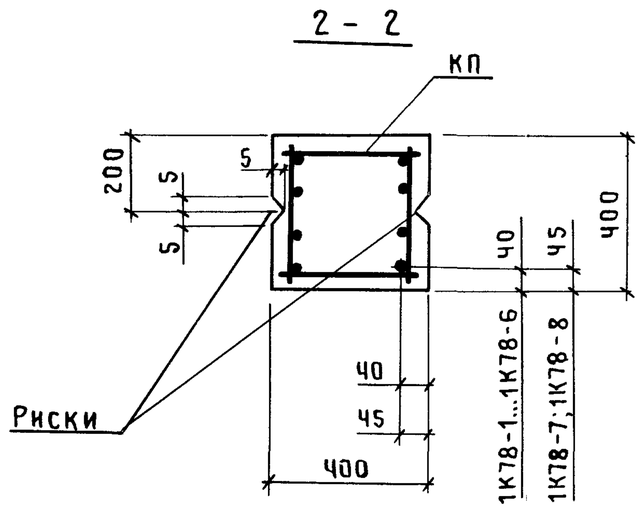

Марка колонны	Марка каркаса КП	Обозначение документа на каркас КП	Класс (марка) бетона	Объем бетона, $м^3$	Масса колонны, т
1К78-1М2	КП36-1	1.423.1-3|88.2-99	В15 (М200)	1,39	3,5
1К78-1М3			В22,5 (М300)		
1К78-2М2	КП36-2		В15 (М200)		
1К78-2М3			В22,5 (М300)		
1К78-3М2	КП36-3		В15 (М200)		
1К78-3М3			В22,5 (М300)		
1К78-3М4			В30 (М400)		
1К78-4М2	КП36-4		В15 (М200)		
1К78-4М3			В22,5 (М300)		
1К78-5М2	КП36-5		В15 (М200)		
1К78-5М3			В22,5 (М300)		
1К78-5М4			В30 (М400)		
1К78-6М2	КП36-6		В15 (М200)		
1К78-6М3			В22,5 (М300)		
1К78-6М4			В30 (М400)		
1К78-7М2	КП36-7	-100	В15 (М200)		
1К78-7М3			В22,5 (М300)		
1К78-7М4			В30 (М400)		
1К78-8М3	КП36-8		В22,5 (М300)		3,6
1К78-4М3-С	КП36-9				3,5
1К78-5М3-С	КП36-10				
1К78-6М3-С	КП36-11				
1К78-7М3-С	КП36-12	-101			
1К78-7М4-С			В30 (М400)		
1К78-8М3-С	КП36-13	-102	В22,5 (М300)		3,6
1К78-8М4-С			В30 (М400)		

1. В сечении 2-2 количество продольных стержней условно показано для колонн марок 1К78-4...1К78-8.
2. Марки закладных изделий и номера узлов их установки принять по чертежам КЖИ проекта здания.

Нач.СКО-1	Михайлов	
Н.контр.	Матвеев	
ГИП	Григорьев	
Рук.бр.	Акишина	
Инж.	Тищенко	
Пров.	Котова	
Рук.бр.	Григорян	
Пров.	Тищенко	

1.423.1-3/88.1-38

Колонна 1К78-1 ... 1К78-8; 1К78-4-С...1К78-8-С

Стадия	Лист	Листов
Р		1

ПРОМСТРОЙПРОЕКТ

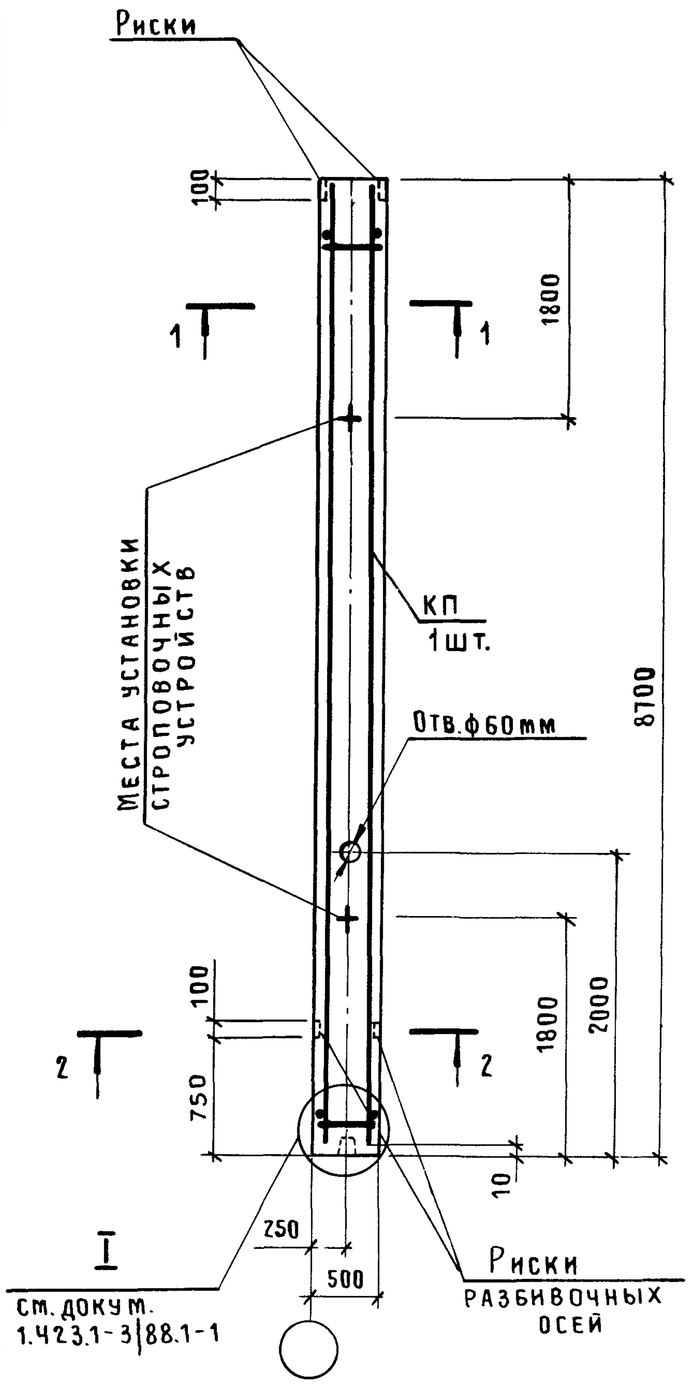

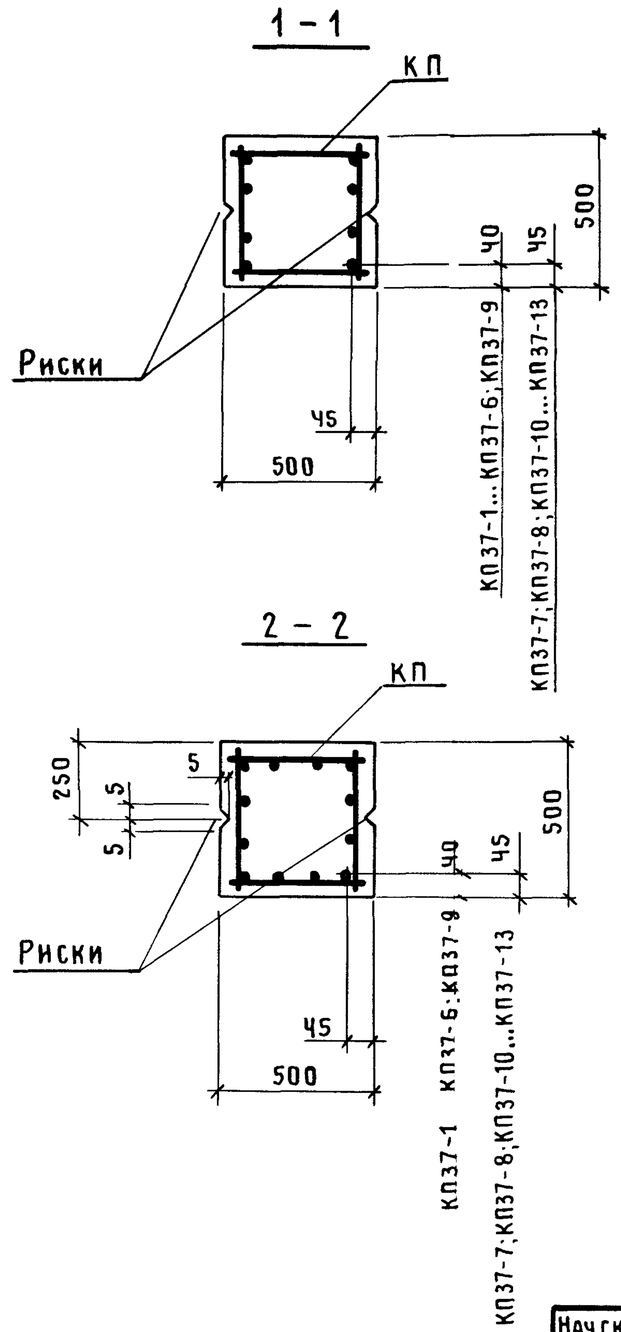

Марка колонны	Марка каркаса КП	Обозначение документа на каркас КП	Класс (марка) бетона	Объем бетона, м3	Масса колонны, т
2К78-1М2	КП37-1	1.423.1-3|88.2-103	В15 (М200)	2,18	5,4
2К78-1М3			В22,5 (М300)		
2К78-2М3	КП37-2				
2К78-3М3	КП37-3				
2К78-4М3	КП37-4				
2К78-5М2	КП37-5		В15 (М200)		
2К78-5М3			В22,5 (М300)		
2К78-6М2	КП37-6		В15 (М200)		
2К78-6М3			В22,5 (М300)		
2К78-7М3	КП37-7	-104			
2К78-7М4			В30 (М400)		
2К78-8М3	КП37-8		В22,5 (М300)		
2К78-8М4			В30 (М400)		
2К78-6М3-С	КП37-9		В22,5 (М300)		
2К78-7М3-С	КП37-10				
2К78-8М3-С	КП37-11				
2К78-9М3-С	КП37-12	-105			
2К78-10М3-С	КП37-13	-106			5,8

1. В сечениях 1-1, 2-2 количество продольных стержней условно показано для колонн марок 2К78-10.
2. Марки закладных изделий и номера узлов их установки принять по чертежам КЖИ проекта здания.

Нач.СКО-1	Михайлов		1.423.1-3|88.1-39
Н.контр.	Матвеев		
ГИП	Григорьев		
Рук.бр.	Акишина		Колонна 2К78-1 ... 2К78-8; 2К78-6-С ... 2К78-10-С
Инж.	Тищенко		
Пров.	Котова		
Рук.бр.	Григорян		
Пров.	Тищенко		

Стадия	Лист	Листов
Р		1

ПРОМСТРОЙПРОЕКТ

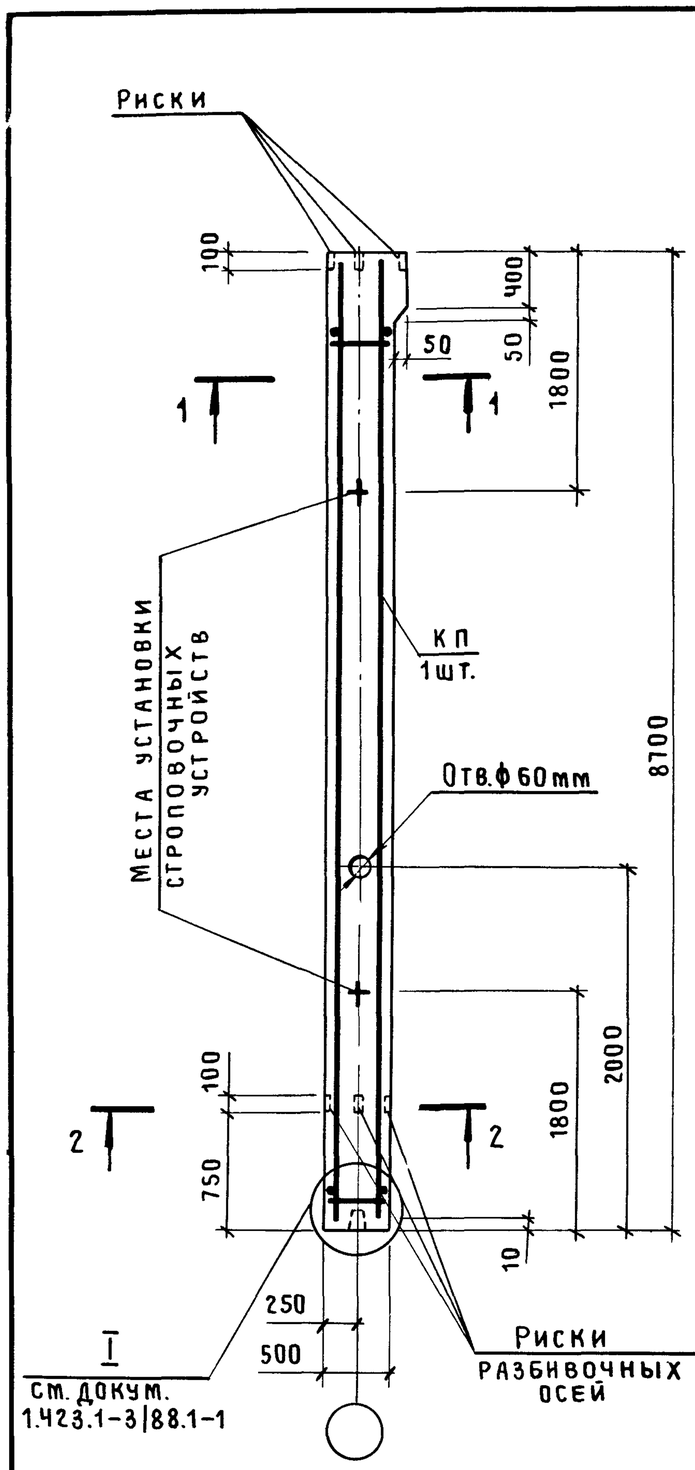

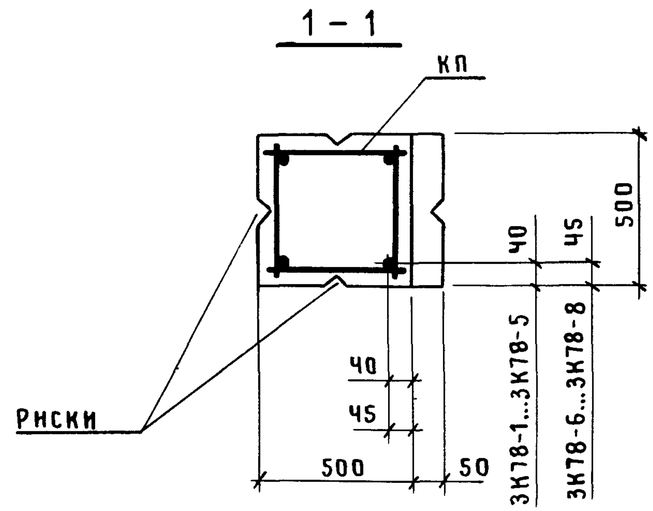

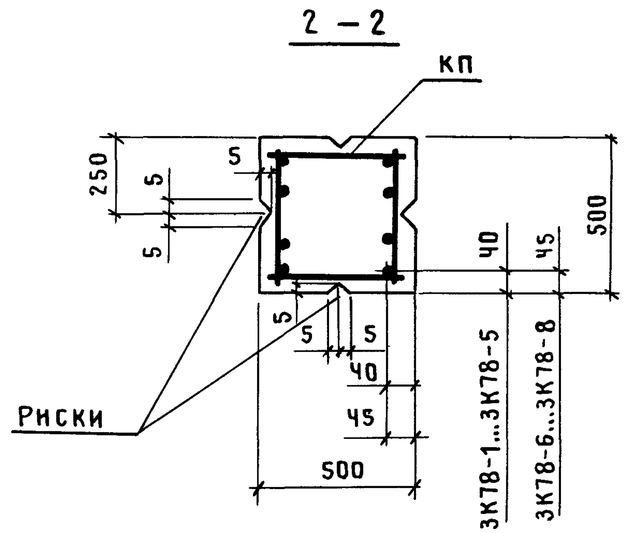

Марка колонны	Марка каркаса КП	Обозначение документа на каркас КП	Класс (марка) бетона	Объем бетона, м³	Масса колонны, т
3К78-1М2	КП38-1	1.423.1-3|88.2-107	В15 (М200)	2,20	5,5
3К78-1М3			В22,5 (М300)		
3К78-1М4			В30 (М400)		
3К78-2М2	КП38-2		В15 (М200)		
3К78-2М3			В22,5 (М300)		
3К78-2М4			В30 (М400)		
3К78-3М2	КП38-3		В15 (М200)		
3К78-3М3			В22,5 (М300)		
3К78-4М2	КП38-4		В15 (М200)		
3К78-4М3			В22,5 (М300)		
3К78-4М4			В30 (М400)		
3К78-5М2	КП38-5		В15 (М200)		
3К78-5М3			В22,5 (М300)		
3К78-6М3	КП38-6				
3К78-6М4			В30 (М400)		
3К78-4М3-С	КП38-7	-108	В22,5 (М300)		
3К78-5М3-С	КП38-8				
3К78-6М3-С	КП38-9				
3К78-7М3-С	КП38-10				
3К78-8М3-С	КП38-11				

1. В сечении 2–2 количество продольных стержней условно показано для колонн марок 3К78-4...3К78-8.
2. Марки закладных изделий и номера узлов их установки принять по чертежам КЖИ проекта здания.

Нач.СКО-1	Михайлов	
Н. контр.	Матвеев	
ГИП	Григорьев	
Рук.бр.	Акишина	
Инж.	Тищенко	
Пров.	Котова	
Рук.бр.	Григорян	
Пров.	Тищенко	

1.423.1-3|88.1-40

Колонна 3К78-1 ... 3К78-6; 3К78-4-С ... 3К78-8-С

Стадия	Лист	Листов
Р		1

ПРОМСТРОЙПРОЕКТ

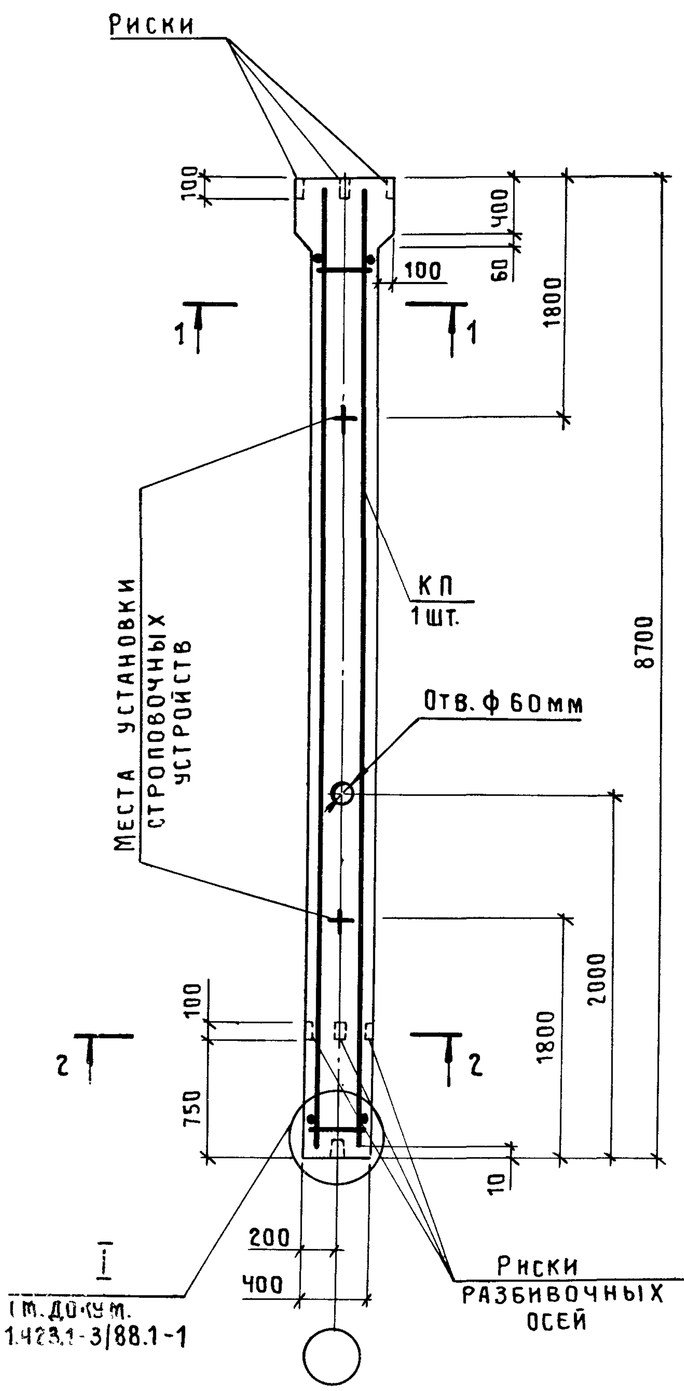

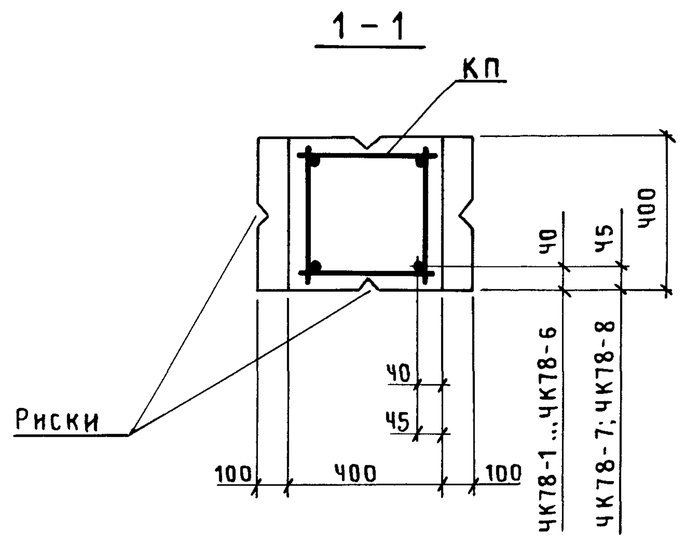

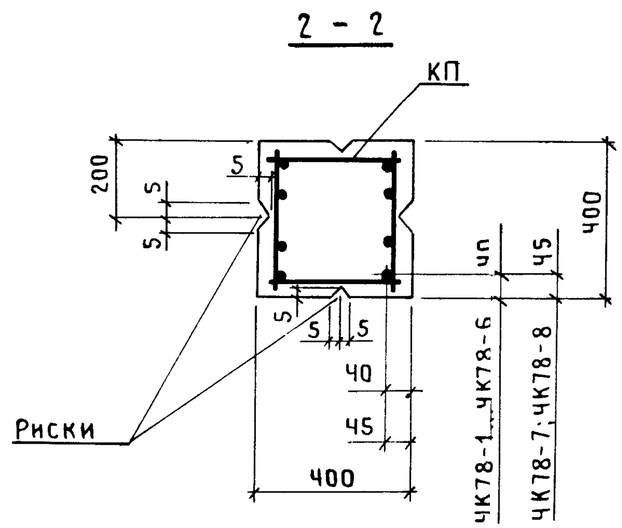

Марка колонны	Марка каркаса КП	Обозначение документа на каркас КП	Класс (марка) бетона	Объем бетона, м3	Масса колонны, т
ЧК78-1М2	КП39-1	1.423.1-3/88.2-109	В15 (М200)	1,43	3,6
ЧК78-1М3			В22,5 (М300)		
ЧК78-1МЧ			В30 (МЧ00)		
ЧК78-2М2	КП39-2		В15 (М200)		
ЧК78-2М3			В22,5 (М300)		
ЧК78-3М2	КП39-3		В15 (М200)		
ЧК78-3М3			В22,5 (М300)		
ЧК78-3МЧ			В30 (МЧ00)		
ЧК78-4М2	КП39-4		В15 (М200)		
ЧК78-4М3			В22,5 (М300)		
ЧК78-4МЧ			В30 (МЧ00)		
ЧК78-5М2	КП39-5		В15 (М200)		
ЧК78-5М3			В22,5 (М300)		
ЧК78-5МЧ			В30 (МЧ00)		
ЧК78-6М2	КП39-6		В15 (М200)		
ЧК78-6М3			В22,5 (М300)		
ЧК78-6МЧ			В30 (МЧ00)		
ЧК78-7М2	КП39-7	-110	В15 (М200)		
ЧК78-7М3			В22,5 (М300)		
ЧК78-7МЧ			В30 (МЧ00)		
ЧК78-8М3	КП39-8		В22,5 (М300)		3,7
ЧК78-8МЧ			В30 (МЧ00)		
ЧК78-6М3-С	КП39-9	-111	В22,5 (М300)		3,6
ЧК78-8М3-С	КП39-10				
ЧК78-8МЧ-С			В30 (МЧ00)		3,7

1. В сечении 2-2 количество продольных стержней условно показано для колонн марок ЧК78-4...ЧК78-8.
2. Марки закладных изделий и номера узлов их установки принять по чертежам КЖИ проекта здания.

Нач.СКО-1	Михайлов	
Н. контр.	Матвеев	
ГИП	Григорьев	
Рук.бр.	Акишина	
Инж.	Тищенко	
Пров.	Котова	
Рук.бр.	Григорян	
Пров.	Тищенко	

1.423.1-3/88.1-41

Колонна ЧК78-1 ... ЧК78-8; ЧК78-6-С; ЧК78-8-С.

Стадия	Лист	Листов
Р		1

ПРОМСТРОЙПРОЕКТ

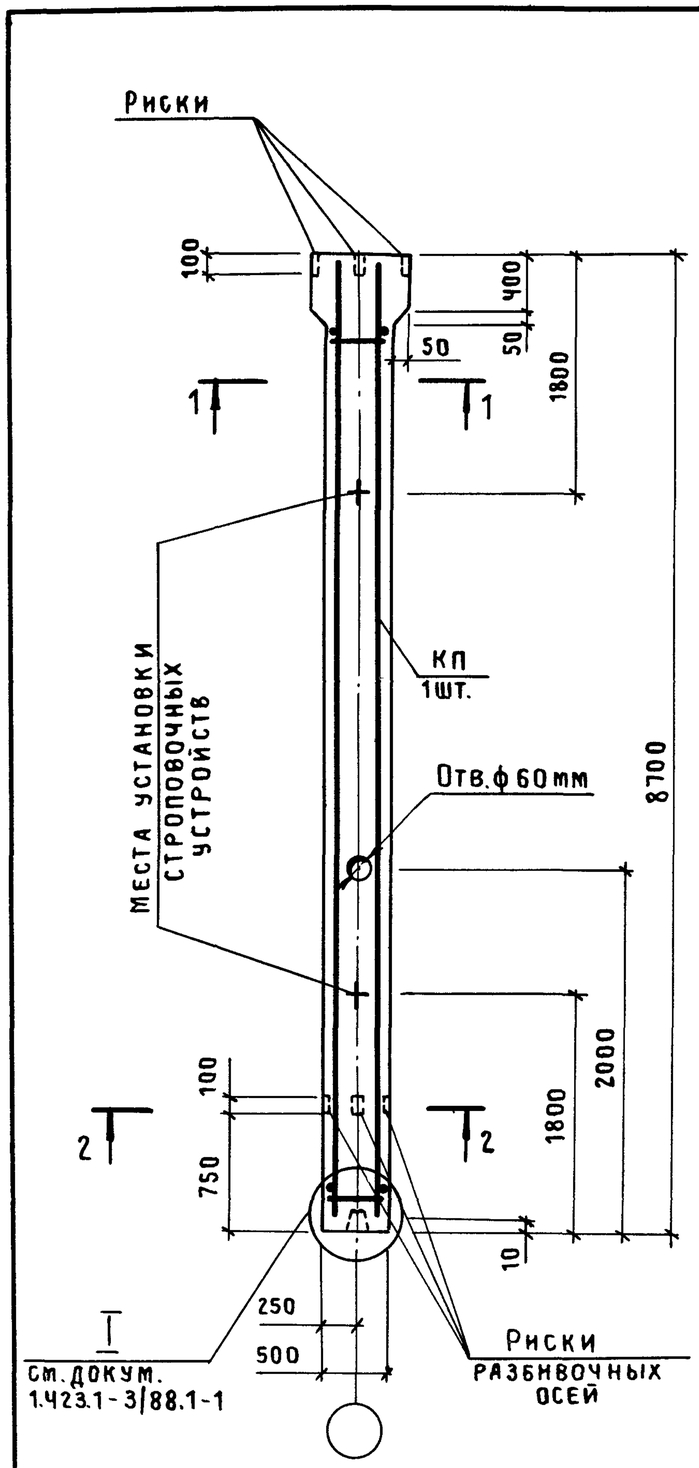

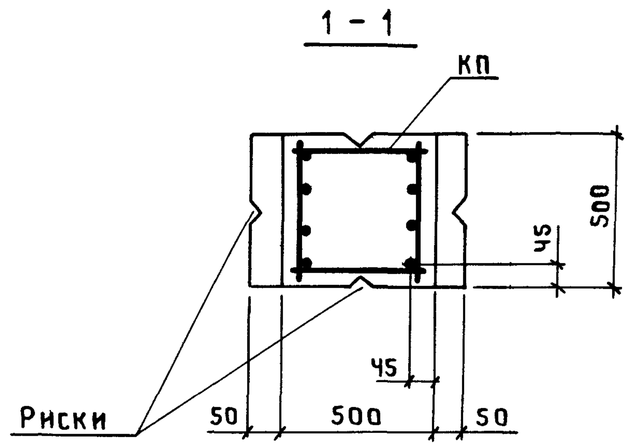

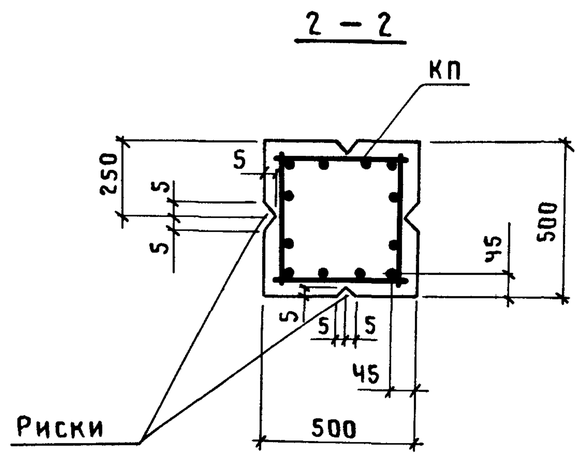

Марка колонны	Марка каркаса КП	Обозначение документа на каркас КП	Класс (марка) бетона	Объем бетона, м3	Масса колонны, т
5К78-6М2	КП40-6	1.423.1-3/88.2-112	В15 (М200)	2,20	5,5
5К78-6М3			В22,5 (М300)		
5К78-6М4			В30 (М400)		
5К78-7М3	КП40-7	-113	В22,5 (М300)		
5К78-7М4			В30 (М400)		
5К78-8М3	КП40-8		В22,5 (М300)		
5К78-8М4			В30 (М400)		
5К78-9М3	КП40-9	-114	В22,5 (М300)		5,9
5К78-9М4			В30 (М400)		
5К78-6М3-С	КП40-11	-115	В22,5 (М300)		5,5
5К78-7М3-С	КП40-12	-116			
5К78-8М3-С	КП40-13	-117			
5К78-9М3-С	КП40-14	-118			
5К78-9М4-С			В30 (М400)		5,9

1. В сечениях 1-1, 2-2 количество продольных стержней условно показано для колонн марок 5К78-9.
2. Марки закладных изделий и номера узлов их установки принять по чертежам КЖИ проекта здания.

Нач.СКО-1	Михайлов	
Н. контр.	Матвеев	
ГИП	Григорьев	
Рук.бр.	Акишина	
Инж.	Тищенко	
Пров.	Котова	
Рук.бр.	Григорян	
Пров.	Тищенко	

1.423.1-3/88.1-43

Колонна 5К78-6...5К78-9; 5К78-6-С...5К78-9-С

Стадия	Лист	Листов
Р		1

ПРОМСТРОЙПРОЕКТ

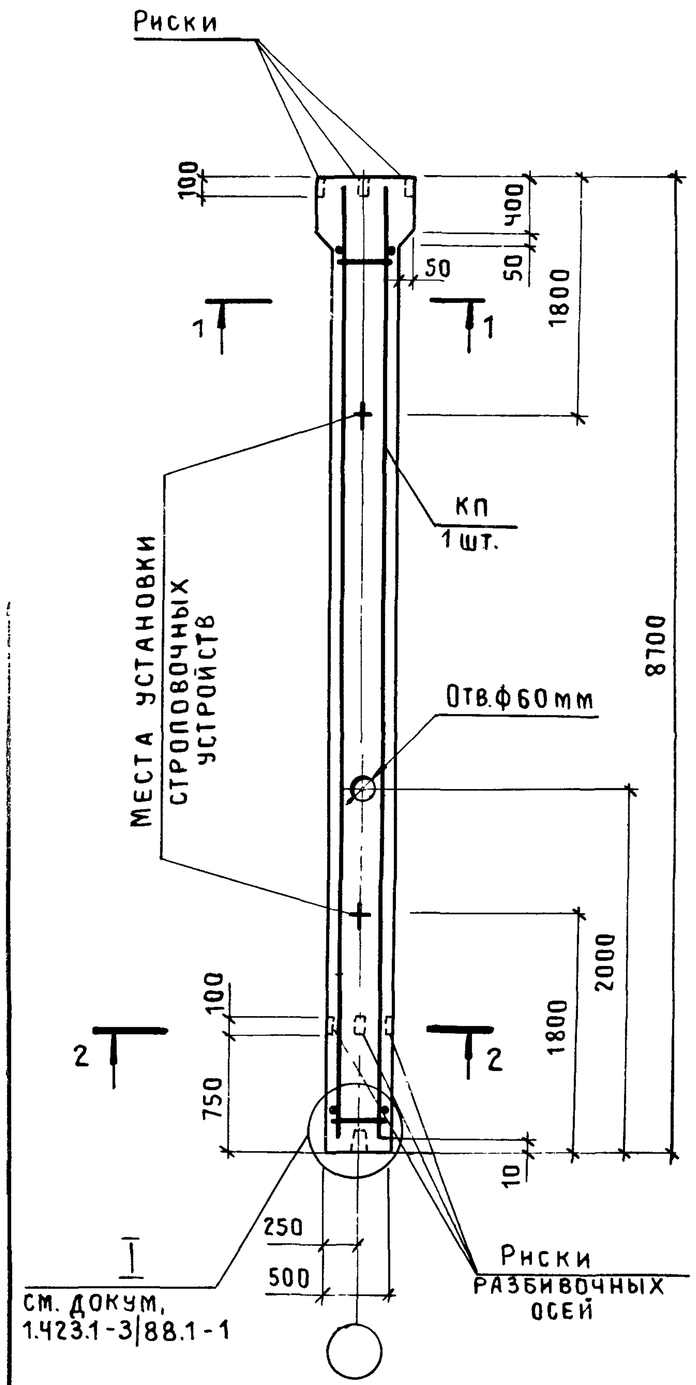

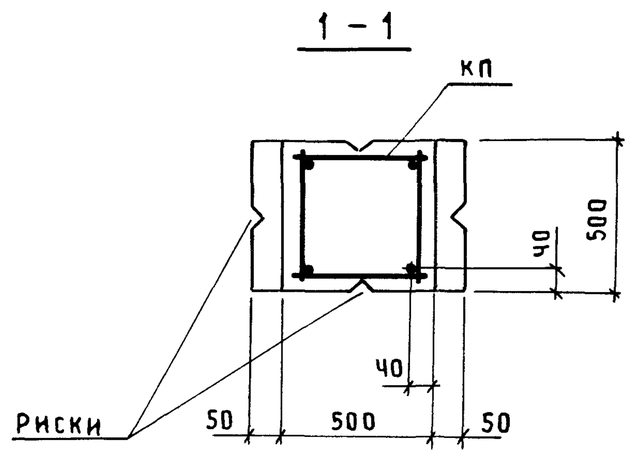

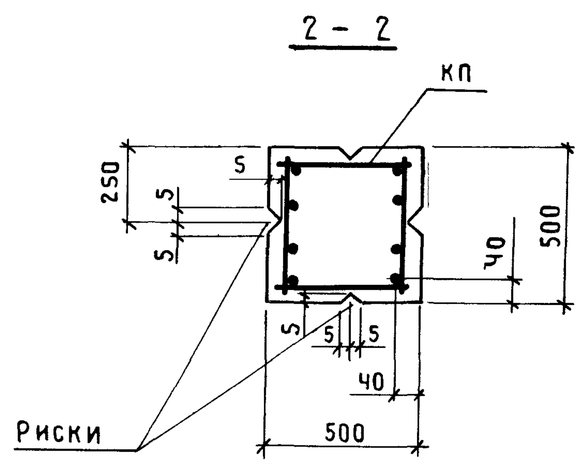

Марка колонны	Марка каркаса КП	Обозначение документа на каркас КП	Класс (марка) бетона	Объем бетона, м3	Масса колонны, т
5К78-1М2	КП40-1	1.423.1-3/88.2-112	В15 (М200)	2,20	5,5
5К78-1М3			В22,5 (М300)		
5К78-1М4			В30 (М400)		
5К78-2М2	КП40-2		В15 (М200)		
5К78-2М3			В22,5 (М300)		
5К78-2М4			В30 (М400)		
5К78-3М2	КП40-3		В15 (М200)		
5К78-3М3			В22,5 (М300)		
5К78-3М4			В30 (М400)		
5К78-4М2	КП40-4		В15 (М200)		
5К78-4М3			В22,5 (М300)		
5К78-4М4			В30 (М400)		
5К78-5М2	КП40-5		В15 (М200)		
5К78-5М3			В22,5 (М300)		
5К78-5М4			В30 (М400)		
5К78-5М3-С	КП40-10	–115	В22,5 (М300)		

1. В сечении 2-2 количество продольных стержней условно показано для колонн марок 5К78-4; 5К78-5.
2. Марки закладных изделий и номера узлов их установки принять по чертежам КЖИ проекта здания.

Нач.СКО-1	Михайлов		1.423.1-3/88.1-42
Н. контр.	Матвеев		
ГИП	Григорьев		
Рук.бр.	Акишина		Колонна 5К78-1...5К78-5; 5К78-5-С
Инж.	Тищенко		
Пров.	Котова		
Рук.бр.	Григорян		
Пров.	Тищенко		

Стадия	Лист	Листов
Р		1

ПРОМСТРОЙПРОЕКТ

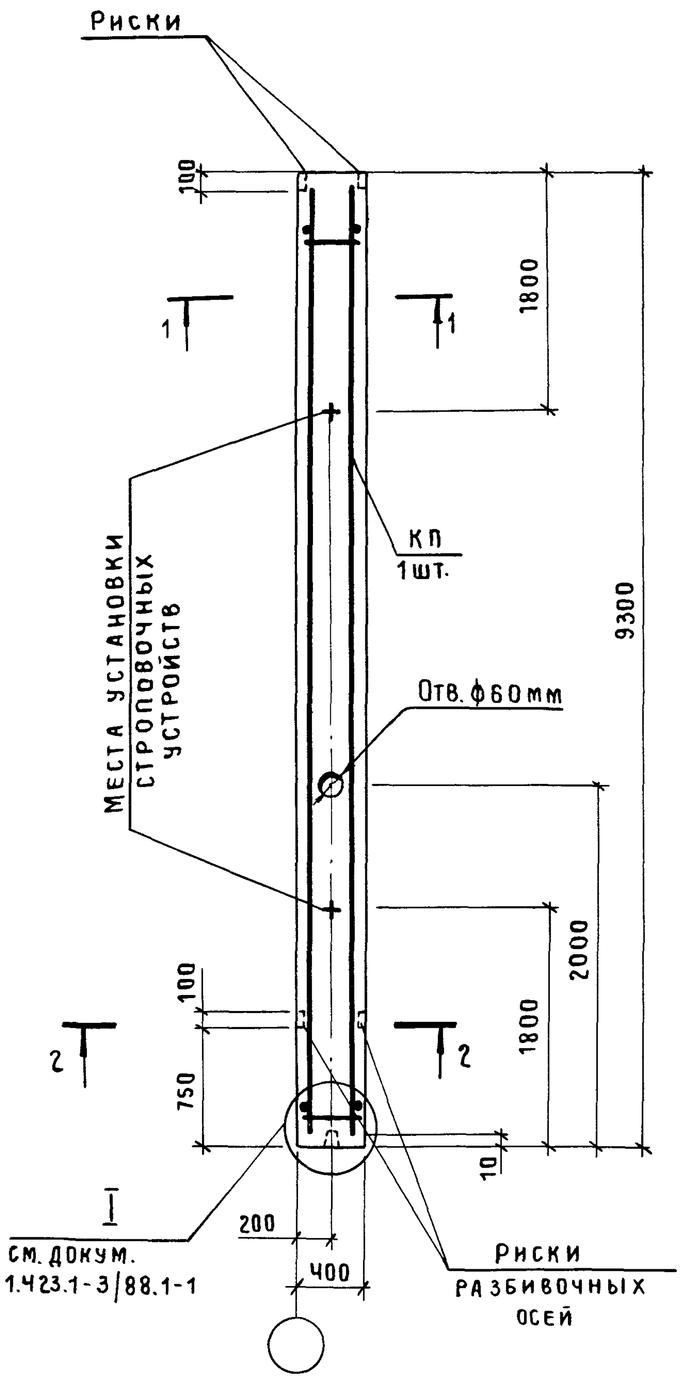

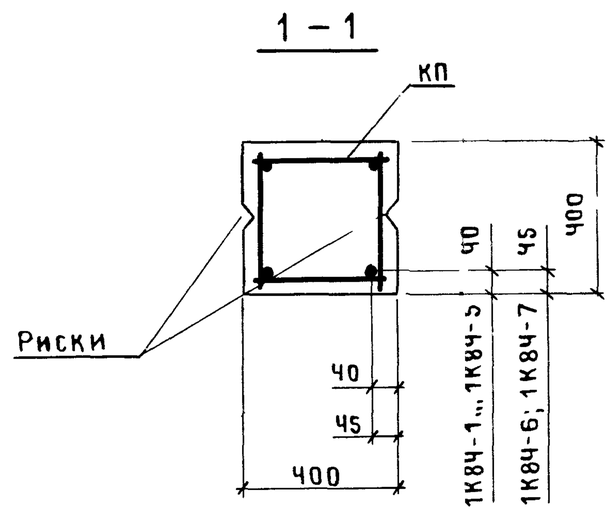

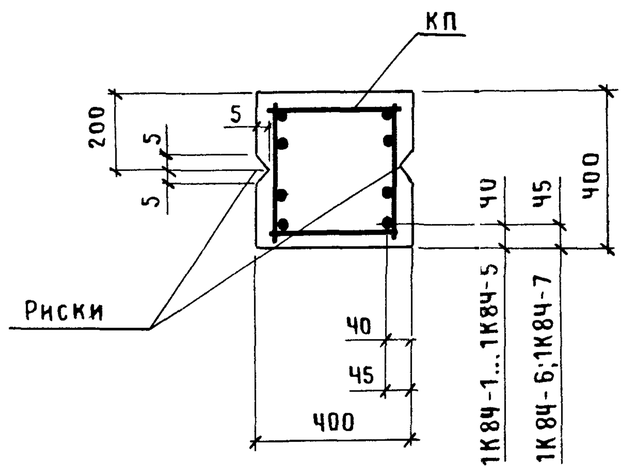

Марка колонны	Марка каркаса КП	Обозначение документа на каркас КП	Класс (марка) бетона	Объем бетона, м3	Масса колонны, т
1К8Ч-1М2	КП42-1	1.423.1-3/88.2-124	В15 (М200)	1,5	3,7
1К8Ч-1М3			В22,5 (М300)		
1К8Ч-1М4			В30 (М400)		
1К8Ч-2М2	КП42-2		В15 (М200)		
1К8Ч-2М3			В22,5 (М300)		
1К8Ч-2М4			В30 (М400)		
1К8Ч-3М2	КП42-3		В15 (М200)		
1К8Ч-3М3			В22,5 (М300)		
1К8Ч-3М4			В30 (М400)		
1К8Ч-4М2	КП42-4		В15 (М200)		
1К8Ч-4М3			В22,5 (М300)		
1К8Ч-4М4			В30 (М400)		
1К8Ч-5М2	КП42-5		В15 (М200)		
1К8Ч-5М3			В22,5 (М300)		
1К8Ч-5М4			В30 (М400)		
1К8Ч-6М2	КП42-6		В15 (М200)		
1К8Ч-6М3			В22,5 (М300)		
1К8Ч-6М4			В30 (М400)		
1К8Ч-7М2	КП42-7	-125	В15 (М200)		3,9
1К8Ч-7М3			В22,5 (М300)		
1К8Ч-7М4			В30 (М400)		
1К8Ч-4М3-С	КП42-8		В22,5 (М300)		3,7
1К8Ч-5М3-С	КП42-9				
1К8Ч-6М3-С	КП42-10				
1К8Ч-7М3-С	КП42-11				3,9

1. В сечении 2–2 количество продольных стержней условно показано для колонн марок 1К8Ч-4 ... 1К8Ч-7.
2. Марки закладных изделий и номера узлов их установки принять по чертежам КЖИ проекта здания

Нач СКО-1	Михайлов		
Н. контр.	Матвеев		
ГИП	Григорьев		
Рук. бр	Акишина		
Инж.	Фомичева		
Пров	Григорян		
Рук бр.	Григорян		

1.423.1-3/88.1-45

Колонна 1К8Ч-1 ... 1К8Ч-7;

Стадия	Лист	Листов
Р		1

ПРОМСТРОЙПРОЕКТ

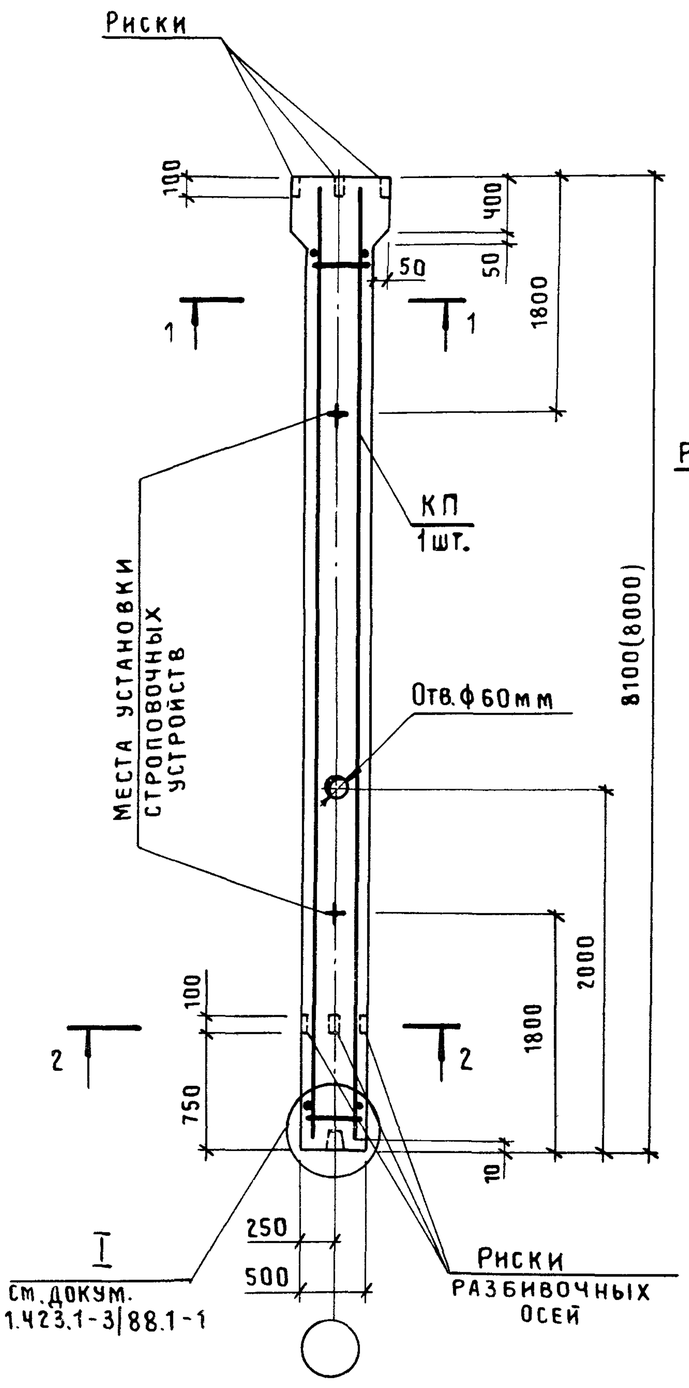

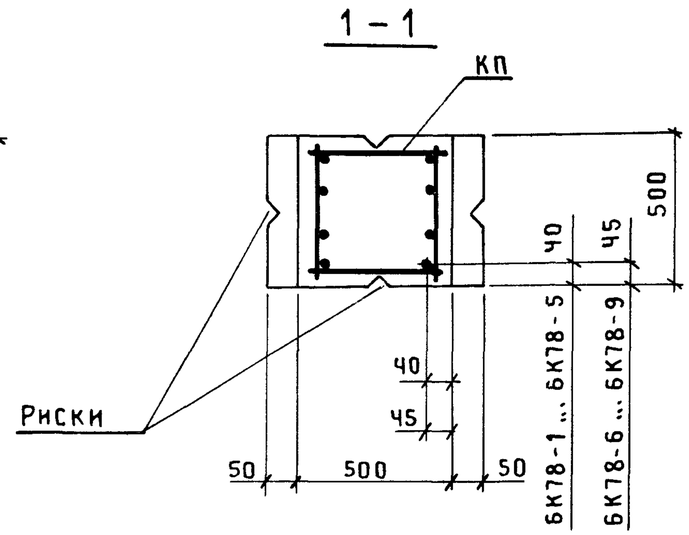

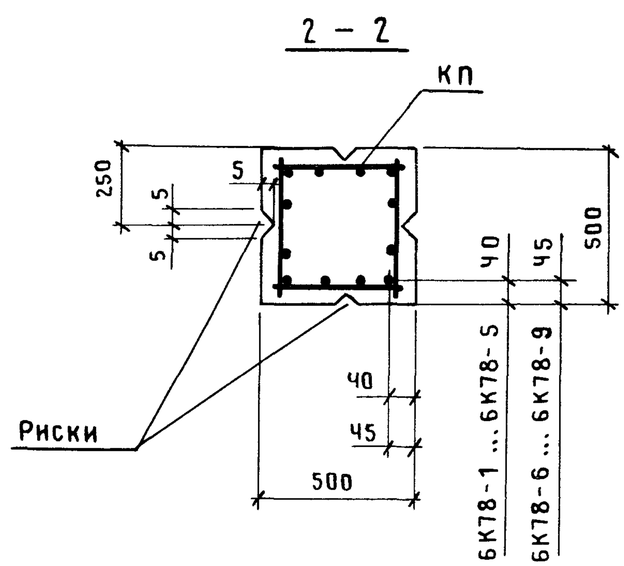

Марка колонны	Марка каркаса КП	Обозначение документа на каркас КП	Класс (марка) бетона	Объем бетона, м3	Масса колонны, т
БК78-1М2	КП 41-1	1.423.1-3|88.2-119	В15 (М200)	2,05	5,1 (5,0)
БК78-1М3			В22,5 (М300)		
БК78-2М2	КП 41-2		В15 (М200)		
БК78-2М3			В22,5 (М300)		
БК78-2М4			В30 (М400)		
БК78-3М2	КП 41-3		В15 (М200)		
БК78-3М3			В22,5 (М300)		
БК78-3М4			В30 (М400)		
БК78-4М2	КП 41-4		В15 (М200)		
БК78-4М3			В22,5 (М300)		
БК78-4М4			В30 (М400)		
БК78-5М2	КП 41-5		В15 (М200)		
БК78-5М3			В22,5 (М300)		
БК78-5М4			В30 (М400)		
БК78-6М2	КП 41-6		В15 (М200)		
БК78-6М3			В22,5 (М300)		
БК78-6М4			В30 (М400)		
БК78-7М3	КП 41-7	-120	В22,5 (М300)		
БК78-7М4			В30 (М400)		
БК78-8М3	КП 41-8		В22,5 (М300)		
БК78-8М4			В30 (М400)		
БК78-9М3	КП 41-9	-121	В22,5 (М300)		5,5
БК78-9М4			В30 (М400)		
БК78-8М4-С	КП 41-10	-122			5,1 (5,0)
БК78-9М4-С	КП 41-11	-123			5,5

1. В скобках приведена длина колонны при применении железобетонных подстропильных конструкций с высотой на опоре 700 мм.
2. В сечениях 1-1, 2-2 количество продольных стержней условно показано для колонн марок БК78-9
3. Марки закладных изделий и номера узлов их установки принять по чертежам КЖИ проекта здания.

Нач.СКО-1	Михайлов	
Н.контр.	Матвеев	
ГИП	Григорьев	
Рук.бр.	Акишина	
Инж.	Тищенко	
Пров.	Котова	
Рук.бр.	Григорян	
Пров.	Тищенко	

1.423.1-3/88.1-44

Колонна БК78-1 ... БК78-9; БК78-8-С; БК78-9-С

Стадия	Лист	Листов
Р		1

ПРОМСТРОЙПРОЕКТ